Утвержден
АИПБ.656122.005-01 РЭ-ЛУ

КОМПЛЕКТНЫЕ УСТРОЙСТВА ЗАЩИТЫ И АВТОМАТИКИ ДВИГАТЕЛЕЙ 6-10 кВ ТОР 200 Д 22 (ТОР 200 Д 62)

(асинхронные и синхронные двигатели до 5 МВт)

Руководство по эксплуатации
АИПБ.656122.005-01 РЭ

Содержание

1 Описание и работа 5
1.1 Назначение изделия 5
1.2 Технические данные и характеристики 5
1.3 Состав изделия 15
1.4 Устройство и работа 16
1.5 Средства измерения, инструмент и принадлежности 61
1.6 Маркировка и пломбирование 61
1.7 Упаковка 62
2 Использование по назначению 63
2.1 Эксплуатационные ограничения 63
2.2 Подготовка изделия к использованию 63
2.3 Использование изделия 63
2.4 Рекомендации по выбору уставок 73
2.5 Рекомендации по настройке диагностики ресурса выключателя 74
3 Техническое обслуживание и ремонт 77
3.1 Общие указания 77
3.2 Меры безопасности 77
3.3 Рекомендации по техническому обслуживанию изделий 77
3.4 Проверка работоспособности изделий 85
4 Транспортирование, хранение и утилизация 87
4.1 Условия транспортирования и хранения 87
4.2 Утилизация 87
Приложение А (обязательное) Внешний вид, габаритные, установочные и присоединительные размеры 88
Приложение Б (справочное) Расположение элементов управления и индикации на устройстве ТОР 200 90
Приложение В (справочное) Расположение клемм на устройстве ТОР 200 91
Приложение Г (обязательное) Функциональная схема устройства 92
Приложение Е (обязательное) Графики обратнозависимых времятоковых характеристик 95
Приложение Ж (рекомендуемое) Перечень оборудования и средств измерения 101
Приложение И (обязательное) Характеристики срабатывания защиты от перегрузки 102
Приложение К (обязательное) Выбор уставок защиты от тепловых перегрузок 104
Приложение Л (рекомендуемое) Параметры измеряемых величин 109
Приложение М (рекомендуемое) Перечень уставок 112
Список сокращений 123

До изучения настоящего руководства по эксплуатации устройство не включать!

Настоящее РЭ предназначено для ознакомления с основными параметрами, принципом действия, конструкцией, правилами эксплуатации и обслуживания комплектных устройств защиты и автоматики асинхронных и синхронных двигателей 6-10 кВ типа ТОР 200 Д 22 (ТОР 200 Д 62) (именуемые далее «устройства» или «терминалы»). Терминалы принадлежат к серии устройств ТОР 200, которая имеет различные типоисполнения.

Настоящее РЭ распространяется на терминалы с **версией ПО v.06C от 04.08.2015**.

Данный документ включает в себя разделы:

– «Описание и работа», в котором приводятся особенности данного типоисполнения, основные технические данные и конструктивное выполнение устройств серии ТОР 200;

– «Использование по назначению», где приводятся рекомендации и инструкции по регулированию и настройке, установке уставок и параметров;

– «Техническое обслуживание и ремонт», в котором приводятся рекомендации по периодичности и объёму ТО, а также ремонту устройств.

Раздел «Описание и работа» состоит из нескольких частей, в одной из которых приводятся данные, свойственные данному конкретному типоисполнению, а в остальных приводятся общие технические данные на серию устройств ТОР 200 в целом.

Устройства ТОР 200 соответствуют требованиям технических условий ТУ 3433-010-54080722–2006 и ГОСТ Р 51321.1-2007. Устройства разработаны в соответствии с «Общими техническими требованиями к микропроцессорным устройствам защиты и автоматики энергосистем» РД 34.35.310-97 с соблюдением необходимых требований для применения их на энергообъектах с переменным, выпрямленным переменным или постоянным оперативным током.

Для обеспечения интеграции в систему мониторинга подстанций и АСУ ТП в устройстве реализованы различные протоколы связи. В том числе обеспечивается возможность работы по протоколу МЭК 61850 совместно с дополнительным внешним преобразователем (с предустановленным ПО), который может быть включен в комплект поставки устройства.

Необходимые параметры и надежность работы устройств в течение срока службы обеспечиваются не только качеством их разработки и изготовления, но и соблюдением условий транспортирования, хранения, монтажа, наладки и обслуживания, поэтому выполнение всех требований настоящего РЭ является обязательным.

В связи с систематическим проведением работ по усовершенствованию устройств в дальнейшем могут быть внесены изменения, не ухудшающие параметры и качество изготовления.

В функциональных схемах используются следующие условно-графические обозначения:

1	Логический элемент «НЕ»
1	Логический элемент «ИЛИ»
&	Логический элемент «И»
	ИО с изменяемой уставкой
t>	Выдержка времени с независимой характеристикой
S T R	RS – триггер, положение сохраняется в энергонезависимой памяти.
	Переключающий программный ключ
	Нормально разомкнутый программный ключ
	Нормально замкнутый программный ключ
ОВ	Одновибратор
ОД	Ограничитель длительности
D T	Выдержка времени на срабатывание
DS	Выдержка времени на возврат

1 Описание и работа

1.1 Назначение изделия

1.1.1 Устройства предназначены для установки в КСО, КРУ, КРУН, КТП СН электрических станций и подстанций, а также на панелях, в шкафах управления, расположенных в релейных залах и пультах управления.

Устройства обеспечивают взаимодействие с маломасляными, вакуумными, элегазовыми выключателями, оснащенными различными типами приводных механизмов.

1.1.2 Устройства предназначены для применения в качестве основной или резервной защиты различных присоединений, в виде самостоятельных устройств или совместно с другими устройствами РЗА, выполненными на различной элементной базе (в т.ч. и на электромеханической элементной базе).

1.2 Технические данные и характеристики

1.2.1 Основные технические данные устройств

Основные технические данные устройств приведены в таблице 1.2.1.

Таблица 1.2.1 – Основные технические данные устройств

Основные технические данные	Параметр
Номинальная частота переменного тока	50 Гц
Номинальный переменный ток: - цепей защиты от междуфазных замыканий; - защиты от однофазных замыканий на землю	 5 А и 1 А 1 А и 0,2 А (5 А по заказу)
Номинальное переменное напряжение	100 В (110 В по заказу)
Номинальное напряжение оперативного постоянного, выпрямленного переменного или переменного тока	220 В
Рабочий диапазон напряжения оперативного тока	От 88 до 242 В
Потребление: - цепей переменного тока и напряжения; - цепей оперативного тока в состоянии покоя/ срабатывания	 0,2 ВА/фазу, не более 9/15 Вт, не более
Габаритные размеры (ширина, высота, глубина)	270×266×225 мм
Масса устройства	7 кг, не более

1.2.2 Допустимые условия работы

1.2.2.1 Вид климатического исполнения устройств и категория размещения – УХЛ3.1 по ГОСТ 15150-69.

1.2.2.2 Устройства предназначены для работы в следующих условиях в соответствии с ГОСТ 15150-69 и ГОСТ 15543.1-89 для климатического исполнения УХЛ3.1:

– верхнее предельное рабочее значение температуры окружающего воздуха плюс 55°С;

– нижнее предельное рабочее значение температуры окружающего воздуха минус 25 (по заказу минус 40) °С;

– верхнее рабочее значение относительной влажности воздуха не более 98 % при плюс 25°С;

– высота над уровнем моря не более 2000 м, при больших значениях должен вводиться поправочный коэффициент, учитывающий снижение электрической прочности изоляции;

– окружающая среда невзрывоопасная, не содержащая токопроводящей пыли, агрессивных газов и паров в концентрациях, разрушающих изоляцию и металлы;

– место установки устройства должно быть защищено от попадания брызг воды, масел, эмульсий, а также от прямого воздействия солнечной радиации;

– атмосфера типа II (промышленная);

1.2.2.3 В части воздействия факторов внешней среды устройства удовлетворяют требованиям группы механического исполнения М7 по ГОСТ 30631-99. При этом уровень вибрационных нагрузок от 0,5 до 100 Гц с ускорением 1g. Устройства выдерживают многократные ударные нагрузки длительностью от 2 до 20 мс с максимальным ускорением 3g.

Сейсмостойкость по шкале сейсмической интенсивности MSK-64 устройств соответствует ГОСТ 30546.1-98 при воздействии землетрясений интенсивностью 9 баллов и уровне установки над нулевой отметкой до 10 м.

Степень защиты оболочки устройств по лицевой части – IP 40, по остальным – IP 20 по ГОСТ 14254-96.

1.2.3 Сопротивление и электрическая прочность изоляции

1.2.3.1 Сопротивление изоляции всех независимых цепей устройства, кроме портов последовательной связи, относительно корпуса и всех независимых цепей между собой в холодном состоянии составляет не менее 100 МОм при напряжении 1000 В по ГОСТ IEC 60255-5-2014.

Примечание – Характеристики и параметры устройства, приводимые в тексте без особых оговорок, соответствуют температуре окружающего воздуха от плюс 15 до плюс 30 °С, относительной влажности от 45 до 75 %, атмосферному давлению от 86 до 106 кПа, номинальной частоте переменного тока 50 Гц и номинальному напряжению оперативного тока.

1.2.3.2 В состоянии поставки электрическая изоляция между всеми независимыми цепями устройства относительно корпуса и всех независимых цепей между собой, кроме портов последовательной связи, выдерживает без пробоя и перекрытия испытательное напряжение 2000 В (эффективное значение) переменного тока частоты 50 Гц в течение 1 мин по ГОСТ IEC 60255-5-2014. При повторных испытаниях испытательное напряжение не должно превышать 85 % от вышеуказанного значения.

1.2.3.3 Электрическая изоляция независимых цепей между собой и относительно корпуса выдерживает без повреждений три положительных и три отрицательных импульса испытательного напряжения (при работе источника сигнала на холостом ходу), имеющих в соответствии с ГОСТ IEC 60255-5-2014:

- амплитуду – не менее 5,0 кВ;
- длительность переднего фронта – (1,20 ± 0,36) мкс;
- длительность заднего фронта – (50 ± 10) мкс.

Длительность интервала между импульсами – не менее 5 с.

1.2.3.4 Электрическая изоляция цепей цифровых связей относительно корпуса, соединенного с другими независимыми цепями должна выдерживать без повреждений три положительных и три отрицательных импульса испытательного напряжения (при работе источника сигнала на холостом ходу), имеющих в соответствии с ГОСТ IEC 60255-5-2014:

- амплитуду – не менее 1,0 кВ;
- длительность фронта – (1,20 ± 0,36) мкс;
- длительность полуспада – (50 ± 10)мкс.

1.2.4 Цепи оперативного питания

1.2.4.1 Номинальное напряжение питания устройства 110 В или 220 В.

1.2.4.2 Устройства сохраняют работоспособность и функционирование при длительных отклонениях напряжения оперативного питания в диапазоне от минус 20 до плюс 10 % от номинального значения. Допустимые кратковременные отклонения напряжения (предельный диапазон) от минус 50 до плюс 20 %.

1.2.4.3 Устройства сохраняют работоспособность и функционирование при длительных отклонениях частоты оперативного переменного тока в диапазоне от минус 5 до плюс 3 Гц от номинального значения.

1.2.4.4 Время готовности устройств к действию после подачи напряжения оперативного питания не более 0,25 с. Минимальное время отключения повреждения при одновременной

подаче тока повреждения (полуторакратного по отношению к уставке) и напряжения оперативного питания не превышает 0,3 с.

1.2.4.5 Устройства не повреждаются и не срабатывают ложно при включении и (или) отключении источника питания, после перерывов питания любой длительности с последующим восстановлением, при подаче напряжения оперативного постоянного тока обратной полярности, а также при замыканиях на землю в сети оперативного постоянного (выпрямленного переменного) тока.

1.2.5 Цепи переменного тока и напряжения

1.2.5.1 Токовые цепи защит от междуфазных замыканий выдерживают ток без повреждений при номинальном входном токе 1 А и 5 А соответственно 3 и 15 А длительно, 75 А и 400 А в течение 1 с.

1.2.5.2 Токовые цепи защит от замыканий на землю выдерживают ток без повреждений при номинальном входном токе 0,2 А и 1 А соответственно 1 А и 3 А длительно, 20 А и 75 А в течение 1 с.

Примечание – Не гарантируется правильная работа защиты от замыканий на землю при подключении к токовым цепям трансформаторов тока нулевой последовательности типов CSH120, CSH200 производства Schneider Electric.

1.2.5.3 Цепи переменного напряжения выдерживают без повреждений напряжение 200 В длительно.

1.2.5.4 Устройства сохраняют работоспособность при искажении формы вторичного тока трансформатора тока, соответствующей токовой погрешности до 70 % включительно в установившемся режиме, при этом должна быть обеспечена кратность параметров срабатывания по отношению к уставкам не менее 2.

1.2.5.5 Устройства правильно функционируют при изменении частоты входных сигналов тока в диапазоне от 0,9 до 1,1 F_N. Дополнительная погрешность параметров срабатывания ИО устройств при этом не превышает ± 3 % относительно значений параметров срабатывания, измеренных при номинальной частоте.

1.2.6 Характеристики дискретных входов

1.2.6.1 Уровень изоляции входной цепи относительно корпуса и между остальными цепями – 2000 В. Входные дискретные цепи выполнены с применением оптоэлектрических преобразователей и обеспечивают гальваническое разделение внутренних цепей устройств с внешними цепями.

1.2.6.2 Номинальное значение напряжения входных сигналов – 220 В (110 В или иное по заказу).

1.2.6.3 Для защиты входных цепей от повреждения при кратковременных или длительных перенапряжениях в устройствах предусмотрены ограничители перенапряжений (варисторы), уровень среза которых составляет от 330 до 350 В.

1.2.6.4 Для присоединений с выключателями с мощными катушками отключения и включения рекомендуется параллельно дискретным входам РПО и РПВ подключить защитные резисторы. Пример подключения приведен на рисунке 1.2.1.

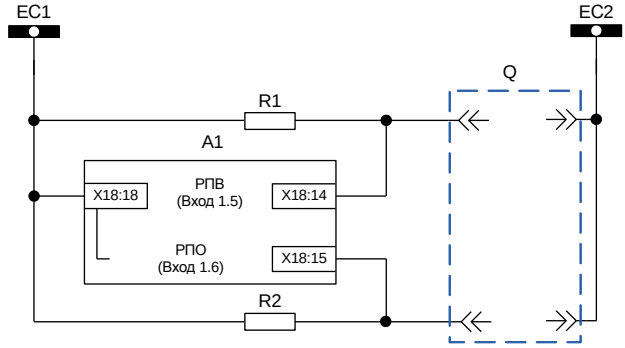

где A1 – терминал типа ТОР ххх; Q – выключатель; R1, R2 – резистор 10 кОм, 10 Вт.

Рисунок 1.2.1 – Пример подключения

1.2.6.5 Входной ток дискретных цепей в момент срабатывания не более 25 мА. Потребление входных дискретных цепей – не более 0,8 Вт (при напряжении 220 В).

1.2.6.6 Длительность входного сигнала, достаточного для срабатывания входной цепи – не менее 30 мс.

1.2.6.7 Количество дискретных входных цепей в зависимости от аппаратного исполнения – 12 или 18.

1.2.6.8 При номинальном напряжении оперативного тока 220 В напряжение срабатывания дискретного входа находится в диапазоне от 158 до 170 В, напряжения возврата в диапазоне от 154 до 132 В.

1.2.6.9 При номинальном напряжении оперативного тока 110 В напряжение срабатывания дискретного входа находится в диапазоне от 79 до 85 В, напряжения возврата в диапазоне от 66 до77 В.

1.2.7 Характеристики дискретных выходов

1.2.7.1 Уровень изоляции каждой выходной цепи относительно корпуса и между остальными цепями – 2000 В. Выходные цепи устройств ТОР 200 выполнены с использованием малогабаритных реле и обеспечивают гальваническое разделение внутренних цепей устройств с внешними цепями.

1.2.7.2 Контакты выходных, действующих на цепи управления коммутационными аппаратами (К1.1, К1.2), имеют коммутационную способность 5/1,5/0,5 А при коммутации цепи постоянного тока напряжением 48/110/220 В с активно-индуктивной нагрузкой и постоянной времени до 0,05 с.

Допускается отключение токов до 1,0 А напряжением до 230 В постоянного тока, но не более пяти раз с интервалом времени не менее 1 мин между отключениями.

Контакты выходных реле допускают включение цепи переменного тока в соответствии с таблицей 1.2.2.

Таблица 1.2.2 – Коммутационные данные реле

Коммутируемый ток, А	**Длительность, с**
10	1,0
15	0,3
30	0,2
40	0,03

Контакты выходных реле, действующих на цепи управления коммутационными аппаратами, имеют отключающую способность 10 А при коммутации цепи переменного тока напряжением 250 В.

Коммутационная износостойкость контактов не менее 50 000 циклов при резистивной нагрузке.

1.2.7.3 Коммутационная способность контактов двухпозиционного реле 1,0/0,3/0,2 А при коммутации цепи постоянного тока напряжением 48/110/220 В с активно-индуктивной нагрузкой и постоянной времени до 0,04 с. Длительно допустимый ток 5 А, коммутационная износостойкость – не менее 50 000 циклов при резистивной нагрузке.

1.2.7.4 Контакты выходных сигнальных реле, действующих во внешние цепи блокировок, сигнализации, имеют коммутационную способность 2,5/0,4/0,2 А при коммутации цепи постоянного тока напряжением 48/110/220 В с активно-индуктивной нагрузкой и постоянной времени до 0,04 с.

1.2.7.5 Длительно допустимый ток равен 5 А. Контакты допускают включение цепи переменного тока до 10 А в течение 0,5 с и тока до 8 А в течение 3 с.

Количество выходных реле в зависимости от аппаратного исполнения – 11 или 17, из которых одно реле двухпозиционное. Количество контактов выходных реле в максимальном исполнении – до 35.

1.2.7.6 Для повышения коммутационной способности выходных реле рекомендуется использовать промежуточные реле с малым временем переключения. При этом необходимо использовать искрогасящий контур, состоящий из резистора и диода, включенный параллельно катушке промежуточного реле. Пример подключения приведен на рисунке 1.2.2.

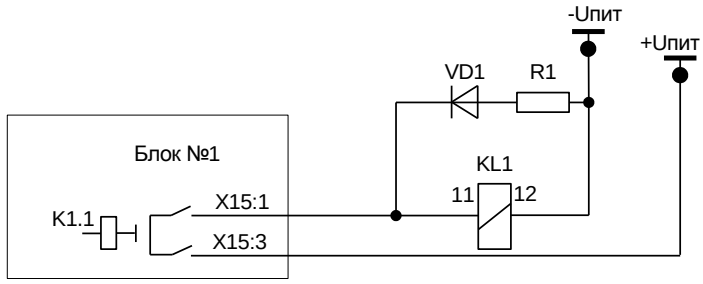

Рисунок 1.2.2 – Схема искрогасящего контура

Сопротивление R_1 подбирается из условия

$$R_1 = 0{,}1\ R_{KL1} \qquad (1.1)$$

где R_{KL1} – активное сопротивление катушки промежуточного реле, Ом.

Мощность выбирается при условии кратковременного протекания тока (не менее 2 Вт).

Диод VD1 должен иметь параметры с тройным запасом по току и обратному напряжению

$$I_{VD1} = 3\ U_{пит.} / R_1; \quad U_{VD1\ обр} = 3\ U_{пит} \qquad (1.2)$$

где I_{VD1} – постоянный ток, протекающий через диод в прямом направлении, А;

$U_{VD1\ обр}$ – постоянное напряжение, приложенное к диоду в обратном направлении, В.

Пример: Пусть в качестве промежуточного реле KL1 выступает РП-23 с сопротивлением катушки в 8200 Ом, напряжение оперативного питания 220 В. Тогда с учетом рекомендаций R_1: С2-23: 820 Ом, 2 Вт; VD_1: 1N4937: $I_{пр}$ = 1 А, $U_{обр.}$ = 600 В.

1.2.8 Интерфейсы связи

1.2.8.1 Устройства ТОР 200 могут иметь до трех портов связи. На лицевой панели расположен порт связи с USB (изолированный) для подключения переносного компьютера через стандартный USB A-B кабель. На задней панели устройства предусмотрено до двух портов связи, предназначенных для подключения устройств ТОР 200 к АСУ ТП. В таблице 1.2.3 показаны варианты выполнения интерфейса в зависимости от исполнения портов связи.

Таблица 1.2.3 – Варианты исполнения интерфейсов связи

Порт	Исполнение
Порт 1	RS-485/оптика/TTL/ИРПС (по заказу)
Порт 2	RS-485/оптика/TTL/ИРПС (по заказу)

Исполнение порта 1 и порта 2 определяется в карте заказа устройств ТОР 200.

Физические интерфейсы портов связи, их количество, тип определяются в карте заказа на конкретный проект.

1.2.8.2 Передний порт предназначен для управления, контроля и задания параметров устройств ТОР 200 от переносного компьютера во время проведения пусконаладочных работ и работ при ТО. Для связи с терминалами через передний порт связи необходим переносной (или стационарный) компьютер с установленным специализированным ПО (поставляется по

запросу) и стандартный USB A-B кабель связи. Изображения разъемов кабеля приведены на рисунке 1.2.3.

В части объема информации, получаемой через порты связи, они равнозначны. В диалоговом режиме «ведущий-ведомый» доступны для чтения и записи практически все параметры устройств. Кроме того, через все порты производится считывание осциллограмм и буфера событий.

Передний порт и порт 2 – переключаемые, порт 1 – непереключаемый. Передний порт связи имеет приоритет: при подключении компьютера к переднему порту устройства – задний порт 2 становится недоступным.

Рекомендуется использовать для связи с АСУ ТП порт 1 – непереключаемый.

а) тип А б) тип В

Рисунок 1.2.3 – Разъемы USB

1.2.8.3 Встроенный оптический порт

Для организации связи с АСУ ТП в условиях сложной электромагнитной обстановки рекомендуется использовать исполнение порта, работающего по оптоволоконному кабелю. Данное исполнение порта обеспечивает гальваническую изоляцию и наибольшую помехоустойчивость канала связи. Исполнение содержит два коннектора для подключения пачкордов оптоволоконного кабеля, назначение которых приведено в таблице 1.2.4.

Таблица 1.2.4 – Назначение коннекторов оптического порта

Коннектор	**Цвет**	**Назначение**
Верхний	Темный	RX – прием сигнала устройством ТОР 200
Нижний	Светлый	TX – передача сигнала устройством ТОР 200

Технические данные оптического порта приведены в таблице 1.2.5.

Таблица 1.2.5 – Параметры оптического порта

Параметр	**Значение**
Коннекторы	Тип ST, для стеклянного оптоволокна
Диаметр оптоволокна	62,5/125 мкм
Длина волны излучения	(820 – 900) нм
Мощность передатчика	-13 дБм
Чувствительность приемника	-24 дБм
Дальность связи	До 1000 м

Схема порта обеспечивает ретрансляцию принимаемого сигнала в линию передачи, поэтому несколько устройств ТОР 200 могут включаться в одну оптическую петлю. Однако для обеспечения связи при отключении питания одного из устройств, необходимо применение радиальной схемы связи с системой верхнего уровня. Для этого, в качестве преобразователей верхнего уровня рекомендуется использовать многопортовые преобразователи, например, преобразователи типа МС-9, МС-5 или аналогичные.

1.2.8.4 Порт с интерфейсом RS-485

Исполнение порта с интерфейсом RS-485 используется для организации полудуплексного обмена информацией с устройствами ТОР 200 по двухпроводной линии связи на основе витой пары. Данный способ связи рекомендуется применять при сравнительно небольшом количестве устройств на простых объектах, когда использование оптоволоконного кабеля экономически не целесообразно. Назначение контактов разъема порта с интерфейсом RS-485 приведено в таблице 1.2.6.

Таблица 1.2.6 – Назначение контактов разъема порта с интерфейсом RS-485

Контакт	Сигнал	Назначение
1	DATA B (D+)	Положительный вход/выход данных
4	DATA A (D-)	Отрицательный вход/выход данных

Технические данные порта с интерфейсом RS-485 приведены в таблице 1.2.7.

Таблица 1.2.7 – Параметры порта с интерфейсом RS-485

Параметр	Значение
Тип разъема	Вилка MSTB 2,5/6 (PHOENIX)
Тип интерфейса	Изолированный RS-485
Прочность изоляции	1500 В RMS (1 мин)
Количество устройств в линии	До 32
Полная длина линии связи	До 1200 м

Ответная часть разъема порта представляет собой шестиконтактную розетку с винтовым зажимом проводников, аналогичную применяемым в блоках входных дискретных сигналов и выходных реле. Розетка входит в комплект ЗИП устройств ТОР 200 при заказе данного исполнения порта.

Типовая схема соединения предусматривает параллельное подключение устройств ТОР 200 к линии связи произвольной топологии с учетом ограничений, указанных в таблице 1.2.7.

Работа порта обеспечивается двухпроводной схемой соединения одноименных контактов, однако при больших длинах линии связи для обеспечения выравнивания потенциалов сигнальной земли рекомендуется использовать защитный экран кабеля в качестве третьего проводника. Кроме того, для уменьшения отражений сигнала в длинной линии и повышения помехоустойчивости, по концам линии связи должны устанавливаться терминирующие резисторы. Номинал терминирующего резистора должен равняться волновому сопротивлению используемого кабеля, типовое значение для витой пары – 120 Ом.

1.2.8.5 Порт TTL

Исполнение порта TTL используется для подключения к устройству ТОР 200 внешних преобразователей различных типов, например, оптоэлектрических преобразователей серии МС. Внешний преобразователь может монтироваться непосредственно на девятиконтактном разъеме порта, либо располагаться вблизи от ТОР 200 и подключаться к нему с помощью экранированного кабеля. Назначение контактов разъема порта TTL приведено в таблице 1.2.8.

Таблица 1.2.8 – Назначение контактов разъема порта TTL

Контакт	Сигнал	Назначение
2	TX	Передача данных устройством ТОР 200
3	RX	Прием данных устройством ТОР 200
7	GND	Сигнальная земля
8	+5 V	Питание для внешнего преобразователя
9	+8 V	Питание для внешнего преобразователя (опция)

Технические данные порта TTL приведены в таблице 1.2.9.

Таблица 1.2.9 – Параметры порта TTL

Параметр	Значение
Тип разъема	Розетка DB-9F (DIN 41652)
Уровни сигналов	TTL-совместимые
Потребление внешнего преобразователя по цепям питания	До 100 мА
Длина кабеля связи	До 2 м

К применению рекомендуются преобразователи, имеющие встроенный источник питания, например, преобразователи типа МС-1 или аналогичные. Это позволяет использовать петлевую схему соединения преобразователей и обеспечить непрерывность связи при отключении питания одного из устройств ТОР 200 в петле.

1.2.8.6 Порт с интерфейсом «токовая петля»

Данный вид интерфейса предназначен для подключения устройств по четырехпроводным линиям и обеспечивает достаточно высокую помехоустойчивость канала связи за счет токового принципа передачи сигналов. Линия связи содержит две петли передачи данных в противоположных направлениях, содержащие источник тока, токовый ключ передатчика и токовый детектор приемника. Назначение контактов разъема порта с интерфейсом «токовая петля» приведено в таблице 1.2.10.

Таблица 1.2.10 – Назначение контактов разъема порта с интерфейсом «токовая петля»

Контакт	Сигнал	Назначение
1	+TXD	Положительный выход передатчика ТОР 200
2	-TXD	Отрицательный выход передатчика ТОР 200
4	+RXD	Положительный вход приемника ТОР 200
5	-RXD	Отрицательный вход приемника ТОР 200

Технические данные порта с интерфейсом «токовая петля» приведены в таблице 1.2.11.

Таблица 1.2.11 – Параметры порта с интерфейсом «токовая петля»

Параметр	Значение
Тип разъема	Вилка MSTB 2,5/6 (PHOENIX)
Тип интерфейса	Две пассивных изолированных токовых петли
Прочность изоляции	2000 В
Номинальный ток петель	20/10 мА
Падение напряжения на цепях приема / передачи	Не более 2,0 В при 20 мА
Длина линии связи	До 600 м (при 20 мА, 19200 бит/с)

Ответная часть разъема порта такая же, как и в исполнении порта с интерфейсом RS-485, и при заказе данного порта входит в комплект ЗИП устройства ТОР 200.

В состоянии отсутствия обмена по линии связи токовые петли обтекаются номинальным током за счет преобразователя верхнего уровня (ведущего), т.е. порт устройства ТОР 200 является пассивным интерфейсом без источников питания петель. Соответственно максимальная длина линии связи определяется в первую очередь типом преобразователя верхнего уровня и погонным сопротивлением используемого кабеля.

Примечание – В связи с особенностями организации опроса устройств РЗА системами АСУ ТП, для обеспечения удовлетворительного времени реакции системы, не рекомендуется подключение к одной линии связи (одному ведущему преобразователю) более 8-10 (при скорости обмена 19200 бит/с) ведомых устройств РЗА. Для сохранения времени реакции при меньших скоростях обмена количество устройств соответственно уменьшается. Данное примечание справедливо для всех вышеописанных исполнений портов последовательной связи.

1.2.8.7 Параметры портов последовательной связи

Протокол обмена для порта 1 – стандартный международный протокол МЭК 60870-5-103 либо SPA, переднего порта и порта 2 – SPA.

Скорость обмена, адрес, пароль доступа к параметрам терминалов по последовательному каналу для каждого порта связи задается отдельно в соответствующих пунктах меню или по последовательной связи. Диапазоны этих параметров приведены в таблице 1.2.12.

Таблица 1.2.12 – Параметры портов последовательной связи

Параметр	**Диапазон**	**Значение по умолчанию**
Скорость обмена, бит/с	2400, 4800, 9600, 19200	9600
Адрес	От 1 до 255 (нечётные цифры)	1
Пароль	От 1 до 999	001
Счетчик-монитор, с	От 0 до 35	-

Скорость обмена, SPA-адрес для каждого порта связи устанавливаются независимо и имеют индивидуальные SPA-параметры. Пароль для каждого порта – индивидуальный, однако пароли могут иметь одинаковое значение для разных портов.

Перечень параметров, доступных для обращения к устройствам через порты связи, представляется фирмой – изготовителем при реализации проектов АСУ.

Любое изменение уставок, конфигурации терминалов (групп программных переключателей) или изменение группы уставок по последовательному каналу или через ИЧМ, приводит к формированию события для АСУ ТП о начале и завершении записи измененных параметров в EEPROM.

Для определения состояния линии связи активного последовательного порта связи, на дисплее отображается счетчик, отсчитывающий время с момента последней посылки приема или передачи.

1.2.9 Самодиагностика

1.2.9.1 Общие принципы выполнения

Устройства ТОР 200 предусматривают встроенные программно-аппаратные средства, которые обеспечивают непрерывный контроль правильности функционирования основных частей устройств в целом, повышая степень готовности оборудования к действию и надежность функционирования.

При включении устройств и при работе в штатном режиме производятся тесты самодиагностики, обеспечивающие проверку исправности терминала. В случае отказа микросхемы ПЗУ и «зависании» программы происходит сброс и перезапуск микропроцессора с выполнением начальных тестов самодиагностики устройств. При перезапуске устройств без потери питания выполнение полного цикла тестов самодиагностики осуществляется за время не более 550 мс (исключая тест часов).

При обнаружении неисправности системой самодиагностики загорается красный светодиод Неиспр. на лицевой панели устройств, а на дисплее появляется надпись, сообщающая о внутренней неисправности с указанием кода. Указанные надписи могут быть сброшены нажатием кнопки «С». Одновременно сигнальное выходное реле системы самодиагностики, находившееся в подтянутом состоянии, обесточивается.

1.2.10 Коды неисправности

Перечень кодов внутренних неисправностей устройств ТОР 200 и рекомендуемые действия персонала приведены в 3.4.1. При самоликвидации неисправности система самодиагностики автоматически перезапускает микропроцессор, и устройство продолжает работу в штатном режиме.

Появление неисправностей в области уставок (коды 51, 52, 53, 56) микросхемы энергонезависимой памяти (EEPROM) не всегда означает неустранимую неисправность самой микросхемы, а может быть вызвано пропаданием оперативного питания устройств в момент записи уставок и конфигурации. При этом автоматически выставляются следующие параметры:

– скорость обмена по последовательному каналу – 9600 бит/с;
– адрес устройств – 001 (по всем портам связи);
– пароль доступа к устройствам по последовательному порту – 001 (по всем портам связи).

1.2.11 Электромагнитная совместимость

Устройство сохраняет работоспособность и функционирование без ухудшения качества выполняемых функций (критерий качества функционирования – А) при воздействии следующих видов помех:

1.2.11.1 Магнитного поля промышленной частоты напряженностью (степень жесткости – 5 по ГОСТ Р 50648-94):

– длительно 100 А/м;
– в течении 1 с 1000 А/м.

1.2.11.2 Импульсного магнитного поля напряженностью 1000 А/м (степень жесткости – 5 по ГОСТ Р 50649-94).

1.2.11.3 Электростатические разряды с испытательным напряжением импульса разрядного тока (степень жесткости – 3 по ГОСТ 30804.4.2-2013):

– контактный разряд 6 кВ, 150 пФ;
– воздушный разряд 8 кВ, 150 пФ.

1.2.11.4 Радиочастотного электромагнитного поля напряженностью 10 В/м в полосе частот от 80 до 1000 МГц (степень жесткости – 3 по ГОСТ 30804.4.3-2013).

1.2.11.5 Наносекундные импульсные помехи с заданными амплитудой и длительностью фронта/импульса (степень жесткости – 4 по ГОСТ 30804.4.4-2013):

– цепи переменного и оперативного тока 4 кВ, 5/50 нс;
– приемные и выходные цепи 2 кВ, 5/50 нс;

1.2.11.6 Микросекундные импульсные помехи большой энергии – импульсы напряжения и тока длительностью 1/50 и 6,4/16 мкс соответственно с амплитудой испытательного импульса 4 кВ (степень жесткости – 4 по ГОСТ Р 51317.4.5-99).

1.2.11.7 Повторяющиеся колебательные затухающие помехи частотой (1,0 ± 0,1) МГц (степень жесткости – 3 по ГОСТ Р 51317.4.12-99):

– амплитудное значение первого импульса по схеме подключения источника сигнала «провод-провод» (1,0 ± 0,1) кВ, по схеме «провод-земля» (2,50 ± 0,25) кВ;
– время нарастания первого импульса 75 нс с отклонением ± 20 %;
– модуль огибающей, уменьшающийся после трех-шести периодов на 50 %;
– частота повторения импульсов (400 ± 40) Гц.

Продолжительность воздействия высокочастотного сигнала от 2 до 2,2 с.

Внутреннее сопротивление источника сигнала – (200 ± 20) Ом.

1.2.11.8 Кондуктивные помехи, наведенные радиочастотными электромагнитными полями в диапазоне частот от 150 кГц до 80 МГц, напряжением 10 В (степень жесткости – 3 по ГОСТ Р 51317.4.6-99).

1.2.11.9 Кондуктивные помехи частотой 50 Гц напряжением (степень жесткости – 4 по ГОСТ Р 51317.4.16-2000):

– длительно 30 В;
– в течении 1 с 100 В.

1.2.11.10 Динамические изменения напряжения питания (степень жесткости – 4 по ГОСТ 30804.4.11-2013):

– провалы напряжения 50 % от U_N 2,0 с;

– прерывания напряжения 100 % от U_N 0,5 с.

1.2.11.11 Затухающего колебательного магнитного поля напряженностью 30 А/м (степень жесткости – 4 по ГОСТ Р 50652-94).

1.2.11.12 Колебания напряжения питания величиной ±0,12 U_N (степень жесткости – 3 по ГОСТ Р 51317.4.14-2000).

1.2.11.13 Пульсации напряжения электропитания постоянным током с размахом 10 % от U_N (степень жесткости – 3 по ГОСТ Р 51317.4.17-2000).

1.2.12 Надежность

1.2.12.1 Устройства ТОР 200 в части требований по надежности соответствуют ГОСТ 4.148-85 и ГОСТ 27.003-90.

1.2.12.2 Средняя наработка на отказ сменного элемента не менее 125 000 ч.

1.2.12.3 Среднее время восстановления работоспособного состояния устройств при наличии запасных блоков – не более 2 ч с учетом времени нахождения неисправности.

1.2.12.4 Полный средний срок службы устройств не менее 25 лет при условии проведения требуемых технических мероприятий по обслуживанию.

1.3 Состав изделия

1.3.1 Устройства представляют собой набор блоков, конструктивно объединенных в ½ 19-дюймовой кассете европейского стандарта. Габаритные, установочные размеры, внешний вид устройства приведены в приложении А.

1.3.2 Рабочее положение устройства в пространстве - вертикальное с отклонением от рабочего положения до 5° в любую сторону.

1.3.3 В состав устройства входят следующие блоки:

– блок питания с цепями входных дискретных сигналов и выходных реле;

– блок аналоговых входных сигналов;

– блоки входных дискретных сигналов и выходных реле (в некоторых исполнениях раздельно входа и реле);

– блок центрального процессора;

– блок интерфейсный.

1.3.4 В верхней части лицевой плиты расположены 16 светодиодов сигнализации действия защит. В нижней части лицевой плиты расположены элементы индикации и управления, а также жидкокристаллический дисплей с четырьмя кнопками управления и порт связи с переносным компьютером. Светодиоды Неиспр. и Uпит. расположены над дисплеем. Расположение элементов управления на лицевой плите приведено в приложении Б.

1.3.5 Блоки устанавливаются с тыльной стороны устройств (после удаления задней плиты) в разъёмы на объединительной плате. На блоках располагаются выходные разъемы блоков для подключения внешних цепей (цепей питания, цепей тока, сигнальных и выходных цепей), а также разъёмы портов связи с АСУ ТП. Угольник заземления располагается тоже с тыльной стороны устройства и имеет маркировку. Расположение клемм на задней плите приведено в приложении В.

1.3.6 Клеммные соединители обеспечивают присоединение внешних проводников:

– для подключения измерительных цепей тока и напряжения под винт: одного проводника сечением не менее 1 мм^2. Допускается подключение двух одинаковых проводников сечением не более 2,5 мм^2 каждый. Рабочее сечение проводников составляет 6 мм^2;

– для подключения дискретных цепей, цепей оперативного питания: одного проводника сечением не менее 0,5 мм^2. Допускается подключение двух одинаковых проводников сечением не более 1,5 мм^2 каждый. Рабочее сечение проводников составляет 2,5 мм^2.

Контактные соединения устройств соответствуют классу 2 по ГОСТ 10434-82.

1.3.7 Для нормального функционирования устройства должна быть обеспечена непрерывная цепь (медный провод) между элементом контура заземления и заземляющим угольником минимально возможной длины, сечением не менее 4 мм^2.

1.4 Устройство и работа

Комплектные устройства защиты и автоматики ТОР 200 Д предназначены для выполнения функций релейной защиты, автоматики, местного/дистанционного управления, измерения, сигнализации, регистрации, осциллографирования, диагностики выключателей асинхронных и синхронных двигателей 6-10 кВ мощностью до 5 МВт.

Применение устройств для защиты асинхронного или синхронного двигателя 6-10 кВ предусмотрено в двух вариантах: без цепей напряжения (только токовые цепи – 4 шт. ТТ) или с наличием цепей напряжения (4 шт. ТТ + 4 шт. ТН). В случае применения цепей напряжения возможна организация индивидуальных цепей ЗМН с разрешением от общей схемы ЗМН, а также реализация вольтметровой блокировки токовых защит.

В данном руководстве даны сведения о наиболее полном варианте (с установкой трансформаторов напряжения). В случае применения устройств ТОР 200 Д без цепей напряжения необходимо при конфигурации и установке уставок устройства учитывать, что часть функций отсутствует и правильно устанавливать режим работы функциональной схемы (программных ключей).

Устройства ТОР 200 Д выполняют следующие функции:

в части защит (в зависимости от исполнений устройств):

– защита от перегрузки («псевдотепловая» модель);
– защита асинхронного хода;
– защита пусковых режимов;
– защита от заклинивания ротора;
– одноступенчатая ненаправленная токовая защита от междуфазных замыканий;
– одноступенчатая ненаправленная токовая защита от замыканий на землю;
– одноступенчатая направленная токовая защита от замыканий на землю[1)];
– одноступенчатая защита от замыканий на землю (на высших гармониках);
–защита от несимметричных режимов работы по току обратной последовательности (I2) и по току небаланса (I_d);
– защита от снижения нагрузки;
– УРОВ с отдельным токовым органом;
– однофазная или трёхфазная одноступенчатая защита минимального напряжения[1)];
– одноступенчатая защита по напряжению нулевой последовательности[2)];
– организация цепей блокировки ЛЗШ;

в части автоматики:

– однократное АПВ;
– отключение от внешних цепей (АЧР, ЗМН и др.);
– автоматическое включение резервного двигателя;

в части управления и диагностики выключателя:

– местное (кнопками с лицевой панели терминала или выносными ключами) управление выключателем;
– дистанционное (через АСУ ТП) управление выключателем;
– блокировка от многократных включений выключателя;
– расчет коммутационного и механического ресурса;

[1)] Функции могут быть использованы в зависимости от аппаратной части устройств.

[2)] Функции определяются при заказе.

– контроль времени включения/отключения;
– контроль времени взвода пружины;
– контроль давления элегаза;
– контроль цепей управления (РПО, РПВ I, РПВ II, автомата питания цепей управления выключателем);

в части измерения, осциллографирования, регистрации:

– индикация аналоговых величин тока и напряжения[2)] в первичных/вторичных величинах;
– измерение активной, реактивной мощности, энергии и коэффициента мощности[2)];
– встроенный аварийный осциллограф (режим записи 200, 800 или 1600 Гц);
– регистрация аварийных параметров;
– календарь и часы реального времени;
– энергонезависимая память событий и осциллограмм;

в части связи с АСУ ТП:

– реализация функций телеуправления, телеизмерений и телесигнализации;
– чтение/запись всех параметров нормального и аварийного режимов;
– порт для связи с АСУ (RS-485, оптический интерфейс, TTL или ИРПС «токовая петля»)[1)];
– протоколы обмена данными с устройствами: стандартный МЭК 60870-5-103 и SPA;
– ПО для конфигурирования и задания уставок устройства;

дополнительные возможности:

– назначение дискретных входных цепей, выходных реле и светодиодных индикаторов, задаваемые пользователем из имеющегося списка;
– дополнительные модули входных/выходных сигналов;
– разъем для связи с ПК (на лицевой плите);
– интерфейс «человек-машина» (ИЧМ) с жидкокристаллическим четырехстрочным индикатором (ЖКИ), светодиодами и кнопками управления;
– режим для выполнения тестирования при наладке и обслуживании.

1.4.1 Функциональная и структурная схема устройства

Функциональная схема приведена в приложении Г, где показана взаимосвязь между блоками, входящими в состав устройства ТОР 200 Д. Там же показано назначение входных и выходных сигналов для связи с внешними устройствами. Структурная схема устройства приведена в приложении Д.

ВНИМАНИЕ! На функциональной схеме приведены номера и группы программных ключей, которые позволяют наглядно показать их функциональное назначение. При конфигурировании устройства через ИЧМ (с использованием ЖКИ и кнопок управления) на дисплей выводятся только текстовые наименования функции программного ключа, а не обозначения ключей – SGC, SGS, SGF, SGR, SGB. При конфигурировании устройств с помощью ноутбука доступна полная информация – наименования и обозначения программных ключей, а также контрольные суммы групп ключей.

В настоящем документе будут даваться ссылки на обозначения ключей по функциональной схеме.

[1)] Функции могут быть использованы в зависимости от аппаратной части устройств.

[2)] Функции определяются при заказе.

1.4.2 Функции релейной защиты

Взаимосвязь работы ИО защит с цепями сигнализации, отключения и автоматики показана на функциональной схеме в приложении Г. Использование защит, определяется проектными требованиями и условиями защищаемого объекта.

Набор защит в составе устройства ТОР 200 Д приведен ниже.

1.4.2.1 Защита от перегрузки двигателя («псевдотепловая» защита)

В таблице 1.4.1 показано назначение программных ключей для защиты от перегрузки двигателя. Параметры и характеристики защиты приведены в таблице 1.4.2. Графики срабатывания тепловой защиты приведены в приложении И.

Защита от перегрузки (вводится программным ключом SGF 18/1, через ИЧМ *«Уставки / Перегрузка / Защита: введена»)* выполнена на интегральном принципе с использованием модели нагрева/остывания двигателя с учётом предварительного нагрева двигателя током нагрузки. В качестве входной величины используются фазные токи статора, а уставки характеризуют параметры двигателя по нагреву и остыванию.

Таблица 1.4.1 – Назначение программных ключей защиты от перегрузки двигателя

№ ключа в SGF 18	**Назначение ключа**	**Состояние ключа**	**Значение**
1	Ступень защиты	0	Выведена
		1	Введена
2 - 8	Не используются		

Предварительный нагрев двигателя рассчитывается периодически и определяет текущий нагрев обмоток статора. Начальный нагрев двигателя при включении питания устройства устанавливается на уровне 45 % от уровня отключения, что соответствует примерно нагреву при номинальном токе двигателя. При остановленном двигателе этот уровень быстро понижается до минимального значения. В режиме кратковременной потери питания устройства это позволяет быстро отключить двигатель, если после восстановления питания двигатель перегружается.

Защита действует эффективно при кратковременных или длительных перегрузках двигателя, предотвращая перегрев изоляции обмоток и последующее снижение сопротивления изоляции. Кроме того, защита препятствует повторному включению двигателя после перегрузки и отключения до тех пор, пока расчётная температура обмоток статора не снизится до безопасного уровня.

Выходные цепи защиты (рисунок 1.4.1) действуют на отключение («Перегрузка откл.»), сигнализацию («Перегрузка сигн.»), а также на запрет включения двигателя до остывания («Запрет вкл.») и матрицу выходных реле.

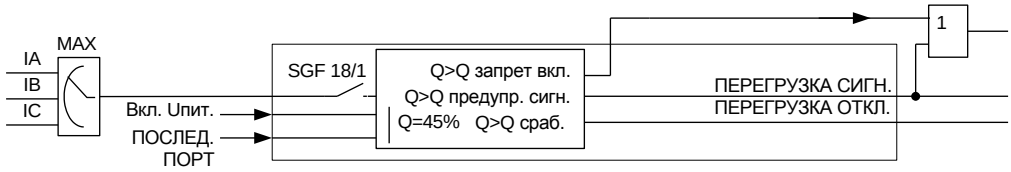

Рисунок 1.4.1 – Структурная схема защиты от перегрузки двигателя

Таблица 1.4.2 – Параметры и характеристики защиты от перегрузки двигателя

Наименование параметра	**Значение параметра**
Диапазон уставок по номинальному току двигателя, А	От 0,20 до 4 I_N
Безопасное время заклинивания ротора, с	От 2 до 120
Коэффициент тепловой защиты, %	От 20 до 100
Уровень предупредительной сигнализации, %	От 50 до 100
Уровень запрета включения двигателя, %	От 20 до 80
Коэффициент охлаждения	От 1 до 64

Действие на отключение выключателя сопровождается запретом последующего включения (до расчётного времени «остывания»), сигнализацию о запрете включения можно вывести на светодиод с самовозвратом (SGS 15/x). Сигнализация действия ступени перегрузки производится на светодиодах, а также на реле предупредительной сигнализации. Предусмотрена возможность действия защиты на матрицу выходных реле.

Рекомендуется использовать в качестве защиты от перегрузки асинхронных двигателей с действием на отключение и сигнализацию.

1.4.2.2 Защита от асинхронного хода (ЗАХ)

В таблице 1.4.3 показано назначение программных ключей для ступени ЗАХ. Параметры и характеристики защиты приведены в таблице 1.4.4.

Принцип действия защиты (рисунок 1.4.2) основан на контроле повышенного значения тока статора двигателя и периода качаний, возникающих при асинхронном режиме двигателя. Возникающие в режиме асинхронного хода биения тока статора фиксируются токовым органом. Защита выполнена с независимой характеристикой, уставка по току пуска ЗАХ выбирается больше номинального тока нагрузки (1,3-1,4) I_N, а уставка по времени отстраивается от пускового режима. Контроль периода качаний производится с использованием выдержки времени на возврат, уставка которой задаётся обычно около 2 с.

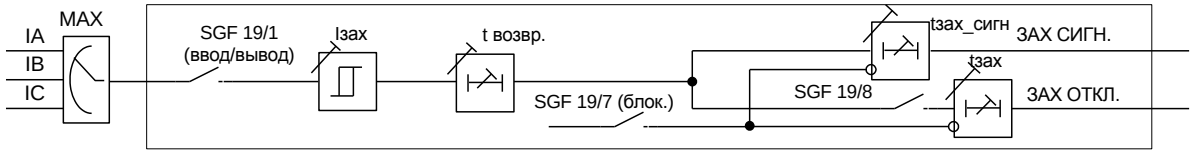

Рисунок 1.4.2 – Структурная схема ЗАХ

Защита имеет в своем составе две выдержки времени. Первая выдержка времени действует на предупредительную (вводится программным ключом SGF 14/2) и на светодиодную сигнализацию (вводится программным ключом SGS 3/x), а также на матрицу выходных реле (вводится программным ключом SGR 4/x). Вторая выдержка времени действуют на отключение (вводится программным ключом SGF 19/8=1).

Возможно выполнение блокировки защиты установкой программного ключа SGF 19/7=1 (в ИЧМ *«Уставки / Защ.асинх.хода / Блокировка: введена»*).

Таблица 1.4.3 – Назначение программных ключей ЗАХ

№ ключа в SGF 19	**Назначение ключа**	**Состояние ключа**	**Значение**
1	Ступень защиты	0	Выведена
		1	Введена
2- 6	Не используются		
7	Блокировка ступени	0	Выведено
		1	Введено
8	Выдержка времени на отключение	0	Выведена
		1	Введена

Выход защиты действует на отключение выключателя, сигнализацию на светодиодах (SGS 3/x), на реле предупредительной сигнализации (SGF 14/2=1) и на матрицу выходных реле (SGR 4/x).

Рекомендуется использование для синхронных двигателей с действием на отключение и ресинхронизацию. Действие на ресинхронизацию может быть обеспечено выходным реле матрицы, подключенным на выходной сигнал «Асинхронный ход».

Таблица 1.4.4 – Параметры и характеристики ЗАХ

Наименование параметра	Значение параметра
Диапазон уставок по току срабатывания, А	От 0,10 до 40 I_N
Уставка по выдержке времени на возврат, с	От 0,05 до 20
Уставка по времени срабатывания, с	От 0,05 до 300
Основная погрешность по времени срабатывания, % от уставки: - при уставках менее 0,5 с; - при уставках более 0,5 с	 ± 25 мс ± 3
Основная погрешность по току срабатывания, % от уставки: - при уставках менее 0,50 I_N; - при уставках более 0,50 I_N	 ± 5 ± 3

1.4.2.3 Защита пусковых режимов

Защита пусковых режимов предназначена для контроля режима пуска двигателя, предотвращая перегрев обмоток в результате длительного протекания пусковых токов, значительно превышающих номинальные величины. В таблице 1.4.5 показано назначение программных ключей для ступени защиты пусковых режимов. Параметры и характеристики защиты приведены в таблице 1.4.6.

Таблица 1.4.5 – Назначение программных ключей защиты пусковых режимов

№ ключа в SGF 20	Назначение ключа	Состояние ключа	Значение
1	Ступень защиты	0	Выведена
		1	Введена
2	Режим работы	0	Токовый
		1	От теплового воздействия
3 - 6	Не используются		
7	Блокировка ступени	0	Запрещена
		1	Разрешена
8	Защита от заклинивания ротора	0	Выведена
		1	Введена

Ввод/вывод защиты производится программным ключом SGF 20/1 (в ИЧМ *«Уставки / Защ.пуск.режима / Защита: введена»*).

Защита (рисунок 1.4.3) выполнена с независимой или обратнозависимой от тока характеристикой (выбор производится программным ключом SGF 20/2), расчет времени срабатывания при обратнозависимой характеристике производится по формуле

$$T_{cp} = \frac{I_s^2 \cdot t_s}{I_{cp}^2}, \qquad (1.3)$$

где I_s – уставка по току;

t_s – уставка по времени;

I_{cp} – ток фактически протекающий в измерительных цепях.

При использовании независимой характеристики уставка по току срабатывания защиты выбирается равной примерно половине пускового тока, а время срабатывания – больше времени пуска двигателя при пониженном напряжении на секции. При применении обратнозависимой характеристики учитывается реальная величина пускового тока (в т.ч. и при пониженном напряжении в момент пуска), что позволяет точнее учитывать нагрев обмоток при пуске двигателя. В качестве уставки по току Iпуск и времени tпуск в этом режиме рекомендуется использовать паспортные данные пускового тока и времени пуска

двигателя с небольшим запасом. Возможно выполнение блокировки защиты установкой программного ключа SGF 20/7=1 (в ИЧМ *«Уставки / Защ.пуск. режима/ Блокировка: введена»*).

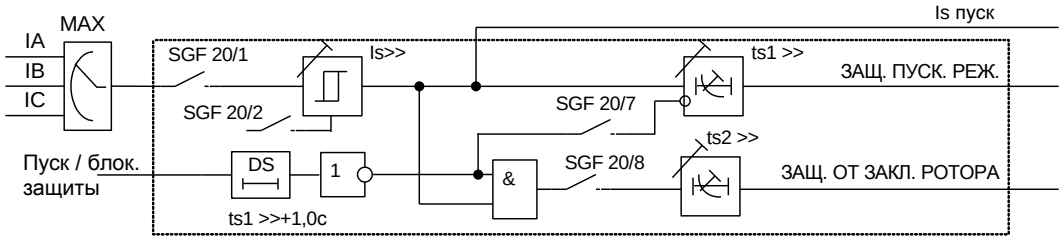

Рисунок 1.4.3 – Логическая схема защиты пусковых режимов

Выходной сигнал защиты действует на отключение выключателя, на светодиодную сигнализацию, а также на матрицу выходных реле.

Таблица 1.4.6 – Параметры и характеристики защиты пусковых режимов

Наименование параметра	Значение параметра
Диапазон уставок по току, А	От 0,10 до 10 I_N
Диапазон уставок по времени, с	От 0,05 до 100
Коэффициент возврата, не менее	0,9
Время срабатывания минимальное, мс	65
Основная погрешность по времени срабатывания, % от уставки: - при уставках менее 0,5 с; - при уставках более 0,5 с	 ± 25 мс ± 3
Основная погрешность по току срабатывания, % от уставки: - при уставках менее 0,50 I_N; - при уставках более 0,50 I_N	 ± 5 ± 3

1.4.2.4 Защита от потери нагрузки

Структурная схема защиты от потери нагрузки приведена на рисунке 1.4.4. В таблице 1.4.7 показано назначение программных ключей защиты. Параметры и характеристики защиты приведены в таблице 1.4.23.

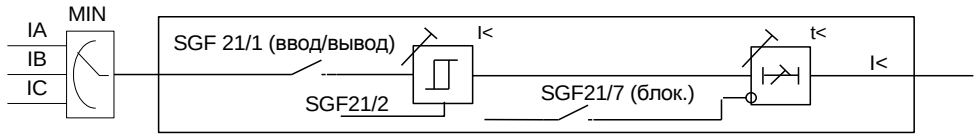

Рисунок 1.4.4 – Структурная схема защиты от потери нагрузки

Таблица 1.4.7 – Назначение программных ключей защиты от потери нагрузки

№ ключа в SGF21	Назначение ключа	Состояние ключа	Значение
1	Ступень защиты	0	Выведена
		1	Введена
2	Режим работы	0	По трем фазам
		1	По фазам А и С
7	Блокировка ступени	0	Выведено
		1	Введено
3 – 6, 8	Не используются		

Ввод/вывод защиты производится программным ключом SGF 21/1 (в ИЧМ *«Уставки/ Защ. потери нагр/ Защита: введена»*). Характеристика срабатывания защиты – независимая. Защита реагирует на снижение тока нагрузки и через выдержку времени происходит срабатывание ступени. Выходной сигнал защиты может действовать на отключение выключателя, а также на светодиодную сигнализацию (вводится программным ключом SGS 10/x). Возможно выполнение блокировки защиты установкой программного ключа SGF 21/7=1 (в ИЧМ *«Уставки / Защ. потери нагр / Блокировка: введена»*).

Использование защиты рекомендуется для технологических процессов, не допускающих потери привода (конвейер, насосы и пр.).

Таблица 1.4.8 – Параметры и характеристики защиты от потери нагрузки

Наименование параметра	**Значение параметра**
Диапазон уставок по току срабатывания, А	От 0,10 до 4 I_N
Уставка по времени срабатывания, с	От 0,05 до 300
Основная погрешность по времени срабатывания, % от уставки: - при уставках менее 0,5 с; - при уставках более 0,5 с	 ± 25 мс ± 3
Основная погрешность по току срабатывания, % от уставки: - при уставках менее 0,50 I_N; - при уставках более 0,50 I_N	 ± 5 ± 3

1.4.2.5 Трехфазная ненаправленная максимальная токовая защита

Структурная схема МТЗ от междуфазных замыканий изображена на рисунке 1.4.5. В таблице 1.4.9 показано назначение программных ключей МТЗ первой ступени. Технические характеристики МТЗ первой ступени приведены в таблице 1.4.10 .

Таблица 1.4.9 – Назначение программных ключей МТЗ первой ступени

№ ключа в SGF 3	**Назначение ключа**	**Состояние ключа**	**Значение**
1	Ступень защиты	0	Выведена
		1	Введена
7	Блокировка ступени	0	Запрещена
		1	Разрешена
2 – 6, 8	Не используются		

Ввод в работу МТЗ осуществляется с помощью программного ключа SGF 3/1=1, через ИЧМ *«Уставки / МТЗ 1 ступень / Защита: введена»*.

Предусмотрен пуск/блокировка действия ступени защиты входным сигналом «Пуск защит» (сигнал выбирается при помощи матрицы входных сигналов) или с помощью ступени напряжения U< (SGF 6/5=1), если таковая в данном исполнении имеется.

Ступень МТЗ имеет одну регулируемую выдержку времени. Защита выполнена в виде трёх однофазных реле тока, которые пускаются, когда ток одной или нескольких фаз превышает величину уставки соответствующей ступени.

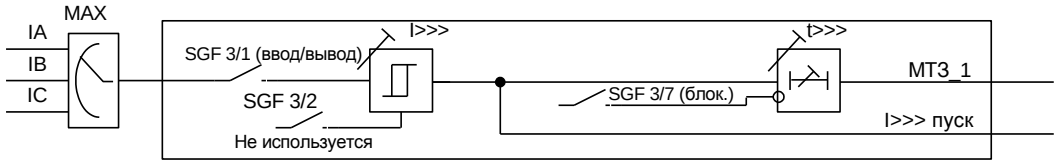

Рисунок 1.4.5 – Структурная схема МТЗ от междуфазных замыканий

Выходные цепи ступени защиты действуют на цепи сигнализации, выходных реле и регистрации. Пуск и срабатывание ступени защиты сопровождается срабатыванием определённых выходных реле, соответствующими сообщениями на дисплее и формированием событий для АСУ.

МТЗ первой ступени действует на отключение, пуск УРОВ, запрет АПВ, а также на светодиодную сигнализацию и выходные реле (через программируемые матрицы).

Для выполнения «вольтметровой» блокировки ступени МТЗ предусмотрен дискретный вход 2.6 «Пуск защит». Действие блокировки на ступень можно ввести или вывести с помощью ключа SGF 3/7, через меню необходимо установить *«Уставки / МТЗ 1 ступень / Блокировка: введена»*.

Таблица 1.4.10 – Параметры и характеристики МТЗ первой ступени

Наименование параметра	**Значение параметра**
Номинальный входной ток защиты, А	1; 5
Диапазон уставок по току, А	От 0,25 до 40 I_N
Диапазон уставок по времени, с T1	От 0,05 до 300
Время срабатывания при кратности входного тока не менее 1,5 к уставке, мс	65
Время возврата, мс, не более	65
Коэффициент возврата, типовой	0,95
Основная погрешность по времени срабатывания, % от уставки: - при уставках менее 0,5 с; - при уставках более 0,5 с	 ± 25 мс ± 3
Основная погрешность по току срабатывания, % от уставки: - при уставках менее 0,50 I_N; - при уставках более 0,50 I_N	 ± 5 ± 2,5

Сигналы пуска защиты пускового режима или первой ступени МТЗ, используются для построения «логической защиты шин», а также пуска дуговой защиты и т.п. Они вводятся/выводятся с помощью ключей SGF 8/2 и SGF 8/1 соответственно (таблица 1.4.11). Предусмотрено формирование выходного сигнала пуска ЛЗШ по схеме «И» с контролем положения выключателя (с помощью сигнала «РПВ») для улучшения избирательности «мёртвой зоны» секционного выключателя и вывода цепей блокировки ЛЗШ при отключённом выключателе. Ввод/вывод схемы «И» производится программным ключом SGF 8/3. Для ввода в действие сигнала «Блок. ЛЗШ» от первой ступени МТЗ через ИЧМ необходимо выполнить следующее: *«Уставки / Блокировка ЛЗШ / От МТЗ 1 ст.: введена»*.

Таблица 1.4.11 – Назначение программных ключей блокировки ЛЗШ

№ ключа в SGF 8	**Назначение ключа**	**Состояние ключа**	**Значение**
1	Использование защиты пускового режима на блокировку ЛЗШ	0	Выведена
		1	Введена
2	Использование пуска МТЗ на блокировку ЛЗШ	0	Выведено
		1	Введено
3	Контроль включенного положения выключателя при блокировке ЛЗШ	0	Выведен
		1	Введен
4 - 8	Не используются		

ВНИМАНИЕ! Для предотвращения ложной работы логической защиты шин рекомендуется на отходящих присоединениях выполнять токовые цепи аналогично токовым цепям вводных присоединений.

1.4.2.6 Ненаправленная/направленная МТЗ от замыканий на землю

Токовые цепи защиты подключаются к ТТНП или на ток нулевой последовательности фазных ТТ. Производится предварительная цифровая фильтрация входного тока.

Ненаправленная/направленная МТЗ от замыканий на землю имеет две выдержки времени, одна из которых выполнена с независимой, а другая – с обратнозависимой характеристикой срабатывания.

В таблице 1.4.12 перечислено назначение программных ключей защиты. Ввод/вывод защиты от замыканий на землю осуществляется с помощью программного ключа SGF 4/1. Действие выдержки времени to_1 (сигнал ТЗНП_1) на сигнал вводится программным ключом SGF 4/3. Предусмотрен выбор действия выдержки времени to_2 (сигнал ТЗНП_2) на сигнал и на отключение выключателя (SGF 4/8=1) с запретом или без запрета АПВ, светодиодную сигнализацию, на реле предупредительной сигнализации, матрицу выходных реле, а также на пуск УРОВ. Возможна блокировка действия защиты от замыканий на землю внешним сигналом при установке программного ключа SGF 4/7=1.

Устройства имеют одну ступень токовой ненаправленной или направленной защиты от замыканий на землю. Ненаправленная ступень токовой защиты может быть выполнена с реагированием на ток основной частоты или на ток высших гармонических составляющих (аналог УСЗ-3М). Выбор принципа действия производится программным ключом SGF 4/2.

Направленная ступень выполнена с использованием реле направления мощности нулевой последовательности. Реле подключается на ток и напряжение нулевой последовательности. Направленное срабатывание ступени выбирается программным ключом SGF 26/7=1. Угол максимальной чувствительности защиты выбирается в диапазоне от 0 до 360° с шагом 1°. Для сетей с изолированной нейтралью уставку по углу максимальной чувствительности рекомендуется задавать близкой к минус 90° (ток опережает напряжение).

Кроме независимой характеристики, ступень токовой защиты от замыканий на землю имеет набор обратнозависимых времятоковых характеристик, которые задаются с помощью программных ключей SGF 4/4…6. Действие защиты осуществляется через выход ТЗНП_2.

Таблица 1.4.12– Назначение программных ключей ТЗНП

№ ключа в SGF 4	**Назначение ключа**	**Состояние ключа**	**Значение**
1	Ступень защиты	0	Выведена
		1	Введена
2	Принцип работы	0	По основной гармонике
		1	По высшим гармоникам
3	Выдержка времени Т1	0	Выведена
		1	Введена
4 - 6	Выбор характеристики срабатывания выдержки времени Т2	000	Независимая
		100	Чрезвычайно инверсная
		010	Сильно инверсная
		110	Инверсная
		001	Длительно инверсная
		101	RI-типа
		011	RXIDG-типа
		111	Независимая
7	Блокировка ступени	0	Выведено
		1	Введено
8	Выдержка времени Т2 на отключение	0	Не действует
		1	Действует

Структурная схема МТЗ от замыканий на землю изображена на рисунке 1.4.6.

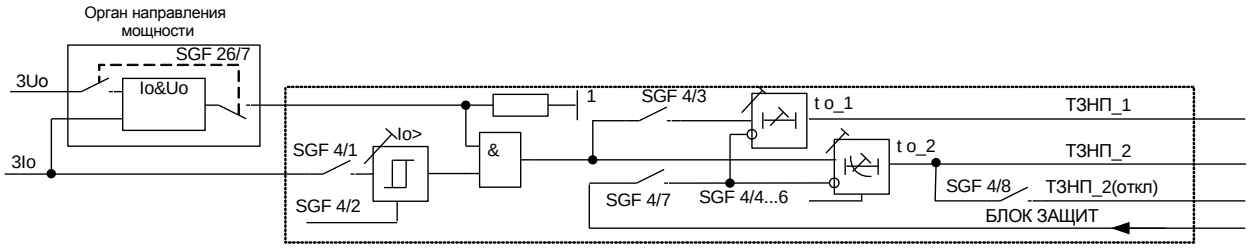

Рисунок 1.4.6 – Структурная схема МТЗ от замыканий на землю

Выходные сигналы ступени защиты используются в цепях сигнализации, отключения, автоматики, выходных реле и регистрации (определяется исполнением устройств).

Работа защиты сопровождается регистрацией событий для АСУ.

Параметры и характеристики ступени МТЗ от замыканий на землю с независимой характеристикой соответствуют значениям, приведенным в таблице 1.4.13.

Таблица 1.4.13 – Параметры и характеристики ступени МТЗ от замыканий на землю

Наименование параметра	**Значение параметра**
Номинальный входной ток защиты, А	1,0 (0,2)
Диапазон уставок по току, А	От 0,01 до 50 I_N
Диапазон уставок по первичному току, А (тип ТТНП – ТЗЛ)	От 1,5 (0,3) до 300 (60)
Диапазон уставок по времени, с T1 T2	От 0,05 до 300 От 0,05 до 300
Время срабатывания при кратности входного тока не менее 2,5 к уставке, мс	65
Время возврата, мс, не более	65
Коэффициент возврата, типовой	0,95
Основная погрешность по времени срабатывания, % от уставки: - при уставках менее 0,5 с; - при уставках более 0,5 с	 ± 25 мс ± 3
Основная погрешность по току срабатывания, % от уставки: - при уставках менее 0,50 I_N; - при уставках более 0,50 I_N	 ± 5 ± 2,5

Чувствительность защиты от замыканий на землю, которую обеспечивают устройства при различном соединении трансформаторов ТТНП (на примере ТТНП типа ТЗЛ), приведена в таблице 1.4.14.

Таблица 1.4.14 – Чувствительность защиты от замыканий на землю

Входной номинальный ток, А	**Первичный ток срабатывания, А**				
	один трансформатор	**два последовательно соединенных трансформатора**	**три последовательно соединенных трансформатора**	**два параллельно соединенных трансформатора**	**три параллельно соединенных трансформатора**
1,00	1,30	1,95	2,61	1,45	1,47
0,20	0,30	0,41	0,59	0,50	0,65

Характеристики зависимости времени срабатывания защиты от тока соответствуют требованиям стандарта ГОСТ 27918-88 и имеют четыре вида: чрезвычайно инверсная, сильно инверсная, инверсная и длительно инверсная.

Время срабатывания для различных видов характеристик определяется по формуле

$$t = \frac{k \cdot \beta}{(I / I_{пуск})^{\alpha} - 1}, \qquad (1.4)$$

где t – время срабатывания, с;

k – временной коэффициент от 0,05 до 1,00;

I – входной ток;

$I_{пуск}$ – уставка по пусковому току третьей ступени МТЗ;

α, β – коэффициенты, определяющие степень инверсии.

Значения коэффициентов α, и β соответствуют данным, указанным в таблице 1.4.15.

Таблица 1.4.15 – Коэффициенты зависимых характеристик

Вид характеристики	**α**	**β**
Инверсная	0,02	0,14
Сильно инверсная	1,0	13,5
Чрезвычайно инверсная	2,0	80,0
Длительно инверсная	1,0	120,0

Предусмотрены специальные характеристики RI и RXIDG-типа с зависимой от тока выдержкой времени.

Время срабатывания характеристики RI-типа определяется по формуле

$$t = \frac{k}{0{,}339 - 0{,}236 \cdot I_{пуск} / I}. \qquad (1.5)$$

Время срабатывания характеристики RXIDG-типа определяется по формуле

$$t = 5{,}8 - 1{,}35 \cdot \ln\left(\frac{I}{k \cdot I_{пуск}}\right), \qquad (1.6)$$

где t – время срабатывания, с;

k – временной коэффициент от 0,05 до 1,00;

I – входной ток;

$I_{пуск}$ – уставка по пусковому току третьей ступени МТЗ.

Графики обратнозависимых характеристик приведены в приложении Е.

При использовании зависимой характеристики срабатывания реле пускается при токах, превышающих уставку пускового тока, но не более:

– 1,3 от тока уставки для всех видов характеристик, кроме длительно инверсной;

– 1,1 от тока уставки для длительно инверсной характеристики.

Рабочий диапазон токов для длительно инверсной характеристики определяется как (2 - 7) I / $I_{МТЗ\ 3}$, а для чрезвычайно инверсной, сильно инверсной и инверсной как (2 - 20) I / $I_{МТЗ\ 3}$. В рабочем диапазоне токов для всех зависимых характеристик погрешности (в процентах) по времени срабатывания соответствуют значениям, приведенным в таблице 1.4.16.

Таблица 1.4.16 – Погрешности срабатывания зависимых характеристик

Кратность тока $I/I_{пуск}$	**От 2 до 5**	**От 5 до 7**	**От 7 до 10**	**От 10 до 20**	**20**
Чрезвычайно инверсная, RXIDG-типа	13	8	8	6	5
Сильно инверсная	12	7	8	6	5
Нормально инверсная	12	6	6	6	5
Длительно инверсная	12	7	5	-	-

В случае выбора обратнозависимых характеристик необходимо учитывать следующие условия:

– диапазон уставок по току срабатывания ступени МТЗ - от 0,10 до 5 I_N, а уставка больше 5 I_N будет восприниматься как 5 I_N;

– множительные коэффициенты *k* обратнозависимых характеристик определяют время срабатывания этих ступеней защит;

– если множительные коэффициенты *k* задаются большими, чем 1, то они воспринимаются равными 1.

Защита от замыканий на землю на высших гармониках (аналог УСЗ-3М)

При выборе такого режима работы защиты устройства выделяют в токе нулевой последовательности (НП) ток высших гармонических составляющих с подавлением тока основной гармоники.

Определение поврежденного присоединения может производиться с использованием принципа абсолютного или относительного замера уровня высших гармоник в токе НП.

Принцип абсолютного замера основан на том, что при внутреннем ОЗЗ содержание высших гармоник в защищаемом присоединении должно быть больше, чем при внешнем замыкании на землю. Содержание высших гармоник в токе ОЗЗ в зависимости от особенностей электрической сети (количества и характера источников высших гармоник, режимов их работы, режимов работы сети и др.), как показывают исследования различных авторов, может изменяться от единиц до десятков процентов. Поэтому достаточно точный выбор уставок срабатывания затруднителен. Учитывая вышеизложенное, уставки для данного принципа работы определяют приближенно по значению суммарного емкостного тока сети и уточняют в процессе эксплуатации защиты, как это делается, например, для устройства УСЗ-2/2. К примеру, в суммарном емкостном токе сети 25 А по характеристике заложено содержание тока частотой 350 Гц порядка 0,42 А. При подаче тока такой величины через ТТНП типа ТЗЛ срабатывание устройства будет происходить при уставке ТЗНП равной 0,25 А (с учетом коэффициента передачи ТТНП примерно 27:1).

Принцип относительного замера основан на сравнении уровней высших гармоник в токах ОЗЗ всех присоединений защищаемого объекта. При внутреннем ОЗЗ содержание высших гармоник в поврежденном присоединении всегда больше, чем в любом из неповрежденных присоединений. Сравнивая показания измеряемой величины тока при ОЗЗ, полученные от каждого из устройств, находят максимальное значение и определяют поврежденное присоединение. Проводить измерение по всем присоединениям рекомендуется за короткое время, чтобы исключить изменение во времени параметров сети, и, как следствие, величин токов высших гармоник.

Проведение замеров по всем присоединениям за короткое время в ручном режиме не всегда возможно, поэтому автоматизация этого процесса повысит достоверность результата в определении поврежденного присоединения. Процесс определения поврежденного присоединения с использованием АСУ выглядит следующим образом:

– при появлении ОЗЗ срабатывает реле напряжения нулевой последовательности (РННП), которое своим контактом (или по приходу события от микропроцессорного реле) запускает алгоритм подпрограммы определения поврежденного фидера;

– через выдержку времени система в автоматическом режиме поочередно запрашивает все устройства на присоединениях о величине тока повреждения (3I0). Опрос длится по времени до 1 с, что позволяет исключить погрешности, описанные выше;

– выделяется максимальное значение тока, а значит и поврежденное присоединение;

– на экран диспетчера выходит сообщение о поврежденном присоединении;

– отключение присоединения возможно либо по команде диспетчера, либо в автоматическом режиме. При наличии примерно равных значений на двух присоединениях возможно поочередное отключение присоединений;

– после отключения проверяется возврат РННП, что свидетельствует о достоверности результата.

В настоящее время для выполнения централизованной сигнализации ОЗЗ на принципе относительного замера высших гармоник в токе ОЗЗ, как правило, применяют устройства типа УСЗ-3М, основным недостатком которых является необходимость участия оперативного персонала в работах по определению поврежденного присоединения, что увеличивает время поиска и ликвидации замыкания на землю.

Определение поврежденного присоединения можно обеспечить также без использования АСУ. Основу предлагаемой групповой защиты составляют ИО с обратнозависимой от тока временной характеристикой, подключенные к ТТНП различных присоединений. Логика защиты предусматривает одновременный пуск нескольких ИО при возникновении ОЗЗ и последующий запрет набора выдержки времени ИО по факту срабатывания первого из них. Первым, как следует из приведенного выше, сработает ИО, подключенный к ТТНП поврежденного присоединения, таким образом, обеспечивая селективность защиты.

Для реализации защиты необходимо вывести действие ИО на отдельное реле (с переключающим контактом) и реализовать следующую схему (рисунок 1.4.7).

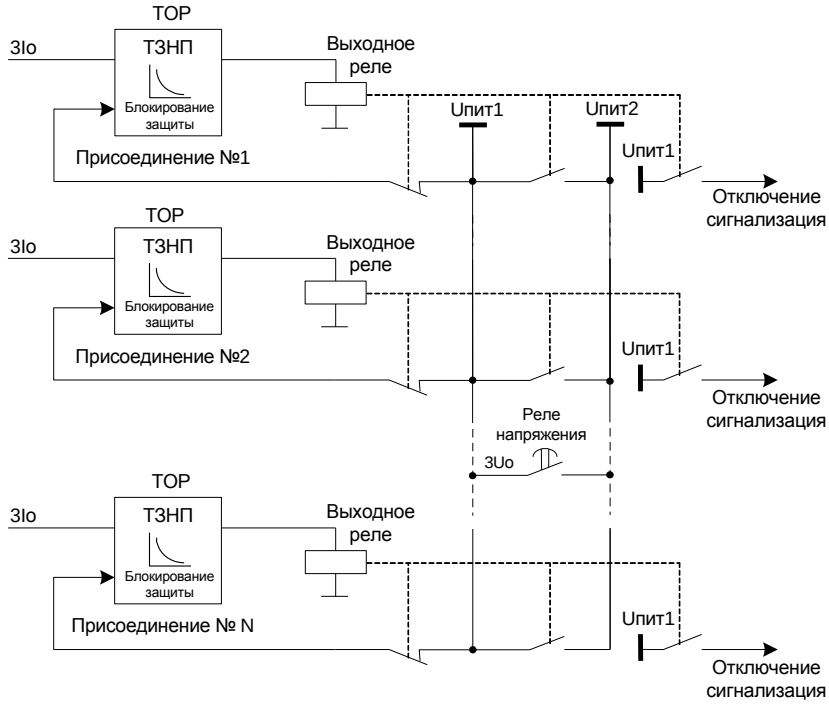

Рисунок 1.4.7 – Структурная схема защиты

Реле напряжения необходимо для блокировки схемы при ОЗЗ на шинах (отключение шин – со второй выдержкой времени). Пример схемы организации групповой ТЗНП на ПС или СШ приведен в приложении Д на рисунке Д.4.

Для достижения эффективности работы защиты от ОЗЗ и минимизации погрешности важно, чтобы все подключенные устройства на секции (или ПС) были настроены одинаково. Для этого при настройке защиты на каждое из устройств через кабельный ТТНП подается ток

одной и той же величины частотой 350 Гц и в экране измерений в первичных величинах считывают значения тока 3I0. Рекомендуется подстройкой коэффициента трансформации ТТНП (согласно меню) добиться одинаковых измерений на всех устройствах.

Для поиска и устранения КЗ на землю необходимо обеспечить одинаковый первичный ток срабатывания защиты каждого устройства, в этом случае рекомендуется пользоваться следующей методикой. Через кабельный ТТНП подается ток частотой 350 Гц, равный величине первичного тока срабатывания в соответствии с таблицей 1.4.17, в экране измерений считывается значение вторичного тока 3I0, которое необходимо использовать как уставку ТЗНП.

В таблице 1.4.17 приведены значения первичного тока срабатывания защиты с трансформаторами тока типа ТЗЛ, ТЗЛМ при частоте 350 Гц в зависимости от значений суммарного емкостного тока сети.

Таблица 1.4.17 – Значения первичного тока срабатывания защиты

Суммарный емкостный ток сети, А	**Первичный ток срабатывания, А**	**Уставка ТЗНП, А**
15	0,25	0,15
25	0,42	0,25
35	0,60	0,35
50	0,84	0,50
75	1,26	0,75
100	1,67	1,00
150	2,50	1,50
250	4,20	2,50

Минимальный/максимальный первичный ток срабатывания частотой 350 Гц с учётом диапазона уставок защиты составляет 0,16/16,7 А.

Рекомендуется использовать ненаправленную и направленную МТЗ по основной гармонике, с действием на сигнал при работе в сети с изолированной нейтралью. При резонансно-заземлённой нейтрали рекомендуется использовать защиту с реагированием на ток высших гармонических составляющих.

Рекомендуется использовать ненаправленную и направленную ТЗНП по основной гармонике, с действием на сигнал при работе в сети с изолированной нейтралью. При резонансно-заземлённой нейтрали рекомендуется использовать защиту с реагированием на ток высших гармонических составляющих. Для ввода в действие ступени ТЗНП необходимо через ИЧМ выбрать *«Уставки / ТЗНП / Защита: введена»*.

Действие ТЗНП с первой выдержкой времени ТЗНП_1 (SGF 4/3=1) предусмотрено на цепи предупредительной сигнализации (SGF 14/3=1), а также на светодиодную сигнализацию и выходные реле (через программируемые матрицы). Действие ступени со второй выдержкой времени ТЗНП_2 предусмотрено на сигнал и на отключение (SGF 4/8=1), отключение сопровождается запретом АПВ. Предусмотрено действие ступени на цепи предупредительной сигнализации (SGF 14/4=1), а также на светодиодную сигнализацию и выходные реле (через программируемые матрицы).

1.4.2.7 Токовая защита обратной последовательности (ТЗОП)

Параметры и характеристики ТЗОП приведены в таблице 1.4.19. В таблице 1.4.18 показано назначение программных ключей ТЗОП (рисунок 1.4.8).

Таблица 1.4.18 – Назначение программных ключей ТЗОП

№ ключа в SGF 5	Назначение ключа	Состояние ключа	Значение
1	Ступень защиты	0	Выведена
		1	Введена
2	Режим работы	0	По трем фазам
		1	По фазам А и С
3 - 7	Не используются		
8	Действие ЗОФ на отключение	0	Выведена
		1	Введена

Защита реагирует на ток обратной последовательности. Ввод/вывод защиты производится ключом SGF 5/1. Имеется возможность выбора принципа работы защиты: двухфазный или трехфазный. Расчеты выполняются по формулам

$$I2 = \frac{1}{3}(I_a + \boldsymbol{a}^2 I_b + \boldsymbol{a} I_c), \quad (1.7)$$

где $\boldsymbol{a} = e^{\left(j\frac{2\pi}{3}\right)}$ – оператор фазы,

$$I2 = \frac{1}{\sqrt{3}}\left(I_a \cdot e^{\left(\frac{j\pi}{6}\right)} + I_c \cdot e^{\left(\frac{j\pi}{2}\right)}\right). \quad (1.8)$$

При установке ТТ в двух фазах защита реагирует на обрыв фаз А и С (первичная или вторичная цепь). При этом рекомендуется установить программный ключ SGF 5/2 в положение «двухфазный режим», расчет ведется по формуле 1.8. Можно создать «мнимую» фазу В (суммируя токовые цепи ф. А и ф. С) и выбрать программным ключом SGF 5/2 режим трёхфазной работы.

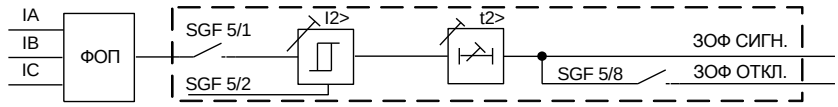

Рисунок 1.4.8– Структурная схема ТЗОП

При установке ТТ в трёх фазах защита реагирует на обрыв всех фаз. При этом необходимо выбрать программным ключом SGF 5/2 режим трёхфазной работы. По формуле 1.7 расчет ведется на основании замера токов трёх фаз.

Вычисления производятся в векторных величинах. Характеристика защиты – независимая.

Защита действует на сигнал или отключение. Ключом SGF 5/8 вводится действие защиты на отключение. Работа защиты сопровождается регистрацией событий для АСУ.

Таблица 1.4.19 – Параметры и характеристики ТЗОП

Наименование параметра	Значение параметра
Диапазон уставок по току обратной последовательности, А	От 0,03 до 2,50 I_N
Диапазон уставок по времени, с	От 0,06 до 300
Время срабатывания, мс	65
Время возврата, мс, не более	65
Коэффициент возврата, не менее	0,9
Основная погрешность по времени срабатывания, %	± 2
Основная погрешность по току срабатывания, %	± 3

1.4.2.8 Защита от несимметричного режима работы нагрузки (защита обрыва фаз – ЗОФ по току небаланса Id)

В таблице 1.4.20 показано назначение программных ключей для защиты от несимметричного режима работы нагрузки.

Таблица 1.4.20 – Назначение программных ключей защиты от несимметричного режима работы нагрузки

№ ключа в SGF 46	**Назначение ключа**	**Состояние ключа**	**Значение**
1	Ступень защиты	0	Выведена
		1	Введена
2	Режим работы	0	По трем фазам
		1	По фазам А и С
3 - 7	Не используются		
8	Действие ЗОФ на отключение	0	Выведена
		1	Введена

Защита от несимметричного режима работы нагрузки (рисунок 1.4.9) реализуется путем определения максимального и минимального токов в трёх фазах и вычисления тока небаланса по формуле

$$\Delta I = \frac{I_{max} - I_{min}}{I_{max}} \cdot 100\% . \qquad (1.9)$$

Защита от обрыва фаз не работает при значениях фазных токов меньших 0,1 I_N. Ввод/вывод защиты производится ключом SGF 46/1.

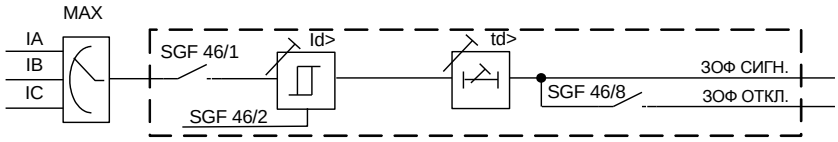

Рисунок 1.4.9 – Структурная схема защиты

При установке ТТ в двух фазах защита реагирует на обрыв фаз А и С (первичная или вторичная цепь). При этом рекомендуется установить программный ключ SGF 46/2 в положение «двухфазный режим». Можно создать «мнимую» фазу В (суммируя токовые цепи ф. А и ф. С) и выбрать программным ключом SGF 46/2 режим трёхфазной работы.

При установке ТТ в трёх фазах защита реагирует на обрыв всех фаз. При этом необходимо выбрать программным ключом SGF 46/2 режим трёхфазной работы. Работа защиты сопровождается регистрацией событий для АСУ.

ВНИМАНИЕ! Для предотвращения ложной работы логической защиты шин рекомендуется на отходящих присоединениях выполнять токовые цепи аналогично токовым цепям вводных присоединений.

Терминал ТОР 200 Д имеет возможность определения несимметричного режима по току обратной последовательности (ТЗОП) I2 или по току небаланса Id. Эти критерии можно использовать как по отдельности, так и вместе.

Для ввода в действие ТЗОП необходимо установить программный ключ SGF 5/1=1 (в ИЧМ *«Уставки / ЗОФ I2 / Защита: введена»*). Чтобы задействовать защиту по Id, необходимо установить SGF 46/1=1 (в ИЧМ *«Уставки / ЗОФ Id / Защита: введена»*). Сигнал срабатывания обеих защит объединяется по схеме «ИЛИ» и действует на предупредительную сигнализацию (SGF 14/6=1), а также на матрицу светодиодной сигнализации и далее по цепочке – на выходное реле К1.4 «Вызов». Рекомендуется действие одной из или обеих защит (по схеме «ИЛИ» SGF 5/8=1, SGF 46/8=1) на отключение и запрет АПВ.

Параметры и характеристики защиты приведены в таблице 1.4.21.

Таблица 1.4.21 – Параметры и характеристики ЗОФ по току небаланса Id

Наименование параметра	Значение параметра
Диапазон уставок по току несимметрии, % от Iф	От 10 до 100
Минимальный фазный ток работы защиты, А	0,1 I_N
Диапазон уставок по времени, с	От 1,0 до 300
Время срабатывания при 100 % несимметрии, минимальное, с	1,0
Время возврата, мс, не более	65
Коэффициент возврата, типовой	0,8
Основная погрешность по времени срабатывания, %	± 3
Основная погрешность по току срабатывания, %	± 5

1.4.2.9 Защита минимального напряжения

В таблице 1.4.22 показано назначение программных ключей защиты минимального напряжения. Структурная схема ступени U< защиты приведена на рисунке 1.4.10.

Таблица 1.4.22 – Назначение программных ключей ступени U< защиты

№ ключа в SGF 6	Назначение ключа	Состояние ключа	Значение
1	Ступень защиты	0	Выведена
		1	Введена
2	Режим работы	0	По одной фазе
		1	По двум фазам
4	Действие на ЗМН	0	Не действует
		1	Действует
5	Действие на вольтметровую блокировку	0	Не действует
		1	Действует
7	Блокировка ступени	0	Выведено
		1	Введено
3, 6, 8	Не используются		

Входные измерительные цепи защиты могут быть включены на междуфазное или фазное напряжение. Рекомендуется включение на междуфазное напряжение.

Ступень защиты минимального напряжения имеет два режима работы: в качестве однофазного реле (срабатывает при снижении напряжения в любой из трех фаз) или трёхфазного реле (срабатывает при снижении напряжения во всех трёх фазах). Выбор режима работы производится ключом SGF 6/2. Ступень выполнена с независимой выдержкой времени. Ввод/вывод ступени производится ключом SGF 6/1.

Работа ступени защиты может быть заблокирована внешним дискретным сигналом (например, неисправность ТН или логический сигнал схемы) при установке ключа SGF 6/7 в положение «1».

Ступень U< защиты имеет три выходные цепи, которые устанавливаются ключами SGF 6/3, SGF 6/4, SGF 6/5. Защита ступени U< используется в качестве блокировки АЧР при снижении напряжения в линии (SGF 6/3=1). Другим назначением ступени является реализация индивидуального органа ЗМН (SGF 6/4=1) с пуском от внешней схемы ЗМН. Третьим назначением ступени является использование её в качестве вольтметровой блокировки ступеней МТЗ или дуговой защиты (SGF 6/5=1, SGF 6/7=0).

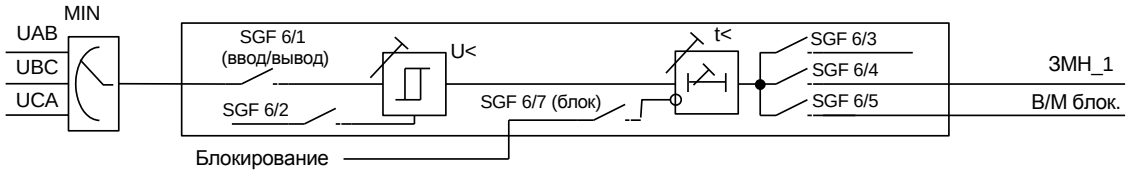

Рисунок 1.4.10 – Структурная схема ступени U< защиты

Защита используется в качестве вольтметровой блокировки ступеней МТЗ или дуговой защиты (SGF 6/5=1, SGF 6/7=0). Другим назначением ступени является реализация индивидуального органа ЗМН (SGF 6/4=1) с пуском от внешней схемы ЗМН. Для этого необходимо на один из дискретных входов подать разрешающий сигнал от внешней схемы ЗМН и сконфигурировать его для действия ЗМН (по функциональной схеме вход 2.5 и программный ключ SGC 8/4=1). При работе ЗМН обеспечивается действие на отключение выключателя, а также действие на светодиодную сигнализацию. Возможно повторное автоматическое или ручное включение выключателя после действия ЗМН.

Для ввода в действие ступени необходимо установить программный ключ SGF 6/1=1 (в ИЧМ *«Уставки / Орган мин. напр. /Защита: введена»*).

ВНИМАНИЕ! При использовании ступени в качестве индивидуального органа ЗМН на один из дискретных входов необходимо подать разрешающий сигнал от внешней схемы ЗМН (нормально открытые контакты положения тележки и автомата цепей напряжения) и сконфигурировать его действие на сигнал «ШМН (46)». Установить ключ SGF 6/7=0.

Параметры и характеристики ступени U< защиты приведены в таблице 1.4.23.

Таблица 1.4.23 – Параметры и характеристики ступени U< защиты

Наименование параметра	**Значение параметра**
Диапазон уставок по напряжению, В	От 10 до 100
Диапазон уставок по времени, с	От 0,05 до 300
Время срабатывания ступени защиты, минимальное, мс	65
Время возврата, мс, не более	65
Коэффициент возврата, типовой	1,05
Основная погрешность по времени срабатывания, % от уставки: - при уставках менее 0,5 с; - при уставках более 0,5 с	 ± 25 мс ± 3
Основная погрешность по напряжению срабатывания, % от уставки: - при уставках менее 0,50 U_N; - при уставках более 0,50 U_N	 ± 3 ± 1,5

1.4.2.10 Защита максимального напряжения

Устройства имеют ступень U> максимального напряжения. Структурная схема ступени U> защиты приведена на рисунке 1.4.11.

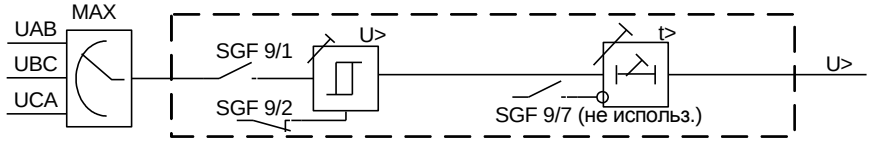

Рисунок 1.4.11 – Структурная схема ступени U> защиты

Назначение программных ключей ступени U> защиты приведено в таблице 1.4.24. Параметры и характеристики ступени U> защиты приведены в таблице 1.4.25. На функциональной схеме в приложении Г показано применение органа максимального напряжения в данном исполнении.

Таблица 1.4.24 – Назначение программных ключей ступени U> защиты

№ ключа в SGF 9	**Назначение ключа**	**Состояние ключа**	**Значение**
1	Ступень защиты	0	Выведена
		1	Введена
2	Режим работы	0	По одной фазе
		1	По трем фазам
3 - 8	Не используются		

Для ввода в действие ступени необходимо установить программный ключ SGF 9/1=1 (в ИЧМ *«Уставки / Орган макс. напр. / Защита: введена»*). Ключ SGF 9/2 устанавливает режим работы. При SGF 9/2=1 орган срабатывает при повышении напряжения во всех трёх фазах, при SGF 9/2=0 срабатывание происходит при повышении напряжения в одной из фаз.

Ступень защиты U> выполнена с одной независимой выдержкой времени. Действие ступени защиты используется в схеме разрешения самозапуска.

Таблица 1.4.25 – Параметры и характеристики ступени U> защиты

Наименование параметра	**Значение параметра**
Диапазон уставок по напряжению, В	От 50 до 150
Диапазон уставок по времени, с	От 0,05 до 300
Время срабатывания, минимальное, мс	65
Время возврата, мс, не более	65
Коэффициент возврата, типовой, не менее	0,93
Основная погрешность по времени срабатывания, % от уставки: - при уставках менее 0,5 с; - при уставках более 0,5 с	 ± 25 мс ± 3
Основная погрешность по напряжению срабатывания, % от уставки	± 3

1.4.2.11 Защита по напряжению нулевой последовательности

Структурная схема защиты максимального напряжения нулевой последовательности приведена на рисунке 1.4.12. В таблице 1.4.26 показано назначение программных ключей для защиты 3U0. Защита по напряжению нулевой последовательности использует в качестве входной величины напряжение, получаемое от обмотки «разомкнутого треугольника» ТН.

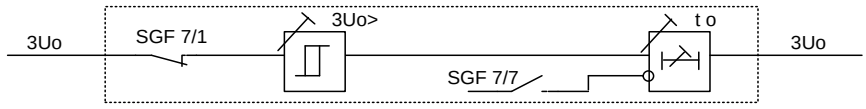

Рисунок 1.4.12 – Структурная схема защиты 3U0

Таблица 1.4.26 – Назначение программных ключей защиты 3U0

№ ключа в SGF 7	Назначение ключа	Состояние ключа	Значение
1	Ступень защиты	0	Выведена
		1	Введена
7	Блокировка ступени	0	Выведено
		1	Введено
3 – 6, 8	Не используются		

Параметры и характеристики защиты 3U0 приведены в таблице 1.4.27.

Ввод/вывод защиты производится программным ключом SGF 7/1 (в ИЧМ «*Уставки / Орган 3U0 / Защита: введена»*). Возможна блокировка действия защиты сигналом «Неисправность ТН» установкой программного ключа SGF 7/7=1.

Выходные цепи защиты действуют на предупредительную сигнализацию SGF 14/x=1, светодиодную сигнализацию SGS 7/x.

Таблица 1.4.27 – Параметры и характеристики защиты 3U0

Наименование параметра	Значение параметра
Диапазон уставок по напряжению, В	От 1,0 до 100
Диапазон уставок по времени, с	От 0,05 до 300
Время срабатывания при кратности входного напряжения 1,3 к уставке, мс	65
Время возврата, мс, не более	65
Коэффициент возврата, типовой	0,95
Основная погрешность по времени срабатывания, % от уставки: - при уставках менее 0,5 с; - при уставках более 0,5 с	 ± 25 мс ± 3
Основная погрешность по напряжению срабатывания, % от уставки: - при уставках менее 0,50 U_N; - при уставках более 0,50 U_N	 ± 5 ± 3

1.4.2.12 УРОВ

Структурная схема УРОВ на подстанции и взаимосвязь между устройствами отходящих присоединений и ввода показана на рисунке 1.4.13. Параметры и характеристики УРОВ приведены в таблице 1.4.29. Логическая схема УРОВ изображена на рисунке 1.4.14. В таблице 1.4.28 показано назначение программных ключей УРОВ. Схема УРОВ действует на отключение вышестоящего выключателя (с запретом АПВ) с выдержкой времени после действия ступеней защит на отключение с контролем отдельным трёхфазным токовым органом. Обеспечивается действие на светодиодную сигнализацию.

Ввод/вывод схемы УРОВ производится программным ключом SGF 10/1.

Возможен пуск УРОВ защитой от замыканий на землю при действии её на отключение (SGF 4/8=1) без контроля токовым органом. Ввод/вывод пуска УРОВ от ТЗНП производится программным ключом SGF 10/2.

Таблица 1.4.28 – Назначение программных ключей УРОВ

№ ключа в SGF 10	Назначение ключа	Состояние ключа	Значение
1	Ступень защиты	0	Выведено
		1	Введено
2	Выдержка на отключение от ТЗНП на УРОВ	0	Не действует
		1	Действует
3	Действие при отключении от сигнала «Внешнее отключение»	0	Выведено
		1	Введено
4	Контроль включенного положения выключателя	0	Не введен
		1	Введен
5	Отключение от технологической защиты на УРОВ	0	Не действует
		1	Действует
6 - 8	Не используются		

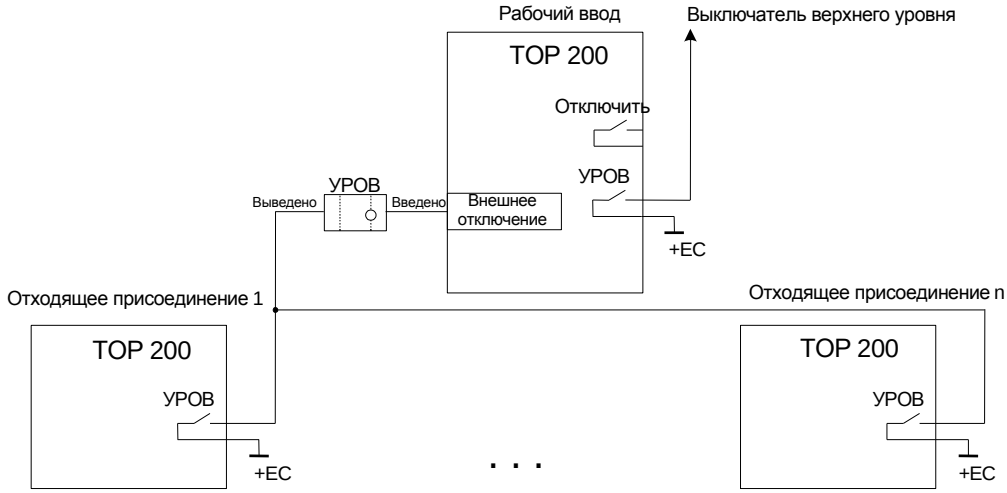

Рисунок 1.4.13 – Структурная схема УРОВ на подстанции

Схема УРОВ по истечении выдержки времени от 0,1 до 1,0 с формирует сигнал на срабатывание выходного реле с последующим отключением вышестоящего выключателя или для действия на вторую катушку отключения. Схема УРОВ воздействует на внешние цепи через собственное реле К2.1 и/или матрицу реле.

Реле тока УРОВ работает правильно при искажении формы вторичного тока трансформатора тока, соответствующей токовой погрешности до 50 % включительно в установившемся режиме при значении вторичного тока от 4 до 40 I_N.

В схеме реализован самоподхват пускового сигнала для случаев, когда он может быть недостаточно длительным для срабатывания УРОВ. Например, при неполном отключении выключателя аварийный ток может снизиться и сработанный орган МТЗ вернуться до того, как произойдет отключение по УРОВ. В данном случае схема подхвата удержит сигнал пуска до отпадания чувствительного органа УРОВ, т.е. до надежного отключения аварии. Это в полной мере относится и к отключениям от дискретных входов.

Таблица 1.4.29 – Параметры и характеристики УРОВ

Наименование параметра	Значение параметра
Диапазон уставок по току срабатывания, А	От 0,05 до 0,50 I_N
Диапазон уставок по времени, с	От 0,10 до 1,00
Время пуска токового ИО при входном токе не менее 2,5 $I_{ср.}$, мс, не более	65
Время возврата при сбросе входного тока 20 $I_{ср.}$, мс, не более	30
Коэффициент возврата, типовой	0,85
Основная погрешность по времени срабатывания, % от уставки: - при уставках менее 0,5 с; - при уставках более 0,5 с	 ± 25 мс ± 3
Основная погрешность по току срабатывания, %, не более	± 10

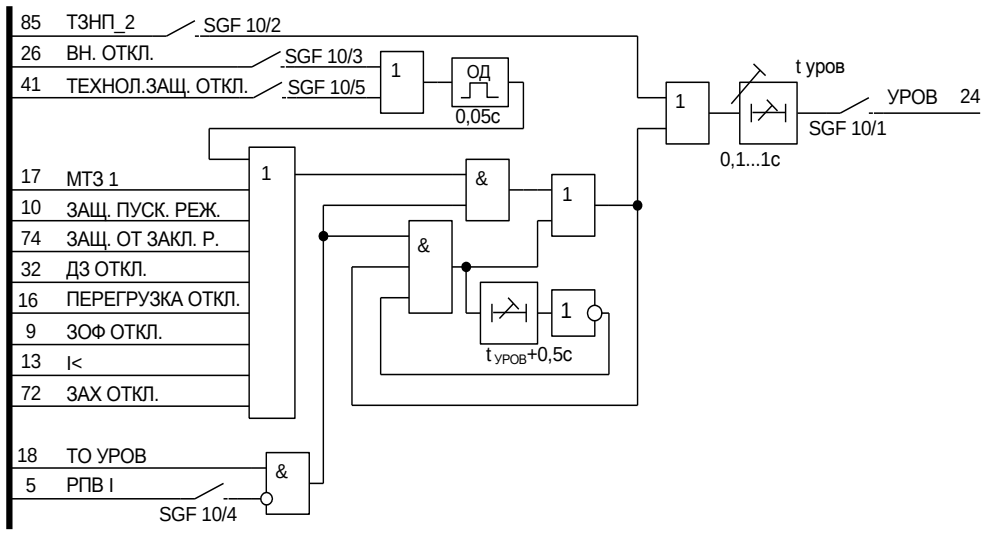

Рисунок 1.4.14 – Логическая схема УРОВ

Предусмотрена возможность пуска УРОВ сигналом «Внешнее отключение», ввод/вывод производится программным ключом SGF 10/3. Как правило, пуск схемы УРОВ выполняется с контролем шунтирования реле РПВ (SGF 10/4=1) после действия на себя. Однако для некоторых типов выключателей, например, BB-TEL «Таврида Электрик», в которых конструктивно не предусмотрена возможность шунтирования реле РПВ, программный ключ должен быть установлен SGF 10/4=0.

1.4.2.13 Дуговая защита

Цепи дуговой защиты в устройствах (рисунок 1.4.15) предназначены, в основном, для сигнализации поврежденной ячейки КРУ, однако, предусматривается и действие на отключение. В таблице 1.4.30 показано назначение программных ключей для ступени дуговой защиты.

Вход от датчика дуговой защиты позволяет подключать устройство к изолированным шинкам ± ЕС, либо принимать сигнал от контакта клапана дуговой защиты. Возникновение дугового замыкания сопровождается увеличением тока и/или понижением напряжения. Возможно три варианта организации цепей дуговой защиты: с использованием пуска дуговой защиты по току, с использованием пуска дуговой защиты по напряжению от встроенного органа минимального напряжения U< (при наличии цепей напряжения) или внешнего сигнала, а также без пуска. Пуск по току вводится ключом SGF 13/2, пуск по напряжению – ключом SGF 13/1. Действие на отключение от дуговой защиты вводится ключом SGF 13/3.

Таблица 1.4.30 – Назначение программных ключей дуговой защиты

№ ключа в SGF 13	Назначение ключа	Состояние ключа	Значение
1	Работа защиты с контролем по напряжению	0	Выведена
		1	Введена
2	Работа защиты с контролем по току	0	Выведена
		1	Введена
3	Защита на отключение	0	Выведена
		1	Введена
4 - 8	Не используются		

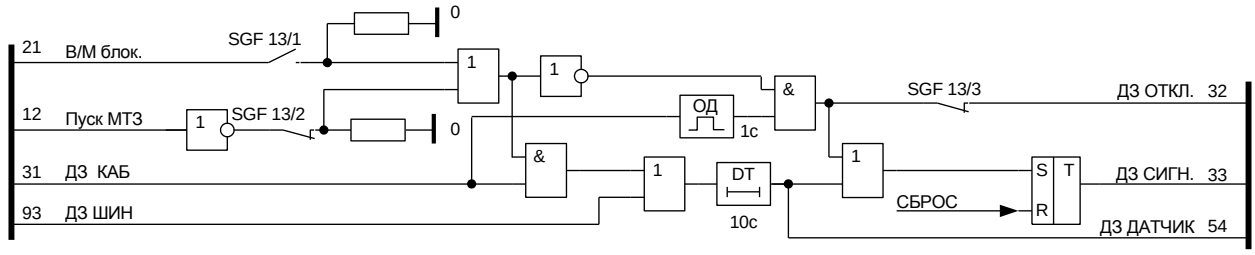

Рисунок 1.4.15 – Логическая схема дуговой защиты

При SGF 13/1=0, SGF 13/2=0 сигнал от датчика дуговой защиты действует на светодиодную сигнализацию устройств, на выходное реле сигнализации «вызов» и реле отключить (при SGF 13/3=1).

Использование пуска по напряжению (SGF 13/1=1, SGF 13/2=0) или по току (SGF 13/1=0, SGF 13/2=1) дуговой защиты позволяет блокировать ложное действие датчика (при вибрациях клапана дуговой защиты, ложном действии клапана или фототиристора). При длительном срабатывании датчика дуговой защиты через выдержку времени 10 с, срабатывает реле предупредительной сигнализации, реле «вызов» и загорается светодиод на лицевой панели устройства (при установке программного переключателя). Длительное срабатывание датчика дуговой защиты без использования пуска приводит к загоранию светодиода и появлению кратковременного (в течение 1 с) сигнала в цепи отключения (SGF 13/3=1). По истечении этого времени действие входа дуговой защиты игнорируется.

Работа дуговой защиты сопровождается регистрацией событий для АСУ.

1.4.3 Описание функций автоматики и управления выключателем

1.4.3.1 АПВ

В устройстве предусмотрено однократное АПВ. АПВ выполняется с выдержкой времени, регулируемой в диапазоне от 0,5 до 300 с.

Схема АПВ имеет время подготовки (аналог заряда конденсатора) до 25 с, отсчитываемое с момента перехода выключателя во включенное состояние (после срабатывания реле РФК). Выдержка времени обнуляется при появлении сигнала запрета АПВ.

Схема АПВ пускается при аварийном отключении выключателя, при этом формируется цепь несоответствия, когда состояние выключателя (состояние реле РПО) не соответствует последней поданной оперативной команде (фиксируется РФК). АПВ производится, если набрана выдержка времени $T_{ГОТ}$ и нет сигналов запрета АПВ от защит и внешних устройств.

Предусмотрен запрет действия АПВ при срабатывании некоторых защит, оперативном отключении, а также при отключении от внешних цепей.

Схема АПВ, используемая в устройствах ТОР 200 Д, показана на рисунке 1.4.16. Виды защит, действие которых запрещает АПВ, выбираются программными ключами из группы SGF 11/x (таблица 1.4.31). Ввод/вывод функции повторного включения производится ключом SGF 11/8=1.

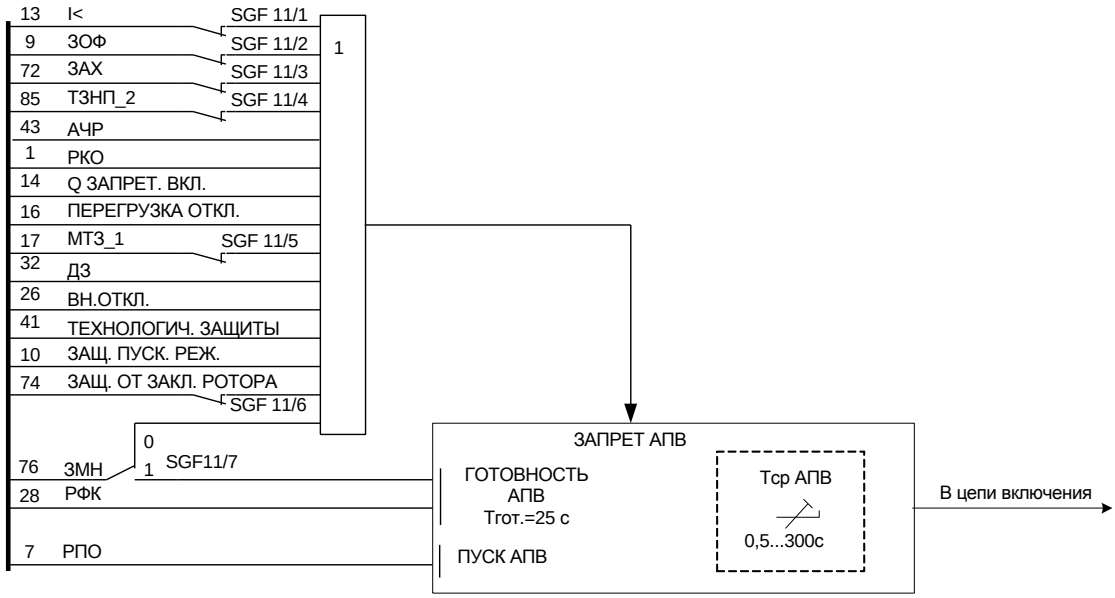

Рисунок 1.4.16 – Структурная схема АПВ

Запрет действия АПВ и сброс времени готовности АПВ производится при отключении выключателя от:

- АЧР;
- команды от ключа «отключить»;
- «псевдотепловой» защиты на запрет включения двигателя до остывания;
- защиты от перегрузки;
- защиты пусковых режимов;
- дуговой защиты;
- внешних устройств;
- технологической защиты.

Программными ключами SGF 11/1…6 можно ввести запрет АПВ при отключении выключателя от:

- защиты от потери нагрузки;
- защиты от обрыва фаз;
- защиты от асинхронного хода;
- выдержки Т2 ТЗНП;
- МТЗ 1 ступени;
- защиты от заклинивания ротора.

Программным ключом SGF 11/7 устанавливается действие на АПВ сигнала ЗМН. Установка SGF 11/7=0 запрещает работу АПВ после срабатывания ЗМН. При SGF 11/7=1 устанавливается режим управления АПВ от шинки минимального напряжения на секции шин. На дискретный вход, подключенный к сигналу «ШМН/ТН в работе (46)» подключается ШМН, и, при появлении напряжения на данном входе, происходит отключение выключателя. При снятии напряжения оперативного питания со входа происходит пуск выдержки времени АПВ с последующим включением выключателя. Если с момента подачи до снятия напряжения на входе ШМН проходит больше 9 с, то АПВ автоматически запрещается.

Таблица 1.4.31 – Назначение программных ключей АПВ

№ ключа в SGF 11	Назначение ключа	Состояние ключа	Значение
1	Действие АПВ после отключения от защиты от потери загрузки	0	Разрешено
		1	Запрещено
2	Действие АПВ после отключения от защиты от обрыва фаз	0	Разрешено
		1	Запрещено
3	Действие АПВ после отключения от защиты от асинхронного хода	0	Разрешено
		1	Запрещено
4	Действие АПВ после отключения от выдержки времени Т2 ТЗНП	0	Разрешено
		1	Запрещено
5	Действие АПВ после отключения от МТЗ первой ступени	0	Разрешено
		1	Запрещено
6	Действие АПВ после отключения от защиты от заклинивания ротора	0	Разрешено
		1	Запрещено
7	АПВ после ЗМН	0	Запрет АПВ
		1	Пуск АПВ по срезу
8	Работа АПВ	0	Выведена
		1	Введена

1.4.3.2 Схема разрешения самозапуска

В терминале ТОР 200 Д 22 реализована схема разрешения самозапуска, которая действует на защиту пусковых режимов и защиту от заклинивания ротора (0), а также на светодиодную сигнализацию терминала через программный ключ SGS 25/x. Схема приведена на рисунке 1.4.17. Самозапуск разрешается в течение 5 с после понижения и восстановления напряжения до уровней срабатывания уставок U< и U> соответственно.

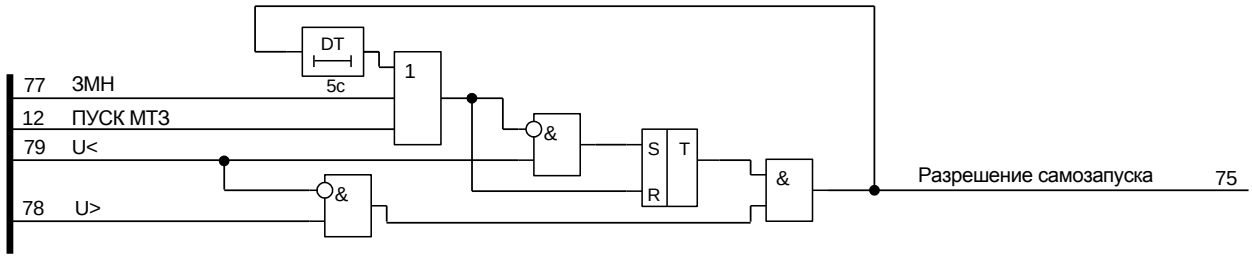

Рисунок 1.4.17 – Логическая схема разрешения самозапуска

1.4.3.3 Режимы управления выключателем

С помощью устройств ТОР 200 возможно управление выключателем (рисунок 1.4.18) тремя способами:

1) от выносных ключей управления, расположенных на двери ячейки КРУ или в другом месте;

2) от кнопок управления на лицевой панели устройства;

3) от системы управления верхнего уровня АСУ ТП по последовательному каналу.

Для исключения конфликтных ситуаций при управлении предусмотрен внешний ключ перевода режима управления «местное/дистанционное», который действует на один из конфигурируемых дискретных входов и заводится в функциональную схему через матрицу программных ключей. При установке ключа в положение «местное» управление выключателем производится только от выносных ключей управления. Доступ устройств для АСУ ТП при этом сохраняется, но управление выключателем и запись уставок запрещены. Перевод в положение «дистанционное» обеспечивает управление через шину передачи данных от АСУ ТП с запретом управления от ключей управления (кнопок), если программный ключ SGB 1/1 установлен в положение «1» (таблица 1.4.32). Схема управления

выключателем предусматривает так же одновременное управление от АСУ ТП и от выносных ключей управления. Для этого ключ перевода режима устанавливается в положение «дистанционное», а программный ключ SGB 1/1 в положение «0».

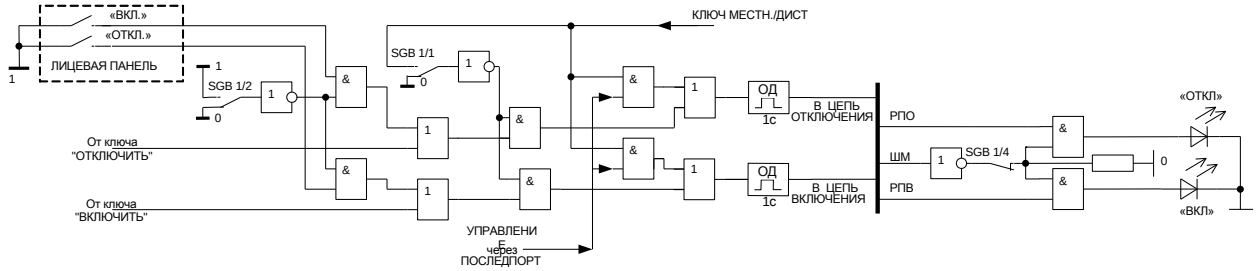

Рисунок 1.4.18 – Логическая схема управления выключателем

Таблица 1.4.32 – Назначение программных ключей SGB 1

№ ключа в SGB 1	**Назначение ключа**	**Состояние ключа**	**Значение**
1	Разрешение ручного управления	0	Всегда
		1	С учетом ключа «Местное/ Дистанционное»
2	Разрешение ручного управления от кнопок на лицевой панели	0	Разрешено
		1	Запрещено
4	Положение выключателя лампами на лицевой панели	0	Не отображать
		1	Отображать
3, 5 - 8	Не используются		

Управление с кнопок на лицевой панели может быть запрещено, для этого необходимо установить ключ SGB 1/2 в положение «1».

На лицевой панели терминала возможно отобразить положение выключателя с помощью ламп ОТКЛ и ВКЛ. Лампы имеют режим прерывистого света при несоответствии положения выключателя последней поданной команде. Индикация положения выключателя на лицевой панели может быть запрещена установкой программного ключа SGB 1/4 в положение «0». Для этого через меню терминала выбрать *«Уставки/ Индикация/ Полож. выкл-я/ На лиц.панели: не отображать»*.

1.4.3.4 Цепи отключения

Функциональная схема цепей отключения представлена на рисунке 1.4.19.

Отключение выключателя (и оперативное, и от защит) производится выходным реле К1.1. Предусмотрен дополнительный сигнал «Отключение II». Данный сигнал выводится на выходное реле (предпочтительно К3.3, К3.4, К3.5), контакт которого действует на вторую катушку отключения с небольшой выдержкой времени на возврат или включается параллельно основному реле «Отключить» для уменьшения нагрузки на контакты.

Введена блокировка реле «Отключить» и реле «Откл. II» сигналом «Запрет ОТКЛ./ВКЛ.» при, например, пониженном давлении элегаза.

Действие на выходное реле отключения предусмотрено двух видов: сигнал отключения с фиксацией («защёлкой») и без фиксации. Введение фиксации не позволяет производить включение выключателя без вмешательства дежурного персонала и осмотра оборудования. Действие фиксации устанавливается ключом SGF 12/1 (таблица 1.4.33). Фиксация отключающего сигнала обеспечивается при действии ряда защит и внешних сигналов.

Таблица 1.4.33 – Назначение программных ключей цепей отключения

№ ключа в SGF 12	Назначение ключа	Состояние ключа	Значение
1	Самоподхват сигнала отключения	0	Не действует
		1	Действует
2	Режим работы	0	Длительный
		1	Импульсный (0,5 с)
3 - 8	Не используются		

Сброс «защёлки» производится нажатием кнопки «сброс» на блоке индикации или от АСУ (соответствующий раздел меню «*Сброс защелок выходных реле*»). Для случая, когда устройства устанавливаются внутри шкафа, предусмотрена возможность сброса отключающего сигнала с фиксацией внешней кнопкой через один из переназначаемых дискретных входов сигналом «СБРОС СИГН.».

Отключение выключателя с фиксацией («защёлкой») отключающего сигнала обеспечивается при действии:

– технологической защиты;
– отключения от внешних устройств;
– МТЗ 1;
– защиты пусковых режимов;
– ТЗНП_2;
– защиты от заклинивания ротора.

Кроме того, отключение выключателя (без фиксации) производится при действии:

– защиты от перегрузки;
– ступени ЗОФ;
– ЗАХ;
– команды от ключа «отключить»;
– дуговой защиты;
– АЧР;
– защиты от потери нагрузки;
– ЗМН.

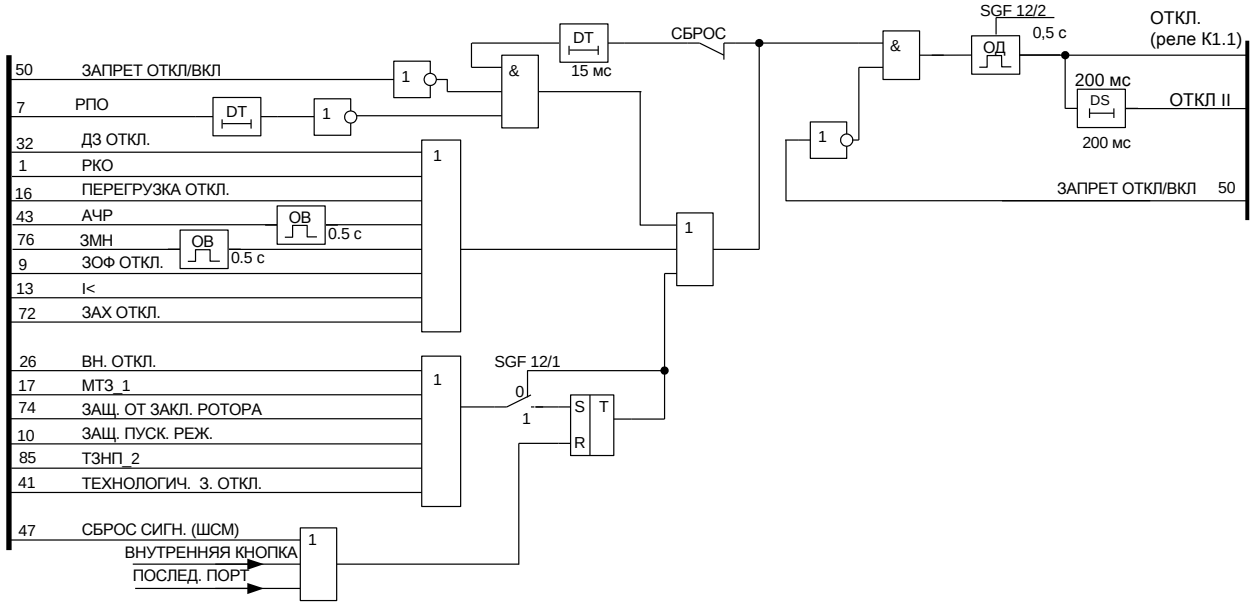

Рисунок 1.4.19 – Функциональная схема цепей отключения

Сигнал на отключение выключателя действует длительно (до срабатывания РПО) или в течение 0,5 с (SGF 12/2). Это даёт возможность, в случае необходимости, произвести включение выключателя, несмотря на срабатывание автоматики.

Предусмотрено два режима работы реле «Отключить» и реле «Откл. II»: импульсный (0,5 с) и длительный (до срабатывания реле «РПО»). Выбор режима работы производится ключом SGF 12/2. Использование импульсного режима рекомендуется при токах управления катушек включения/отключения не более (0,5-1,0) А для исключения выгорания контактов при неисправности выключателя.

При использовании длительного режима предусмотрен подхват сигнала отключения до полного отключения выключателя (срабатывания РПО), в противном случае выходное реле отключения непрерывно замкнуто и подается напряжение на соленоид отключения. Нажатием кнопки «Сброс» производится деблокирование подхвата отключающего импульса.

1.4.3.5 Цепи включения выключателя

Включение выключателя производится от оперативных команд и при действии АПВ. Цепь включения блокируется при отключенном автомате питания цепей управления, снижении давления элегаза выключателя и при неисправности цепи включения (РПО отпавшее). Цепь включения блокируется при отключенном автомате питания цепей управления, снижении давления элегаза выключателя (приложение Г).

В случае применения элегазовых выключателей, устройство ТОР 200 позволяет контролировать сигналы с датчиков давления элегаза (сигналы «Запрет ВКЛ.» и «Запрет ОТКЛ./ВКЛ.»). Сигнал «Запрет ВКЛ.» блокирует операцию включения, а сигнал «Запрет ОТКЛ./ВКЛ.» еще и операцию отключения выключателя при определенном пониженном уровне давления элегаза.

1.4.3.6 Блокировка от многократных включений выключателя

Блокировка от многократных включений (рисунок 1.4.20) обеспечивает однократность включения выключателя на короткое замыкание. Блокировка запрещает включение выключателя при одновременном наличии сигналов включения и отключения путем прерывания и запрета сигнала на включение. Блокировка сигнала включения снимается через 1 с после снятия команды на включение.

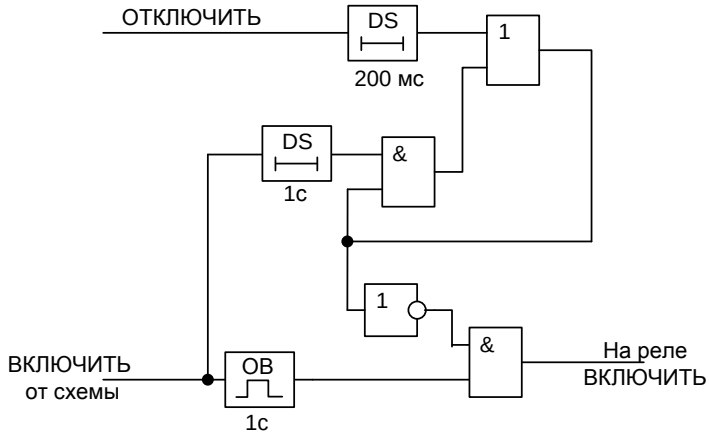

Рисунок 1.4.20 – Логическая схема блокировки от многократных включений

1.4.3.7 Функциональный контроль цепей управления

Контроль исправности цепей включения и отключения производится встроенными элементами «реле положения включено» (РПВ) и «реле положения отключено» (РПО). Для организации контроля на один общий вывод (X18:18) подается «+» источника напряжения оперативного питания, а выводы X18:15 (РПО) и X18:14 (РПВ) подключаются к цепям включения и отключения. Если электрическая связь через блок-контакт и катушки управления существует, то реле срабатывает, в противном случае – реле остается в несработанном состоянии. Если РПО и РПВ одновременно находятся в состоянии «1», то через время порядка 10 с (а если РПО и РПВ одновременно в состоянии «0», то через 50 с) появляется сигнализация кода

неисправности цепей управления, загорается светодиод «Неисправность цепей управления»», срабатывают реле «Вызов», реле предупредительной сигнализации (1.4.6.3), а для АСУ формируется соответствующее событие с кодом неисправности схемы управления.

При наличии любого из сигналов с датчиков контроля давления элегаза (сигналы «Запрет ВКЛ.» и «Запрет ОТКЛ./ВКЛ.»), а также при отключении автомата ШП, через время порядка 20 с срабатывает реле предупредительной сигнализации, реле «Вызов» и светодиод, а также для АСУ формируется соответствующее событие.

В устройстве ТОР 200 имеется возможность контролировать вторую катушку отключения выключателя с помощью сигнала «РПВ II».

При длительном наличии на входах устройств команд включения, отключения (при залипании контактов внешних ключей управления выключателем или т.п.), через время порядка 10 с происходит обнаружение неисправности цепей управления. При этом появляется индикация, сигнализация и срабатывание выходных реле аналогично описанному выше.

1.4.4 Входные сигналы устройств

Устройства ТОР 200 Д имеют восемь измерительных и шесть (12 или 18 – зависит от аппаратной версии) дискретных входных цепей.

1.4.4.1 Назначение контактов разъема измерительных входных цепей приведено в таблице 1.4.34.

Токи и напряжения от измерительных ТТ и ТН подаются через клеммные колодки X0:1 - X0:20 на блок входных трансформаторов. Преобразованные до необходимых уровней сигналы из блока трансформаторов поступают в блок центрального процессора, где производится их обработка.

Таблица 1.4.34 – Назначение контактов разъема измерительных входных цепей

Клемма	**Назначение**
X0:1	Общий вход тока фазы А
X0:2	Измерительный вход тока фазы А ($I_{ном}$ = 5 А)
X0:3	Измерительный вход тока фазы А ($I_{ном}$ = 1 А)
X0:4	Общий вход тока фазы В
X0:5	Измерительный вход тока фазы В ($I_{ном}$ = 5 А)
X0:6	Измерительный вход тока фазы В ($I_{ном}$ = 1 А)
X0:7	Общий вход тока фазы С
X0:8	Измерительный вход тока фазы С ($I_{ном}$ = 5 А)
X0:9	Измерительный вход тока фазы С ($I_{ном}$ = 1 А)
X0:10	Общий вход тока 3I0
X0:11	Измерительный вход тока 3I0 ($I_{ном}$ = 1 А)[1)]
X0:12	Измерительный вход тока 3I0 ($I_{ном}$ = 0,2 А)[1)]
X0:13	Измерительный вход напряжения фазы А – Uа
X0:14	Измерительный вход напряжения фазы В – Uв
X0:15	Измерительный вход напряжения фазы В – Uв
X0:16	Измерительный вход напряжения фазы С – Uс
X0:17	Измерительный вход напряжения фазы С – Uс
X0:18	Измерительный вход напряжения фазы А – Uа
X0:19	Общий вход напряжения 3U0
X0:20	Измерительный вход напряжения 3U0
[1)] Измерительные входы в исполнении ТОР 200 Д 62 используются на 5 А и 1 А соответственно.	

Промежуточные ТТ защиты от междуфазных замыканий выполняются на номинальный ток 5 А с отпайкой, позволяющей подключать их на номинальный ток 1 А. Промежуточные трансформаторы токовой защиты нулевой последовательности выполняются на номинальный

ток 1 А с отпайкой, позволяющей подключать их на номинальный ток 0,2 А. Предусмотрен вариант установки трансформатора ТЗНП с номинальными токами 5 А и 1 А.

В терминалах серии ТОР предусмотрены уставки коэффициентов трансформации для удобства отображения и регистрации измеряемых первичных величин. Уставки задаются через меню в пункте *«Уставки / Трансформаторы»*. Подробное описание уставок приводится в 2.3.1.4.

1.4.4.2 Устройства ТОР 200 Д могут содержать до трех блоков дискретных входных цепей и выходных реле (в зависимости от исполнения устройства). Первый блок содержит пять выходных реле и шесть входных дискретных цепей, второй и третий блоки содержат по шесть выходных реле и по шесть входных дискретных цепей от внешних устройств с уровнем 110 В или 220 В переменного или постоянного оперативного тока. Выбор необходимого исполнения производится при заказе устройств ТОР 200 Д. Часть входных цепей является изолированными по отношению друг к другу, что позволяет подключать цепи от различных источников оперативного питания. Часть входных цепей объединена общими клеммами питания.

Предусмотрены меры, исключающие ложное срабатывание входных цепей при замыканиях на землю в сети постоянного оперативного тока. Напряжение активного уровня сигнала, необходимого для срабатывания входа, составляет около 0,65 номинального напряжения питания устройства.

В сработанном состоянии входной ток приёмных цепей составляет не более 4 мА. Обеспечивается повышенное значение входного тока от 20 до 25 мА в момент подачи напряжения для надёжного пробоя оксидной плёнки на контактах реле.

Дискретные входные цепи имеют возможность инвертировать входной сигнал. В таблице 1.4.35 приведено назначение программных ключей для выполнения инверсии. При установке программных ключей SGC 1/1…5 и SGC 2/1…6 в положение «0» соответствующие входы считаются прямыми (напряжение подано – состояние «логической 1»), при установке в «1» – инверсными (напряжение подано – состояние «логического 0»).

Заводская установка – все входы «прямые» – переключатели установлены в положение «0».

Таблица 1.4.35 – Программные ключи инвертирования дискретных входов

Клемма	Вход	Программный ключ
X19:8 X19:10	Вход 2.1	SGC 1/1=0 прямой вход SGC 1/1=1 инверсный вход
X19:9 X19:10	Вход 2.2	SGC 1/2=0 прямой вход SGC 1/2=1 инверсный вход
X19:13 X19:14	Вход 2.4	SGC 1/3=0 прямой вход SGC 1/3=1 инверсный вход
X19:15 X19:16	Вход 2.5	SGC 1/4=0 прямой вход SGC 1/4=1 инверсный вход
X19:17 X19:18	Вход 2.6	SGC 1/5=0 прямой вход SGC 1/5=1 инверсный вход
X20:8 X20:10	Вход 3.1	SGC 2/1=0 прямой вход SGC 2/1=1 инверсный вход
X20:9 X20:10	Вход 3.2	SGC 2/2=0 прямой вход SGC 2/2=1 инверсный вход
X20:11 X20:12	Вход 3.3	SGC 2/3=0 прямой вход SGC 2/3=1 инверсный вход
X20:13 X20:14	Вход 3.4	SGC 2/4=0 прямой вход SGC 2/4=1 инверсный вход
X20:15 X20:16	Вход 3.5	SGC 2/5=0 прямой вход SGC 2/5=1 инверсный вход
X20:17 X20:18	Вход 3.6	SGC 2/6=0 прямой вход SGC 2/6=1 инверсный вход

В таблице 1.4.36 приведено назначение контактов разъемов для приема дискретных входных цепей, выполняемые функции и рекомендации по использованию.

Таблица 1.4.36 – Назначение дискретных входов

Вход	**Клемма**	**Назначение входной цепи, выполняемая функция (при поданном напряжении)**
Блок № 1		
1.1	X18:5	«Включить» – команда на включение выключателя с перефиксацией РФК (от ключа или внешнего контакта). Возможна блокировка команды при положении ключа «Местное/Дистанционное» в положении «Дистанционное» (управление). При длительном (более 10 с) наличии действует на сигнализацию «Неиспр. цепей управления»
1.2	X18:7	«Отключить» – команда на отключение выключателя с перефиксацией РФК (от ключа или внешнего контакта) и запретом АПВ. Возможна блокировка команды при положении ключа «Местное/Дистанционное» в положении «Дистанционное» (управление). При длительном (более 10 с) наличии действует на сигнализацию «Неиспр. цепей управления»
1.3	X18:8	«АВ ШП» – разрешение включения выключателя (от автомата ШП). При длительном (более 20 с) отсутствии действует на сигнализацию «Неиспр. цепей управления»
1.4	X18:11	«Внешнее отключение» – действие на отключение выключателя с запретом АПВ (от внешних схем). Сигнализация на светодиодах (выбор светодиода ключом SGS 17/x)
	X18:9	– ЕС источника питания (для цепей X18:5, X18:7, X18:8, X18:11)
1.5	X18:14	«РПВ» – контроль целостности цепей отключения (катушки отключения). При длительном (более 50 с) отсутствии при включённом выключателе действует на сигнализацию «Неиспр. цепей управления». Действует на загорание светодиода «Вкл.», блокировка схемы УРОВ, блокировка ЛЗШ (при установке SGF 8/3 в «1») при срабатывании токового органа
1.6	X18:15	«РПО» – контроль целостности цепей включения (катушки включения). При длительном (более 50 с) отсутствии при отключённом выключателе действует на сигнализацию «Неиспр. цепей управления». Действует на загорание светодиода «Откл.», пуск АПВ при аварийном отключении, ускорение МТЗ 2 и удвоение уставки МТЗ 1, МТЗ 2 в течение 1 с после включения выключателя
	X18:18	+ЕС источника питания (для цепей РПО, РПВ)
Блок №2		
2.1	X19:8	Возможно переназначение функции входа (таблица 1.4.37)
2.2	X19:9	Возможно переназначение функции входа (таблица 1.4.37)
	X19:10	– ЕС источника питания (для цепей X19:8, X19:9)
2.3	X19:11 X19:12	«Дуговая защита кабельного отсека» – действие на отключение выключателя (SGF 13/3=1) или сигнализацию (от срабатывания дуговой защиты или неисправности датчика) (1.4.2.13).
2.4	X19:13 X19:14	Возможно переназначение функции входа (таблица 1.4.37)
2.5	X19:15 X19:16	Возможно переназначение функции входа (таблица 1.4.37)
2.6	X19:17 X19:18	Возможно переназначение функции входа (таблица 1.4.37)
Блок №3		
3.1	X20:8	Возможно переназначение функции входа (таблица 1.4.37)

Вход	Клемма	Назначение входной цепи, выполняемая функция (при поданном напряжении)
3.2	X20:9	Возможно переназначение функции входа (таблица 1.4.37)
	X20:10	– ЕС источника питания (для входов X20:8, X20:9)
3.3	X20:11 X20:12	Возможно переназначение функции входа (таблица 1.4.37)
3.4	X20:13 X20:14	Возможно переназначение функции входа (таблица 1.4.37)
3.5	X20:15 X20:16	Возможно переназначение функции входа (таблица 1.4.37)
3.6	X20:17 X20:18	Возможно переназначение функции входа (таблица 1.4.37)

Состояние входных дискретных сигналов (контрольную сумму группы сигналов или каждый сигнал по отдельности) можно проконтролировать на дисплее через ИЧМ.

К примеру, для подключения через ИЧМ входа 2.1 к логическому сигналу «Технол.защ.откл.» необходимо зайти в пункт меню *«Уставки/ Дискр. входы/ Технол. откл../ К входу 2.1»* и выбрать «*подключена*» (SGC 3/1=1). При этом необходимо проследить по списку других входов, чтобы сигнал «Технол.защ.откл.» от них был отключен (*«Уставки/ Дискр. входы/ Технол. откл../ К входу 2.2: не подключена»*, SGC 3/2=0, и т.д.). Если схемой подключения предусматривается работа сигнала «Технол. защ.откл.» от нескольких входов, к примеру, еще и от 2.4, то аналогичным образом подключения необходимо привести в соответствие со схемой (*«Уставки/ Дискр. входы/ Технол. откл../ К входу 2.4: подключена»*, SGC 3/3=1).

Входные сигналы для матрицы программных ключей приведены на рисунке 1.4.21.

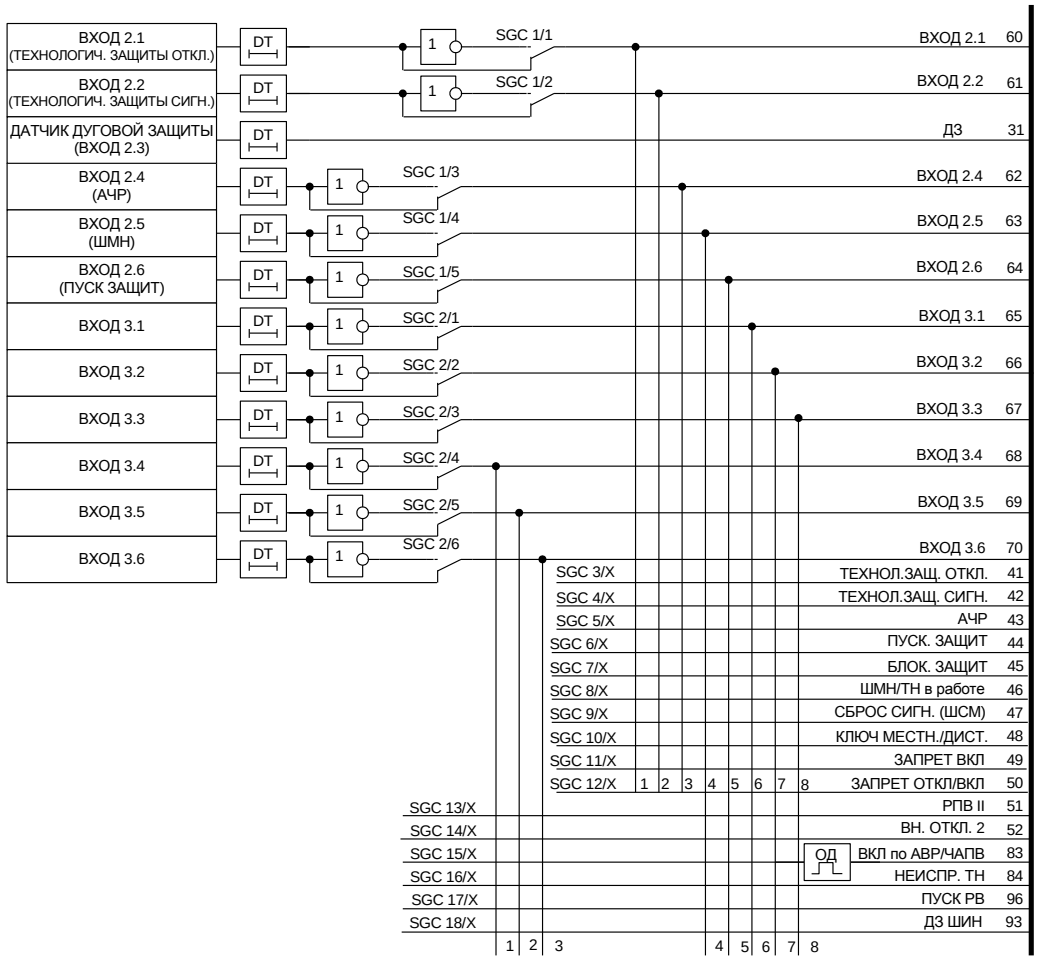

Рисунок 1.4.21 – Дискретные входы

В таблице 1.4.37 приводится описание выполняемых дискретными входными цепями функций (кроме перечисленных в таблице 1.4.36), отображённых на рисунке 1.4.21.

Таблица 1.4.37 – Сигналы матрицы дискретных входов

Ключ/Сигнал	**Назначение входной цепи, выполняемая функция (при поданном напряжении)**
SGC 3/x «Технол. защ. откл.»	Действие на отключение выключателя. Сигнализация действия на светодиодах (выбор светодиода ключом SGS 18/x). Рекомендуется подключение цепей от технологических защит и т.п.
SGC 4/x «Технол. защ. сигн.»	Действие на сигнализацию через выдержку 10 с. Выбор светодиода ключом SGS 18/x совместно с входом X19:8. Рекомендуется подключение цепей от технологических защит на сигнал и т.п.
SGC 5/x «АЧР»	Действие на отключение выключателя. Запрещается выработка сигнала «Аварийное отключение» при отключении от АЧР. Возможно оперативное включение после действия АЧР при наличии сигнала на входе. Рекомендуется подключение выходных цепей автоматики АЧР
SGC 6/x «Пуск. защит»	Разрешение действия защит. Выбор блокировки/пуска ступеней защит производится при выборе уставок защит. Рекомендуется использование внешнего пуска от вольтметровой блокировки
SGC 7/x «Блок. защит»	Выбор блокировки/пуска ТЗНП от внешнего сигнала. Рекомендуется использование для селективного определения присоединения с ОЗЗ
SGC 8/x «ШМН/ТН в работе»	Действие на отключение выключателя от внешней схемы защиты минимального напряжения с запретом АПВ либо на пуск АПВ. При использовании встроенного органа минимального напряжения U< (SGF 6/1=1, SGF 6/4=1) вход даёт разрешение на действие ЗМН (от цепи контакта тележки ТН и автомата цепей напряжения). При введенном АПВ (SGF 11/8 = 1) и SGF 11/7 = 1действует на пуск АПВ. Снятие сигнала запускает выдержку времени АПВ с последующим включением выключателя (1.4.3.1). Сигнализация действия ЗМН на светодиодах (выбор светодиода ключом SGS 9/x)
SGC 9/x «Сброс сигн.»	Сигнал для дистанционного (от внешней кнопки) сброса светодиодной сигнализации, индикации срабатывания защит на дисплее и выходных реле с фиксацией. Так же производит перефиксацию РФК в положение, соответствующее положению выключателя
SGC 10/x «Ключ Местн./Дист.»	Разрешает включение/отключение выключателя от АСУ ТП, одновременно запрещая эти операции от входов «Включить», «Отключить» (при SGB 1/1=1). При положении переключателя SGB 1/1=0 возможно одновременные операции от входов «Включить», «Отключить» и АСУ ТП. При отсутствии сигнала «Ключ Местн./Дист.» (ключ в положении «Местн.» или эта функция не используется) оперативные действия с выключателем от АСУ ТП запрещены
SGC 11/x «Запрет вкл»	Действие на запрет операций включения выключателя (например, при незначительном снижении давления элегаза). Действие на сигнализацию «Неиспр. цепей управления» при длительном (более 20 с) наличии сигнала. Сигнализация действия на светодиодах (через SGS 21/x)
SGC 12/x «Запрет откл/вкл»	Действие на запрет операций отключения и включения выключателя (например, при значительном снижении давления элегаза). Действие на сигнализацию «Неиспр. цепей управления» при длительном (более 20 с) наличии сигнала. Сигнализация действия на светодиодах (выбор светодиода ключом SGS 21/x) совместно с сигналом «Запрет Вкл.»

Ключ/Сигнал	Назначение входной цепи, выполняемая функция (при поданном напряжении)
SGC 13/x «РПВ II»	Контроль целостности цепей отключения (при наличии второй катушки отключения). При длительном (более 50 с) отсутствии при включённом выключателе действует на сигнализацию «Неиспр. цепей управления»
SGC 14/x «Вн. откл.2»	Действие на отключение выключателя с регулируемой выдержкой времени. Сигнализация действия на светодиодах (выбор светодиода ключом SGS 17/x)
SGC 15/x «Вкл. по АВР/ЧАПВ»	Действие на включение выключателя без перефиксации РФК (от внешней схемы ЧАПВ). Сигнализация действия на светодиодах (выбор светодиода ключом SGS 20/x)
SGC 16/x «Неиспр.ТН»	Сигнал от дискретного входа «Неиспр. ТН». При наличии сигнала на входе разрешает работу ЗМН и органа 3U0
SGC 17/x «Пуск РВ»	Входной сигнал, действующий на встроенное реле времени, которое через регулируемую выдержку времени выдаёт команду на выходное реле «РВ сраб.»
SGC 18/x «ДЗ шин»	Действие датчика дуговой защиты шинного отсека на сигнализацию срабатывания дуговой защиты или неисправности датчика с выдержкой времени (1.4.2.13)

В случае отсутствия необходимости использования входных цепей для целей автоматики и защиты, входные сигналы второго и третьего блока (кроме входа 2.3) могут использоваться для передачи в АСУ состояния контролируемых аппаратов с действием на сигнализацию или без неё (выбор светодиодов ключами SGS 11 - SGS 13, SGS 23 - SGS 28).

1.4.5 Выходные реле

Устройства ТОР 200 содержат до трех блоков входных дискретных сигналов и выходных реле (в зависимости от исполнения устройства). Второй и третий блоки входных/выходных цепей выполнены взаимозаменяемыми. В первом блоке имеется пять выходных реле, в двух других – по шесть реле. Применены малогабаритные электромеханические реле с малым временем действия. Реле делятся на выходные отключающие реле и сигнальные реле в зависимости от коммутационной способности. Выходные отключающие реле имеют два последовательно-соединённых контакта, сигнальные реле – по одному контакту в цепи. Каждый из блоков выходных реле может быть выведен из работы установкой программных ключей SGR 1/1, SGR 1/2, SGR 1/3 в положение «0» при отсутствии какого-либо блока.

Устройства имеют в первом блоке два отключающих выходных реле (К1.1 и К1.2), двухпозиционное выходное реле фиксации команд (К1.3), реле вызывной сигнализации (К1.4), выходное реле сигнализации внутренней неисправности (К1.5). В двух других блоках имеются и выходные отключающие реле и сигнальные реле, часть из которых – свободно конфигурируемые пользователем. Это позволяет более гибко использовать возможности выходных реле: увеличить, при необходимости, количество контактов какого-либо реле, организовать необходимые выходные сигналы в зависимости от схемы подключения, вывести на выходные реле действия ступеней защит, цепей сигнализации и т.д.

Реле К2.6, К3.2 и К3.6 имеют схемы самоподхвата и настройки длительности срабатывания – таблица 1.4.38. При использовании режима самоподхвата сработавшее реле будет находиться в подтянутом состоянии до тех пор, пока не будет выполнен сброс сигнализации и защелок выходных реле от кнопки на лицевой панели, внешним ключом через дискретный вход «Сброс сигнализации» или командой АСУ.

Таблица 1.4.38 – Назначение программных ключей SGR 21

№ ключа в SGR 21	Назначение ключа	Состояние ключа	Значение
1	Длительность сигнала выходного реле К2.6	0	Длительный
		1	Импульсный
2	Длительность сигнала выходного реле К3.2	0	Длительный
		1	Импульсный
3	Длительность сигнала выходного реле К3.6	0	Длительный
		1	Импульсный
4	Самоподхват выходного реле К2.6	0	Выведен
		1	Введен
5	Самоподхват выходного реле К3.2	0	Выведен
		1	Введен
6	Самоподхват выходного реле К3.6	0	Выведен
		1	Введен
7, 8	Не используются		

Для перевода в режим самоподхвата, например, реле К2.6 от сигнала «ДЗ датчик» достаточно установить программные ключи SGR 19/2 в состояние «1» (подключение сигнала к реле) и SGR 21/4 в состояние «1» (непосредственно режим самоподхвата не реле К2.6). То же самое через меню терминала выполняется следующим образом: зайти в *«Уставки/ Выходные реле/ ДЗ датчик»* и выбрать *«На реле К2.6: действует»*, затем выбрать *«Вых.сигналы/Подхват К2.6: введен»*. При введенном подхвате сигнала рекомендуется вывести длительный режим сигнала и выбрать импульсный режим *«Вых.сигналы/ Реле 2.6: импульсный»*.

Таблица 1.4.39 показывает функции, по умолчанию выполняемые выходными реле, соответствующие им номера клемм разъемов, количество и тип контактов.

Таблица 1.4.39 – Выходные реле

Реле	Клеммы	Назначение
Блок 1		
К1.1	X15:1 X15:3	Реле отключения выключателя (2 н.о.) (Выходное отключающее реле)
К1.2	X15:2 X15:4	Реле включения выключателя (2 н.о.) (Выходное отключающее реле)
К1.3	X15:16,12,13 X15:11, 15, 14	Реле фиксации команд (РФК, двухпозиционное, 2 перекл.) (Выходное сигнальное реле)
К1.4	X15:6, X15:9 X15:7, X15:10	Реле «Вызов» (срабатывание защит, 2 н.о.) (Выходное сигнальное реле)
К1.5	X15:8	Реле «Неисправность» (2 н.з.) (Выходное сигнальное реле)
Блок 2		
К2.1	X16:1, X16:3 X16:2, X16:4	Реле «УРОВ» (2 н.о.) (Выходное сигнальное реле)
К2.2	X16:9, 7, 5 X16:10, 8, 6	Реле «Блок. ЛЗШ» (пуск МТЗ) (2 перекл.) (Выходное сигнальное реле)
К2.3	X16:16 X16:12	Реле «Предупредительная сигнализация» (1 н.о.) (Выходное сигнальное реле (1 н.о.)
К2.4	X16:17 X16:13	Реле «Аварийное отключение» (1 н.о.) (Выходное сигнальное реле (1 н.о.)
К2.5	X16:18 X16:14	Реле «Тест» (1 н. о.) (Выходное сигнальное реле (1 н.о.)

Реле	Клеммы	Назначение
К2.6	X19:3, 5, 1 X19:4, 6, 2	Выходное сигнальное реле (2 перекл.)
Блок 3		
К3.1	X17:1, X17:3 X17:2, X17:4	Выходное сигнальное реле (2 н. о.)
К3.2	X17:9, 7, 5 X17:10, 8, 6	Выходное сигнальное реле (2 перекл.)
К3.3	X17:16 X17:12	Выходное сигнальное реле (1 н.о.)
К3.4	X17:17 X17:13	Выходное сигнальное реле (1 н.о.)
К3.5	X17:18 X17:14	Выходное сигнальное реле (1 н.о.)
К3.6	X20:3, 5, 1 X20:4, 6, 2	Выходное сигнальное реле (2 перекл.)

Для подключения какого-либо логического сигнала, выведенного на матрицу реле, к выходному реле используется пункт меню *«Уставки/ Выходные реле»*. Например, чтобы подключить сигнал срабатывания МТЗ первой ступени к выходному реле К2.6 необходимо выполнить следующее: *«Уставки/ Выходные реле/ МТЗ 1 ступень/ На реле К2.6: действует»* (SGR 2/2=1). Если схемой подключения не подразумевается работа других реле от сигнала «МТЗ 1 ступень», необходимо убедиться, что сигнал «МТЗ 1 ступень» к ним не подключен *«Уставки/ Выходные реле/ МТЗ 1 ступень/ На реле К3.1: не действует»* (SGR 2/3=0) и т.д. Иначе, например, для размножения контактов, возможно использование большего количества реле, подключить к сигналу реле К3.2 и К3.3 «*Уставки/ Выходные реле/ МТЗ 1 ступень/ На реле К3.2…К3.3: действует»* (SGR 2/4=1, SGR 2/5=1).

Перечень входных сигналов для групп программных ключей SGR 2 – SGR 16 матрицы выходных реле приведён в таблице 1.4.40 и на рисунке 1.4.22.

ВНИМАНИЕ! Для работы выходных реле блоков 1 - 3 программные ключи SGR 1/1, SGR 1/2, SGR 1/3 должны быть установлены в «1» (в меню *«Уставки/ Блоки вх.\вых./ Блок 1 - 3: введен»*).

Допускается подключение на одно выходное реле нескольких сигналов от действия защит, автоматики. Допускается подключение нескольких выходных реле (конфигурируемых через матрицу) параллельно для размножения контактов.

Рекомендуется сигнал «Отключить II» вывести на реле К3.3 и использовать для отключения выключателя по второй катушке отключения.

Реле К2.5 рекомендуется использовать для проведения режима тестирования, поэтому его использование для других целей должно быть тщательно выверено.

Реле «Неисправность» при поданном напряжении оперативного питания находится в подтянутом (разомкнутом) состоянии и возвращается (замыкается) в обесточенное состояние при обнаружении системой самодиагностики неисправности в устройствах или при потере оперативного питания.

Исправность выходных реле контролируется системой самодиагностики, и в случае обнаружения обрыва или ложного срабатывания подается сигнал «Неисправность» с указанием кода неисправности.

Таблица 1.4.40 – Сигналы матрицы выходных реле

Ключ	Сигнал	Функция
SGR 1/1		Разрешение работы выходных реле К1.1 - К1.4
SGR 1/2		Разрешение работы выходных реле К2.1 - К2.6
SGR 1/3		Разрешение работы выходных реле К3.1 - К3.6
SGR 2/x	«МТЗ_1»	Действие МТЗ 1 с выдержкой времени T_1 на выходные реле К2.5, К2.6, К3.1 - К3.6
SGR 3/x	«Защ. пуск. реж.»	Действие защиты пусковых режимов на выходные реле К2.5, К2.6, К3.1 - К3.6
SGR 4/x	«Асинхронный ход»	Действие ЗАХ на выходные реле К2.5, К2.6, К3.1 - К3.6
SGR 5/x	«Перегрузка откл.»	Действие защиты от перегрузки на отключение на выходные реле К2.5, К2.6, К3.1 - К3.6
SGR 6/x	«Перегрузка сигн.»	Действие защиты от перегрузки на сигнал на выходные реле К2.5, К2.6, К3.1 - К3.6
SGR 7/x	«Аварийное откл.»	Действие сигнала «Аварийное откл.» на выходные реле К2.5, К2.6, К3.1 - К3.6
SGR 8/x	«ТЗНП_1»	Действие ТЗНП с выдержкой времени T_1 на выходные реле К2.5, К2.6, К3.1 - К3.6
SGR 9/x	«ТЗНП_2»	Действие ТЗНП с выдержкой времени T_2 на выходные реле К2.5, К2.6, К3.1 - К3.6
SGR 10/x	«ЗОФ»	Действие защиты от несимметрии (ЗОФ) с выдержкой времени t_d на выходные реле К2.5, К2.6, К3.1 - К3.6
SGR 11/x	«Неиспр. цепей упр.»	Действие сигнала «Неиспр. цепей упр.» на выходные реле К2.5, К2.6, К3.1 - К3.6
SGR 12/x	«РВ сраб.»	Действие сигнала «РВ сраб.» через выдержку времени на выходные реле К2.5, К2.6, К3.1 - К3.6
SGR 13/x	«Отключить II»	Действие сигнала «Отключить II» (повторитель реле «Отключить») на выходные реле К2.5, К2.6, К3.1 - К3.6
SGR 14/x	«РПВ I (DS)»	Действие сигнала «РПВ I» с выдержкой времени на возврат 1 с на выходные реле К2.5, К2.6, К3.1 - К3.6
SGR 15/x	«РПО I (DS)»	Действие сигнала «РПО I» с выдержкой на возврат 1 с на выходные реле К2.5, К2.6, К3.1 - К3.6
SGR 16/x	«Автом. включ.»	Действие сигнала «Автом. включ.» (АПВ, АПВ после ЗМН) на выходные реле К2.5, К2.6, К3.1 - К3.6
SGR17/x	«Защ. от закл. р-ра»	Действие сигнала «Защ. от закл. р-ра» на выходные реле К2.5, К2.6, К3.1 - К3.6
SGR18/x	«ДЗ сигн.»	Действие сигнала срабатывания дуговой защиты на выходные реле К2.5, К2.6, К3.1 - К3.6
SGR19/x	«ДЗ датчик»	Действие сигнала неисправности датчика дуговой защиты на выходные реле К2.5, К2.6, К3.1 - К3.6

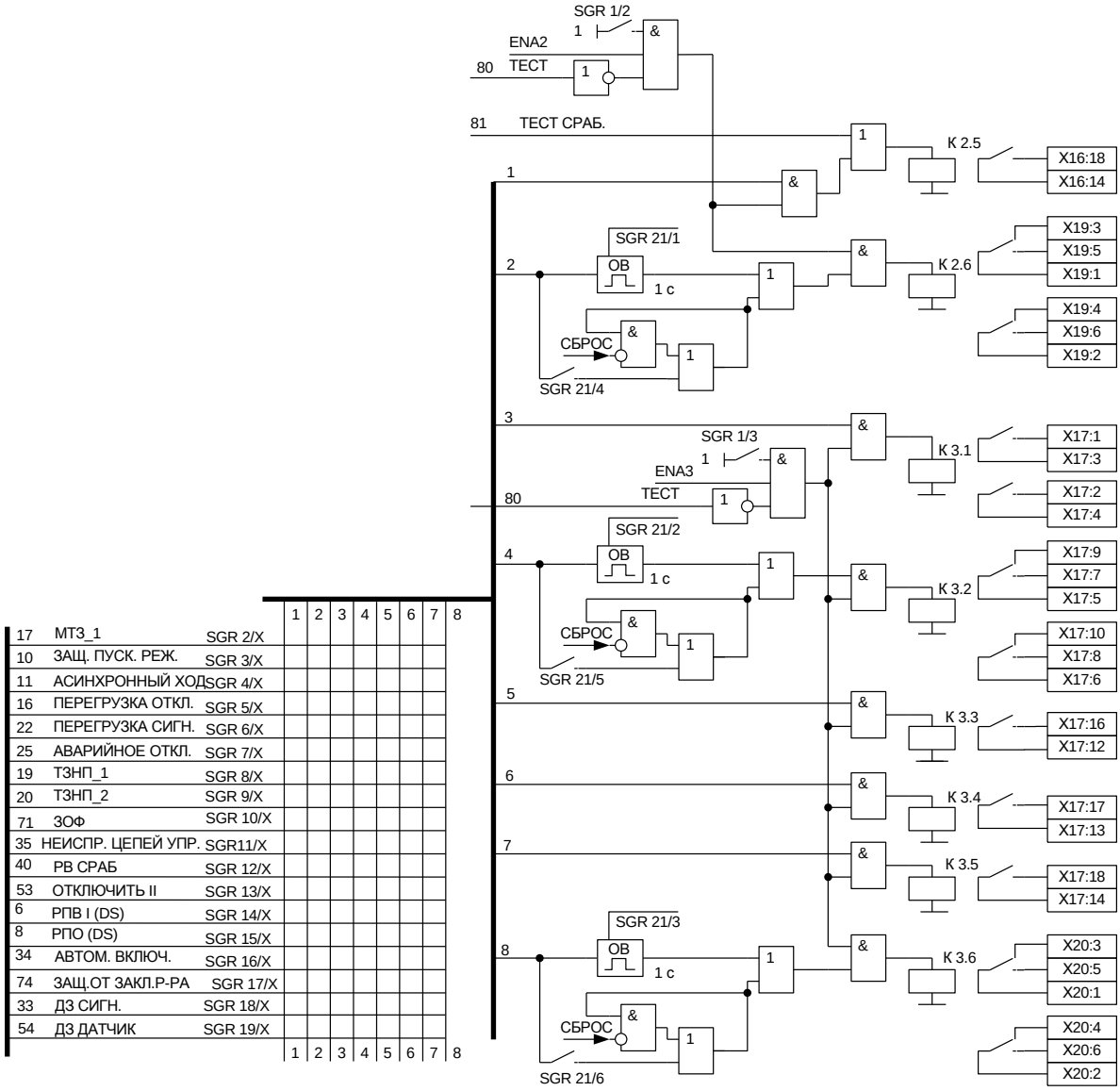

Рисунок 1.4.22 – Выходные реле

1.4.6 Цепи сигнализации

1.4.6.1 На рисунке 1.4.23 приведена организация светодиодной сигнализации с использованием матрицы ключей и входные сигналы для матрицы. Два светодиода имеют фиксированное назначение: один обеспечивает сигнализацию неисправности цепей управления (VD15), другой – режим «Тест» (VD16).

Предусмотрено действие сигналов на светодиодную сигнализацию с фиксацией и без фиксации. Выбор осуществляется группами программных ключей SGS 29, SGS 30. Например, работа первого светодиода с фиксацией задается установкой ключа SGS 29/1=1, или через ИЧМ *«Уставки / Индикация / Самоподхват / VD1: введен»*. При светодиодной сигнализации с фиксацией, одновременно происходит действие на выходное реле К1.4 «Вызов».

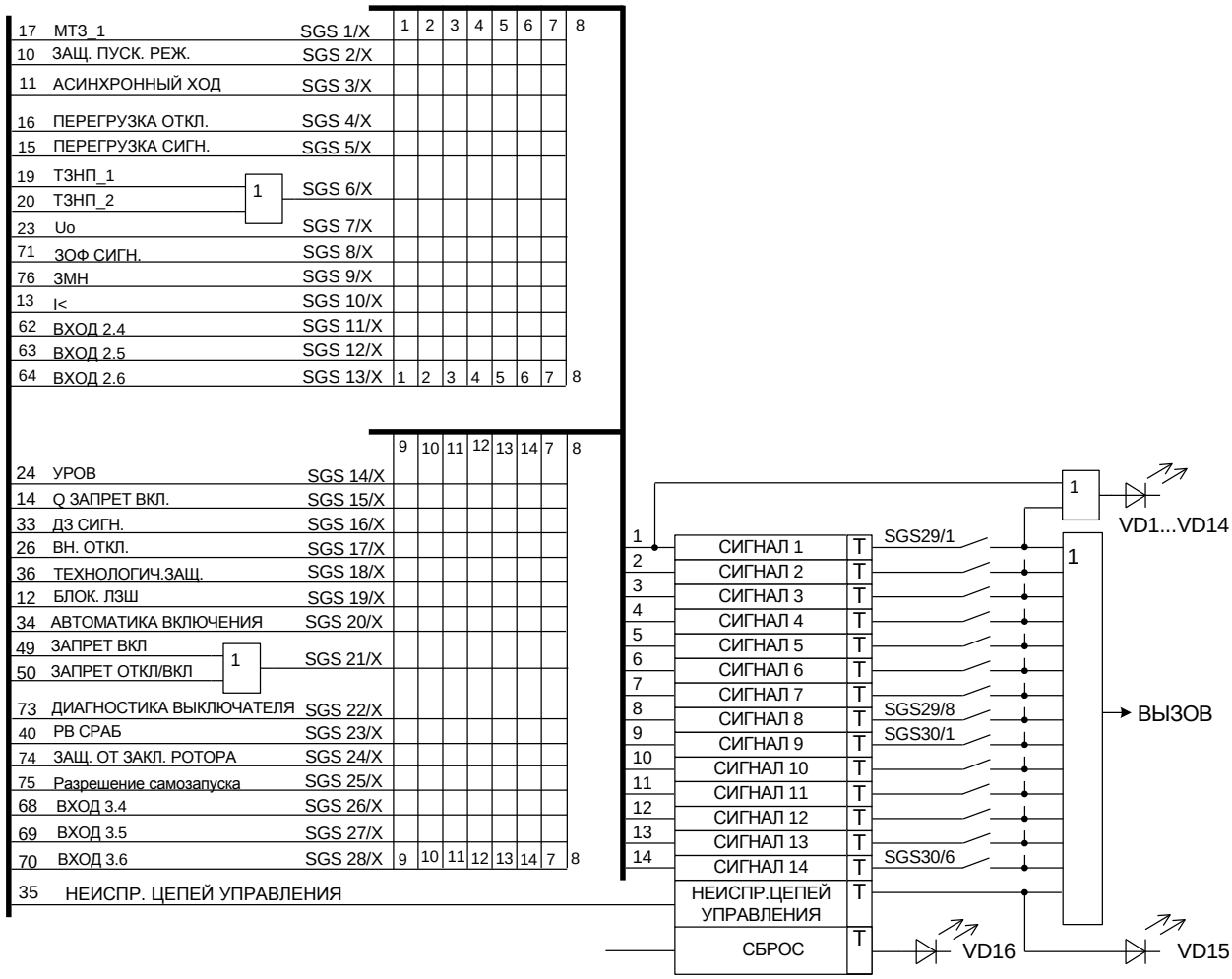

Рисунок 1.4.23 – Светодиодная сигнализация

Выбор сигналов, действующих на светодиоды, а также выбор светодиодов производится по заданным проектным уставкам или по согласованию с эксплуатацией. Рекомендуется использовать для вывода на светодиоды действие следующих сигналов: «МТЗ 1» (отсечка), «Защ. пуск.реж.», «Перегрузка откл.», «Асинхронный ход», снижение нагрузки, «ТЗНП» (земляная защита), «ЗОФсигн.», «ЗМН», «УРОВ», «ДЗ сигн.», «АПВ» (автоматика включения), «Запрет вкл.», «Технологич. защ.», «Вн. откл.», контроль элегаза, «Диагностика выключателя», «Неиспр. цепей управления», «Тест» (сменные шильдики для маркировки светодиодов имеются в ЗИП).

Для примера, подключение логического сигнала срабатывания МТЗ 1 к первому индикатору выполняется установкой ключа SGS 1/1=1, или через меню *«Уставки / Индикация/ МТЗ 1 ступень/ VD1: активизирует»*. Если проектной схемой не предусмотрено действие сигнала на другие индикаторы, необходимо их отключить от активации *«Уставки / Индикация/ МТЗ 1 ступень/ VD2: не активизирует»* (SGS 1/2=0) и т.д.

При одновременном или поочередном пуске нескольких ступеней защит на дисплее отображается сообщение о пуске защиты с наивысшим приоритетом. Если срабатывания защиты на отключение выключателя не произошло, то сообщение о пуске ступени автоматически сбрасывается при возврате защиты. В таблице 1.4.41 приведены надписи, появляющиеся на ЖКИ при авариях. Надписи расположены в порядке убывания приоритета.

Таблица 1.4.41 – Аварийные сообщения

Надпись на дисплее (расположена по приоритету)	**Причина появления**
УРОВ	Срабатывание УРОВ
Отсечка Сраб. Ia, Ib, Ic	Срабатывание МТЗ 1
Защ. пуск. режима Сраб. Ia, Ib, Ic	Срабатывание защиты пускового режима I_S>>
Защ.закл.ротора Сраб. Ia, Ib, Ic	Срабатывание защиты от заклинивания ротора
ТЗНП Сраб.	Срабатывание ТЗНП
Дуговая защита отключение	Действие дуговой защиты на отключение
Внешнее откл.	Отключение от внешних устройств
Защ. асинх. хода Сраб.	Срабатывание ЗАХ
Технол. защита	Действие технологической защиты
Земля в сети Сраб.	Срабатывание органа 3U0
ЗОФ Сраб. Ia, Ib, Ic	Срабатывание защиты от обрыва фаз
Орган макс.напр. Сраб. Uab, Ubc, Uca	Срабатывание защиты максимального напряжения U>
Потеря нагрузки Сраб. Ia, Ib, Ic	Срабатывание защиты от снижения нагрузки
Перегрузка Сраб. Ia, Ib, Ic	Срабатывание защиты от перегрузки
Откл. по ЗМН	Действие защиты минимального напряжения на отключение выключателя
Откл. по АЧР	Действие АЧР/противоаварийной автоматики на отключение выключателя
Запрет откл./вкл.	Запрет отключения и включения от внешнего сигнала (Снижение давления элегаза или отсутствие ШУ)
Дуговая защита сигнал	Действие дуговой защиты на сигнал
Включение по АВР	Включение двигателя по АВР
АПВ	Включение двигателя после действия ЗМН
Запрет вкл.	Запрет включения от внешнего сигнала (Снижение давления элегаза или отсутствие ШУ)
Неиспр. цеп. упр.	Неисправность цепей управления выключателя
Диаг.выключателя	Износ ресурса выключателя или несоответствие времён включения/отключения
Отсечка Пуск Ia, Ib, Ic	Пуск МТЗ 1
Защ.пуск.режим Пуск Ia, Ib, Ic	Пуск защиты пускового режима I_S>>
ТЗНП Пуск	Пуск ТЗНП
Защ.асинх.хода Пуск Ia, Ib, Ic	Пуск защиты асинхронного хода
Земля в сети Пуск	Пуск органа 3U0
ЗОФ Пуск	Пуск защиты от обрыва фаз
Орган макс.напр. Пуск Uab, Ubc, Uca	Пуск защиты максимального напряжения
Потеря нагрузки Пуск Ia, Ib, Ic	Пуск защиты от снижения нагрузки
Перегрузка Пуск	Пуск защиты от перегрузки

Индикация срабатывания защит осуществляется с указанием поврежденных фаз.

Светодиодная сигнализация выполняется с «памятью», т.е. при включении оперативного питания устройств, светодиодная индикация будет восстановлена, воспроизводя сигнализацию срабатывания устройств, предыдущей аварийной ситуации. Это значительно облегчает разбор при тяжелых случаях аварии. На ЖКИ также восстановится сообщение о последнем срабатывании защит или действии автоматики (согласно приоритету).

Сброс сигнализации и индикации срабатывания защит и автоматики производится кнопкой «С» на лицевой панели, дистанционно внешней кнопкой, используя сигнал «СБРОС СИГН.» (SGC 9/x), либо командой по последовательному каналу.

Для объектов без обслуживающего персонала предусмотрен автоматический сброс сигнализации срабатывания функций защит и автоматики при успешном АПВ, для чего необходимо установить программный ключ SGF 15/3 в положение «1».

1.4.6.2 При обнаружении внутренней неисправности в устройствах система самодиагностики выдает сигнал, который приводит к возврату выходного реле К1.5 «неисправность», нормально подтянутого при исправных устройствах, а также загоранию светодиодного индикатора Неиспр. на лицевой панели. Реле «неисправность» подает предупредительный сигнал в схему центральной сигнализации и на загорание сигнальной лампы на двери ячейки КРУ.

1.4.6.3 Схема предупредительной сигнализации (рисунок 1.4.24) имеет две группы сигналов действующих на выходное реле К2.3 «ПРЕДУПР.».

Одна группа сигналов действует с выдержкой времени порядка 10 с при:

- неисправности (длительное действие) датчика дуговой защиты;
- обнаружении неисправности цепей управления (через 20 с);
- действии технологической защиты на сигнализацию,
- другая группа (в соответствии с уставкой по времени) действует при:
- срабатывании защиты от перегрузки (выводится переключателем SGF 14/1);
- срабатывании ЗАХ (выводится переключателем SGF 14/2);
- срабатывании ТЗНП 1 с независимой выдержкой (SGF 14/3);
- срабатывании ТЗНП 2 с зависимой выдержкой времени (SGF 14/4);
- срабатывании органа 3U0 (SGF 14/5);
- срабатывании ЗОФ (SGF 14/6);
- выявлении неисправности диагностикой выключателя.

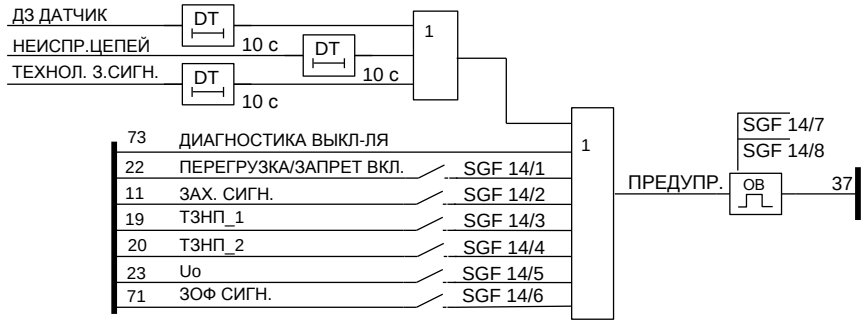

Рисунок 1.4.24 – Схема предупредительной сигнализации

Выходное реле предупредительной сигнализации может быть применено в различных режимах работы, которые задаются программными ключами SGF 14/7 и SGF 14/8 (таблица 1.4.42). Предусмотрено замыкание контактов на 1, 10 с и длительно. Использование таких режимов позволяет в ряде случаев отказаться от реле импульсной сигнализации.

Таблица 1.4.42 – Назначение программных ключей предупредительной сигнализации

№ ключа в SGF 14	Назначение ключа	Состояние ключа	Значение
1	Срабатывание защиты от перегрузки	0	Не действует
		1	Действует
2	Срабатывание ЗАХ	0	Не действует
		1	Действует
3	Срабатывание ТЗНП с первой выдержкой времени	0	Не действует
		1	Действует
4	Срабатывание ТЗНП со второй выдержкой времени	0	Не действует
		1	Действует
5	Срабатывание 3U0	0	Не действует
		1	Действует
6	Срабатывание ЗОФ	0	Не действует
		1	Действует
7, 8	Выбор длительности срабатывания реле предупредительной сигнализации	00	Длительно
		10	1 с
		01	10 с
		11	Длительно

1.4.6.4 Сигнал аварийного отключения (рисунок 1.4.25) вырабатывается после аварийного отключения выключателя при обнаружении цепи несоответствия. Организуется мигание лампы отключенного положения выключателя. Режим работы выходного реле аварийной сигнализации задается программными ключами SGF 15/1 и SGF 15/2 (таблица 1.4.43). Сигнал аварийного отключения выключателя блокируется при действии системной автоматики АЧР.

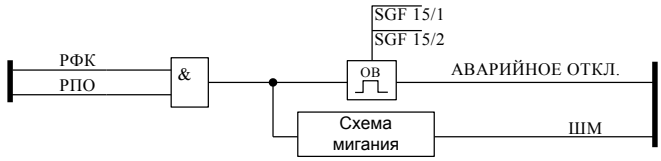

Рисунок 1.4.25 – Схема аварийного отключения

Таблица 1.4.43 - Назначение программных ключей аварийной сигнализации

№ ключа в SGF 15	Назначение ключа	Состояние ключа	Значение
1, 2	Выбор длительности срабатывания реле аварийной сигнализации	00	Длительно
		10	1 с
		01	10 с
		11	Длительно
3	Сброс сигнализации, аварийных сообщений с дисплея после успешного АПВ	0	Вручную
		1	Автоматически
4	Сброс сигнализации от дискретного входа	0	Выведен
		1	Введен
5 - 8	Не используются		

1.4.6.5 В устройствах предусмотрено двухпозиционное реле (РФК) для фиксации оперативных команд «включение» и «отключение» выключателя (ключами или через АСУ).

Реле РФК фиксирует последнюю поданную команду на управление выключателем. Срабатывание реле РФК производится по команде «включить», а возврат – по команде «отключить». Переключающие контакты реле используются как в цепях сигнализации, так и

в цепях организации мигания ламп, положения выключателя при аварийных отключениях выключателя или неуспешных операциях включения/отключения. Перефиксация реле РФК (т.е. переведение его в состояние, соответствующее положению выключателя) после подобных событий, а также съем мигания ламп положения выключателя производится подачей команды с ключа управления, внешней кнопкой «съём мигания» или по последовательному каналу (только в режиме управления выключателем «дистанционное»).

1.4.7 Уставки

Название, диапазоны и обозначения уставок устройства приведены в приложении М. В колонке «Надпись на дисплее» приведено название уставки по меню ИЧМ терминала и указано значение уставки по умолчанию. В колонке «Связанный ключ» дано обозначение уставки по функциональной схеме (приложение Г). В колонке «Диапазон» приведены возможные значения уставок. Если уставке соответствует программный ключ, то даны так же возможные значения данного ключа.

1.4.8 Регистрация событий

Регистрируемые параметры для конкретного типоисполнения устройства ТОР 200 хранятся в энергонезависимой памяти устройств и сохраняются сколь угодно долго, даже при потере питания.

Устройства ТОР 200 регистрируют с индивидуальным кодом и меткой времени следующие события:

- запуск/возврат пусковых органов ступеней защит;
- срабатывание/возврат ступеней защит (с выдержками времени);
- изменение состояния входных дискретных сигналов;
- изменение состояния выходных реле;
- срабатывание/возврат функций автоматики и сигнализации;
- пуск/останов регистратора аварийных режимов;
- начало и завершение изменения уставок и конфигурации устройств.

Под событием понимается зафиксированный во времени переход любого из вышеперечисленных параметров из одного, заранее определенного состояния, в другое.

Перечень регистрируемых событий задается специальными параметрами – масками, которые доступны только по последовательному каналу. Часть событий располагается в ОЗУ, параметры событий в энергонезависимой памяти хранятся с полной меткой времени.

Обновление параметров последних 10 аварийных ситуаций производится с момента включения устройств или последней очистки регистров. Аварийная ситуация начинается с момента пуска любой из введенных в работу ступеней и заканчивается в момент возврата всех ступеней защит. При заполнении регистров всех 10 событий с появлением новой аварийной ситуации зарегистрированные значения сдвигаются на одно событие, при этом параметры самого старого события теряются.

В таблице 1.4.44 приведен перечень регистрируемых параметров. Просмотреть зарегистрированные параметры можно через ИЧМ в пункте меню *«Регистрация»*.

Таблица 1.4.44 – Перечень регистрируемых параметров ТОР 200 Д

Надпись на дисплее	**Зарегистрированный параметр**	**Диапазон**
Регистрация Аналог.знач.:0	Данные 10 последних аварийных событий с аналоговыми величинами	
Регистрация Аналог.значений 1.День-мес-год чч:мм:сс.мс	Дата начала аварийного события №1 Время начала аварийного события (до миллисекунд)	01-01-00…31-12-99 00:00:00.000… 23:59:59.999
Регистрация Аналог.значений Срабатывание ЗОФ	Причина записи аварийного события	Таблица 1.4.41

Надпись на дисплее	Зарегистрированный параметр	Диапазон
Регистрация Аналог.значений Ток фазы А 360 А	Ток фазы А в первичных величинах в момент аварии (в момент отключения, а если не было отключения – в момент пуска ступени защит), А	От 0 до 50 I_N
Регистрация Аналог.значений Ток фазы В 240 А	Ток фазы В в первичных значениях в момент пуска/срабатывания защит (аналогично току фазы А), А	От 0 до 50 I_N
Регистрация Аналог.значений Ток фазы С 240 А	Ток фазы С в первичных значениях, в момент пуска/срабатывания защит (аналогично току фазы А), А	От 0 до 50 I_N
Регистрация Аналог.значений Ток 3Io 1А	Ток нулевой последовательности в первичных значениях, в момент пуска/срабатывания защит (аналогично току фазы А), А	От 0 до 25 I_N
Регистрация Аналог.значений Ток I2 43.2 А	Величина тока I2 в первичных значениях, в момент пуска/срабатывания защит, А	От 0 до 50 I_N
Регистрация Аналог.значений Небаланс 33 %	Величина тока небаланса в процентах в момент пуска/ срабатывания защит, %	От 0 до 100
Регистрация Аналог.значений Напряж. Uab 0.00 В	Междуфазное напряжение Uab в первичных значениях, в момент аварии (в момент отключения, а если не было отключения – в момент пуска ступени защит), В	От 0 до 2,0 U_N
Регистрация Аналог.значений Напряж. Ubc 0.00 В	Междуфазное напряжение Ubc в первичных значениях, в момент пуска/срабатывания защит (аналогично Uab), В	От 0 до 2,0 U_N
Регистрация Аналог.значений Напряж. Uca 0.00 В	Междуфазное напряжение Uca в первичных значениях, в момент пуска/срабатывания защит (аналогично Uab), В	От 0 до 2,0 U_N
Регистрация Аналог.значений Напряж. 3Uo 0.00 В	Напряжение нулевой последовательности в момент пуска/срабатывания защит (аналогично Uab), В	От 0 до 2,0 U_N
Регистрация Аналог.значений Длительность чч:мм:сс.мс	Длительность аварийной ситуации с момента пуска первой запустившейся ступени защит до момента возврата всех ступеней защит: часы, минуты, секунды, миллисекунды	00:00:00.000… 23:59:59.999
Регистрация Событий:0	Данные 250 последних дискретных событий (пример)[1)]	
Регистрация Событий 1.День-мес-год чч:мм:сс.мс	Дата начала дискретного события №1 Время начала дискретного события (до миллисекунд)	01-01-00…31-12-99 00:00:00.000… 23:59:59.999
Регистрация Событий РКВ сброшено	Текстовое название события, вызвавшего регистрацию	
Регистрация Осциллогр.:0	Данные 10 последних осциллограмм	
Регистрация Осциллограмм 1.День-мес-год чч:мм:сс.мс	Дата начала записи №1 встроенного осциллографа Время начала записи (до миллисекунд)	01-01-00…31-12-99 00:00:00.000… 23:59:59.999
Регистрация Выключатель	Данные по износу выключателя на момент просмотра	
Регистрация Выключатель Износ фазы А: 20.5%	Степень износа выключателя по фазе А, %	От 0 до 100

Надпись на дисплее	Зарегистрированный параметр	Диапазон
Регистрация Выключатель Износ фазы B: 40.0%	Степень износа выключателя по фазе B, %	От 0 до 100
Регистрация Выключатель Износ фазы C: 25.0%	Степень износа выключателя по фазе C, %	От 0 до 100
Регистрация Выключатель Циклов откл.: 50	Суммарное количество произведенных отключений	От 0 до 60000
Регистрация Выключатель Время откл.: 0.1с	Длительность последнего произведенного отключения, с	
Регистрация Выключатель Время вкл.: 0.1с	Длительность последнего произведенного включения, с	
Регистрация Сброс регистр.	Очистка регистратора	
Регистрация Сброс регистр. выполнить	Очистка всех записей аналогового и дискретного регистраторов, осциллографа. После очистки в дискретных событиях остается одна запись с указанием времени очистки регистраторов	
Регистрация Сб.тепл.уровня	Сброс теплового уровня	
Регистрация Сб.тепл.уровня выполнить	Сброс теплового уровня. После сброса защита разрешает повторный пуск, двигатель может быть запущен снова	
[1)] Названия дискретных событий выводятся на ЖКИ дисплей текстовой строкой на русском языке, что позволяет идентифицировать каждое событие, поэтому перечислять все названия в данной таблице нет необходимости.		

1.4.9 Осциллографирование

Осциллографирование производится с частотой 200, 800 или 1600 Гц. Использование режима осциллографирования задается вручную посредством кнопок управления и ЖКИ или с помощью программы конфигурации терминала. Количество осциллографируемых аналоговых сигналов (от 1 до 15) определяется при настройке осциллографа, количество дискретных сигналов для осциллографирования постоянно и равно 64.

Пуск осциллографа может производиться от дискретных сигналов:

– пуск защит;
– срабатывание защит;
– изменение состояния дискретного сигнала;
– срабатывание функций автоматики и пр.

Имеется возможность дистанционного (принудительного) пуска осциллографа от АСУ или с программы конфигурации.

Установка событий, пускающих осциллограф, задается специальными параметрами – масками, которые доступны только по последовательному каналу. Рекомендуется производить пуск осциллографа от сигналов срабатывания защит.

Длительность осциллограммы задаётся в блоках, один блок соответствует 0,4 с для 200 Гц, 0,1 с для режима 800 Гц и 0,05 с для 1600 Гц. Длительность доаварийной части устанавливается пользователем и составляет от 2 до 100 блоков, длительность послеаварийной части регулируется до 250 блоков. Максимальное количество осциллограмм, хранящихся в памяти – 250. При переполнении памяти самая старая осциллограмма стирается (если используется режим «перезапись»). Алгоритм работы исключает наличие «мёртвой зоны».

Хранение осциллограмм производится в энергонезависимой памяти. Чтение их производится специальным ПО, а просмотр возможен любым ПО, поддерживающим COMTRADE формат.

1.4.10 Диагностика ресурса выключателя

Терминалы в большинстве исполнений производят вычисление остаточного коммутационного и механического ресурса выключателей различных типов (маломасляные, вакуумные, элегазовые) по известным заводским характеристикам. В качестве исходных параметров для расчета механического ресурса используются данные по допустимому количеству циклов включений – отключений.

Коммутационный износ выключателя определяется для каждой фазы в отдельности по регистрируемым величинам токов аварийных режимов. В качестве исходных данных обычно задаются: количество отключений при номинальном токе выключателя, количество отключений при номинальном токе отключения выключателя (20, 31,5, 40 кА и т.д.). В дальнейшем расчёт коммутационного износа выключателя производится в соответствии с ГОСТ 17717-79 на высоковольтные выключатели.

При наличии более подробных данных по количеству отключений во всём диапазоне токов, имеется возможность разбить на 10 поддиапазонов весь рабочий диапазон токов выключателя на объекте (от $I_{п}$ до $I_{кз}$). Каждому поддиапазону соответствует вполне определённое количество отключений, которое необходимо задать при работе с меню. Это позволяет более точно определить износ выключателя при отключении им КЗ с различными аварийными токами.

Выходной информацией является величина текущего износа в процентах от нормируемого заводского ресурса. Предусмотрена сигнализация при превышении износа более уставки, при этом появляется сообщение на дисплее «Диагн. выключателя» и загорается соответствующий светодиод на лицевой плите.

Кроме того, устройства контролируют времена включения и отключения выключателя, сравнивая их с заводскими параметрами, задаваемыми в виде уставок. При превышении заводских параметров устройства формируют сообщение на дисплее «Диагн. выключателя» с действием на сигнализацию.

1.5 Средства измерения, инструмент и принадлежности

Перечень оборудования и средств измерения, необходимых для проведения эксплуатационных проверок терминала, приведен в приложении Ж.

1.6 Маркировка и пломбирование

1.6.1 Устройства имеют маркировку согласно ГОСТ 18620-86 в соответствии с конструкторской документацией. Маркировка выполнена в соответствии требованиям ТР ТС 004/2011 и ТР ТС 020/2011

Маркировка выполнена в соответствии с ГОСТ 18620-86 способом, обеспечивающим ее четкость и сохраняемость.

Устройства, прошедшие все установленные в технических регламентах Таможенного союза процедуры оценки (подтверждения) соответствия, маркируются знаком обращения, знак соответствия наносят на продукцию или товаросопроводительную документацию.

1.6.2 Транспортная маркировка тары – по ГОСТ 14192-96, в том числе нанесены изображения манипуляционных знаков: «Хрупкое. Осторожно», «Беречь от влаги», «Верх». Маркировка наносится непосредственно на тару.

1.6.3 Транспортная маркировка для экспорта соответствует требованиям 1.6.1, ГОСТ 14192-96 и заказа-наряда внешнеторговой организации.

1.7 Упаковка

1.7.1 Консервации маслами и ингибиторами устройства не подлежат.

1.7.1.1 Упаковка устройств производится по ГОСТ 23216-78 для условий хранения, транспортирования и допустимых сроков сохраняемости, указанных в разделе 4 настоящего РЭ.

1.7.2 Сочетание видов и вариантов транспортной тары с типами внутренней упаковки по ГОСТ 23216-78.

1.7.2.1 Для внутренних поставок (кроме районов Крайнего Севера и труднодоступных районов) и экспортных поставок в макроклиматические районы с умеренным климатом:

Категория упаковки КУ-2

$$\frac{\text{ТК}}{\text{ВУ-IIА}}$$

1.7.2.2 Для внутренних поставок в районы Крайнего Севера и труднодоступные районы по ГОСТ 15846-2002:

Категория упаковки КУ-2

$$\frac{\text{ТК}}{\text{ВУ-IIБ}}$$

1.7.3 Упакованное устройство вида климатического исполнения УХЛ3.1 укладывается в коробку картонную по ГОСТ 12301-2006, защищающую устройство от механических повреждений при транспортировании и хранении. Масса брутто упакованного устройства не превышает 10 кг.

Допускается отгрузка устройств без транспортной тары в универсальных контейнерах по ГОСТ 18477-79. При транспортировании в контейнерах должны учитываться требования ГОСТ 20259-80.

1.7.4 Упаковывание запасных частей производится в соответствии с требованиями ГОСТ 23216-78.

1.7.5 Упаковывание технической и сопроводительной документации и маркировка ее упаковки производится в соответствии с ГОСТ 23216-78.

2 Использование по назначению

2.1 Эксплуатационные ограничения

Эксплуатация и обслуживание устройств должны производиться в соответствии с «Правилами технической эксплуатации электрических станций и сетей» и настоящим РЭ на устройства при значениях климатических факторов, указанных в настоящем документе.

Возможность работы устройств в условиях, отличных от указанных, должна согласовываться с предприятием-изготовителем.

2.2 Подготовка изделия к использованию

2.2.1 Меры безопасности

При эксплуатации и испытаниях устройств ТОР необходимо руководствоваться «Правилами по охране труда при эксплуатации электроустановок», а также требованиями настоящего РЭ.

Монтаж, обслуживание и эксплуатацию устройств разрешается производить лицам, прошедшим соответствующую подготовку.

Выемку блоков из устройств и их установку, а также работы на зажимах устройств следует производить при обесточенном состоянии.

Перед включением и во время работы устройства должны быть надежно заземлены через заземляющий угольник с контуром заземления (корпусом ячейки, шкафа) медным проводником сечением не менее 4 мм^2 наикратчайшим путём.

2.2.2 Размещение и монтаж

Механическая установка устройства на объекте осуществляется с помощью набора крепежа, входящего в комплект поставки, в соответствии с установочными размерами (приложение А).

Схема подключения входных дискретных сигналов и выходных релейных контактов зависит от внутренней конфигурации устройства и схемы электрической принципиальной релейного шкафа (отсека) КРУ или КСО.

При выполнении электрических соединений устройства с внешними цепями, как правило, используются провода монтажные ГОСТ 17515-72, кабели монтажные ГОСТ 10348-80 либо кабели контрольные ГОСТ 1508-78.

2.3 Использование изделия

2.3.1 Измерение параметров, регулировка и настройка

2.3.1.1 Регулировка, просмотр и настройка параметров устройств осуществляется с помощью блока индикации и управления или по последовательному каналу с использованием переносного компьютера с ПО.

Существует три режима работы блока индикации и управления с ЖКИ дисплеем:

– дисплей погашен;

– индикация измерений для дежурного персонала при нажатии любой кнопки (при погасшем дисплее);

– индикация полноценного меню для работы обслуживающего персонала СРЗА (нажатие кнопки «Е» на 2 с).

Измерение, настройка параметров и уставок с помощью переносного компьютера с соответствующим ПО сводится к вызову параметров, подлежащих изменению, и последующей корректировке их на экране дисплея. Удобство заключается в установке параметров и уставок в табличной форме с соответствующими комментариями и подсказками, исключающими внесение ошибочных данных.

При измерении и регулировке параметров устройств вручную с помощью блока управления и индикации связь оператора с устройствами осуществляется с помощью четырёх кнопок («↑», «↓», «Е», «С») управления и ЖКИ дисплея.

Таблица 2.3.1 – Операции управления интерфейсом

Операция	Кнопка	Действие
Включение дисплея (при погашенном состоянии)	Любая	Кратковременное нажатие
Гашение дисплея	С	Нажать на 2 с
Вход в меню	Е	Нажатие на 2 с
Выход из меню	С	– " –
Вход в подменю	Е	Кратковременное нажатие
Выход из подменю	С	– " –
Перемещение по меню на 1 пункт вверх	↑	Кратковременное нажатие
Перемещение по меню на 1 пункт вниз	↓	– " –
Быстрое перемещение вверх по меню	↑	Длительное нажатие
Быстрое перемещение вниз по меню	↓	– " –

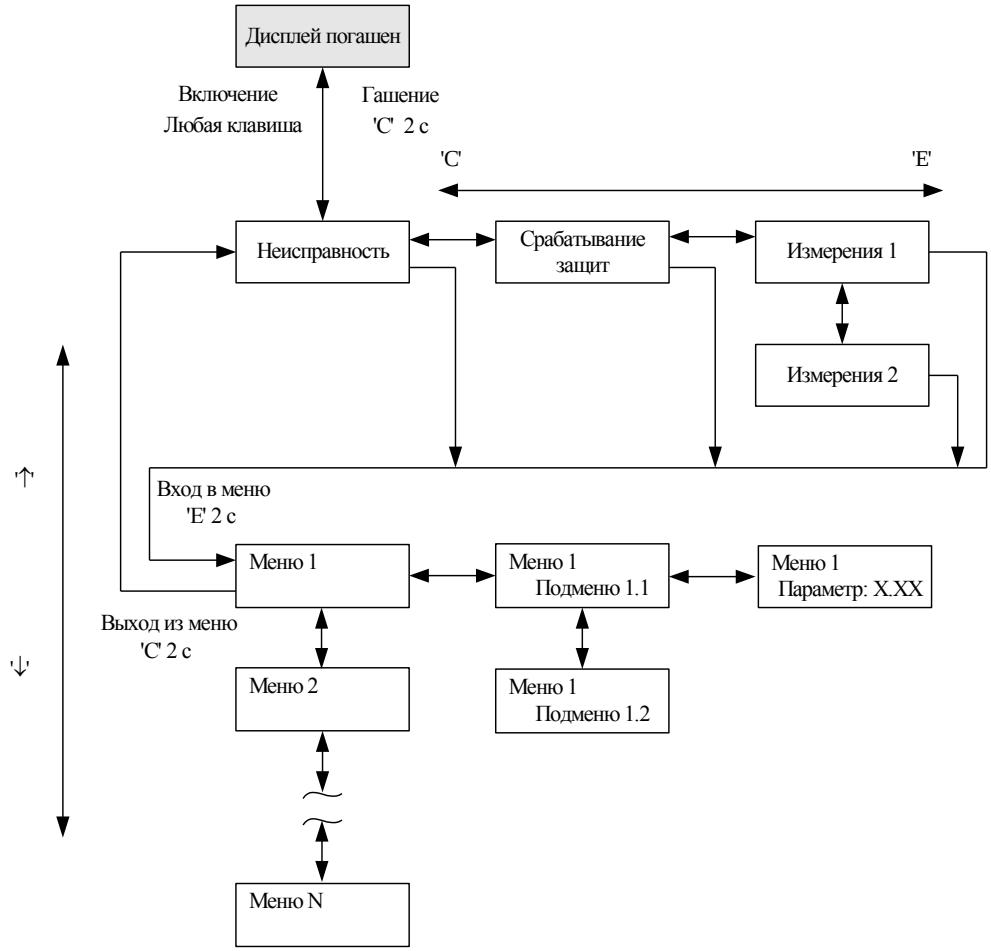

Рисунок 2.3.1 – Действия, осуществляемые кнопками, при движении по меню

Нажатием на кнопки осуществляется передвижение по меню и настройка параметров устройств, которые отображаются на дисплее. В соответствующих пунктах меню отображается следующая информация:

– измеренные значения токов, напряжений и состояния дискретных входов и выходных реле;

– зарегистрированные величины аварийных режимов;

– содержание буфера событий, а также производится настройка параметров устройств:

– уставок и конфигурации терминала;
– параметров трансформаторов (коэффициенты трансформации);
– параметров регистратора;
– параметров связи;
– параметров режима тестирования;
– времени и даты;
– информации об устройствах.

Назначение кнопок управления при передвижении по меню устройств отражены на рисунке 2.3.1 и в таблице 2.3.1.

Гашение ЖКИ осуществляется автоматически через 10 мин после последнего нажатия любой из кнопок или вывода последнего сообщения. ЖКИ можно погасить принудительно нажатием на 2 с кнопки «С», находясь в экране индикации измерений, сигнализации срабатывания защит или сигнализации неисправности при условии, что сигнализацию можно сбросить. В противном случае текст сообщения о неисправности или срабатывании защиты останется на дисплее в течение 10 мин.

2.3.1.2 Измеряемые параметры

В основном меню *«Измерения»* можно посмотреть значения текущих аналоговых величин тока и напряжения, состояние дискретных входных и выходных сигналов.

В штатном режиме (нет аварийных ситуаций, пусков, неисправностей) ЖКИ дисплей погашен. Для получения информации о токах и напряжениях присоединения дежурному персоналу необходимо просто нажать любую кнопку под дисплеем, после чего загорается подсветка дисплея, и появляются значения. На экран будут выведены только текущие значения величин, но доступ в основное меню запрещён. Вначале происходит индикация четырёх значений токов, для получения информации о напряжениях (если имеются цепи напряжения в устройстве) необходимо нажать кнопку «↑» (вверх) или «↓» (вниз).

При появлении неисправности устройств или регистрации какого-либо события на дисплей выводится соответственно код неисправности или расшифровка события и включается подсветка. Она выключается через 10 мин после нажатия кнопки или появления события на дисплее. Нажатием любой кнопки через 10 мин и более можно вызвать вновь данное сообщение. Они имеют наивысший приоритет по сравнению с измерениями. Поэтому при наличии события или неисправности для получения текущих измерений необходимо сначала нажать любую кнопку (появляется событие или код неисправности, которые дежурному необходимо записать в журнал вместе со светодиодами), а затем кнопку «Е» для перехода от экрана индикации неисправности в экран индикации сигнализации срабатывания защит или экран измерений.

Доступ в основное меню – нажатием на 2 с кнопки «Е».

Во время наладочных работ, испытаний и т. п. рекомендуется применять более информационный режим, войдя в основное меню. В меню «*Измерения*» отображаются значения измеренных фазных токов, тока нулевой последовательности, вычисленное значение тока небаланса, линейные напряжения, напряжение нулевой последовательности, состояние дискретных входных сигналов и выходных реле устройств.

Состояние входных сигналов отображается следующим образом: «0» – напряжение на вход не подано, «1» – напряжение на вход подано, независимо от того, как сконфигурирован вход (с инверсией или без).

Состояние выходных реле отображается как «1» – когда выходное реле сработано, «0» – когда выходное реле обесточено.

Параметры измеряемых величин приведены в приложении Л.

2.3.1.3 Зарегистрированные параметры

В меню «*Регистрация*» отображаются зарегистрированные аналоговые и дискретные события. Очистка регистратора аналоговых и дискретных событий и сброс времени включения/отключения выключателя осуществляется путем входа в подменю пункта

«*Сброс событий*», в котором появляется подтверждающий запрос. Подтверждение производится нажатием кнопки «Е».

2.3.1.4 Настройка уставок

Выставление уставок ступеней защит по току и времени, функций автоматики, производится в основном меню в окне «*Уставки*». Все уставки и параметры устройств доступны для просмотра в соответствующих пунктах меню. В режиме изменения уставок редактируемая цифра или десятичная точка находится в режиме мерцания курсора. Назначение кнопок управления при изменении параметров и уставок устройств отражены на рисунке 2.3.2 и в таблице 2.3.2 . Редактирование и ввод новых значений уставок и некоторых параметров возможно только при открытии пароля (значение по умолчанию 001).

Запрос на открытие пароля производится при входе первый раз в режим изменения уставок, после включения устройств или после включения дисплея (пароль ИЧМ). Процедура открытия пароля аналогична редактированию и вводу уставки. При неправильном вводе значения пароля при открытии, его значение сбрасывается в 000, после чего необходимо ввести правильное значения пароля. Закрытие пароля происходит автоматически, по истечении 3 мин после последнего редактирования уставки или при выключении дисплея кнопкой «С». Изменение пароля доступа к редактированию уставок производится в соответствующем пункте меню *«Связь»*, просмотр старого значения пароля возможен только при открытом пароле.

Вход: нажатие «Е» на 2с

Уставка Уставка:0.00	Уставка Уставка:0.00

Выход с сохранением: нажатие «Е» на 1,5 с

Выход без сохранения: нажатие «С» на 1 с

а) вход/выход в режим изменения уставок

Уставка Уставка:0.00	Уставка Уставка:0.00	Уставка Уставка:0.00

Выбор редактируемой цифры: нажатие «Е»

б) выбор редактируемой цифры или десятичной точки

Уставка Уставка:0.001	Уставка Уставка:0.011

Увеличение редактируемой цифры и установка десятичной точки: нажатие '↑'

Уменьшение редактируемой цифры и установка десятичной точки: нажатие '↓'

в) изменение редактируемой цифры и установка десятичной точки

Рисунок 2.3.2 – Действия, осуществляемые кнопками при редактировании уставок/параметров устройств

Попытка ввести значение уставки, выходящее за границы диапазона, приводит к сохранению значения уставки до редактирования (аналогично выходу из режима изменения уставок без сохранения).

Параметры ступеней защит задаются в соответствующих пунктах подменю. Ток и напряжение срабатывания ступеней защит задается во вторичных значениях, за исключением защиты от обрыва фаз, где уставка задается в процентах. Вход в подменю осуществляется кратковременным нажатием (<1 с) кнопки «Е».

Таблица 2.3.2 – Операции изменения уставок

Операция	Кнопка	Действие
Изменение уставок ступеней защит		
Вход/выход из режима изменения уставки с сохранением отредактированного значения	E	Нажатие на 2 с
Выход из режима изменения уставки без сохранения отредактированного значения	C	Нажатие на 1 с
Выбор цифры для редактирования (поочередно)	E	Нажатие на время <0,5 с
Увеличение редактируемой цифры/параметра	↑	– " –
Уменьшение редактируемой цифры/параметра	↓	– " –
Быстрое увеличение редактируемой цифры/параметра	↑	Длительное нажатие
Быстрое уменьшение редактируемой цифры/параметра	↓	– " –

Конфигурация входных дискретных сигналов (входы 2.1-2.6, входы 3.1-3.6) производится при помощи меню следующим образом (рисунок 2.3.3 и рисунок 2.3.4):

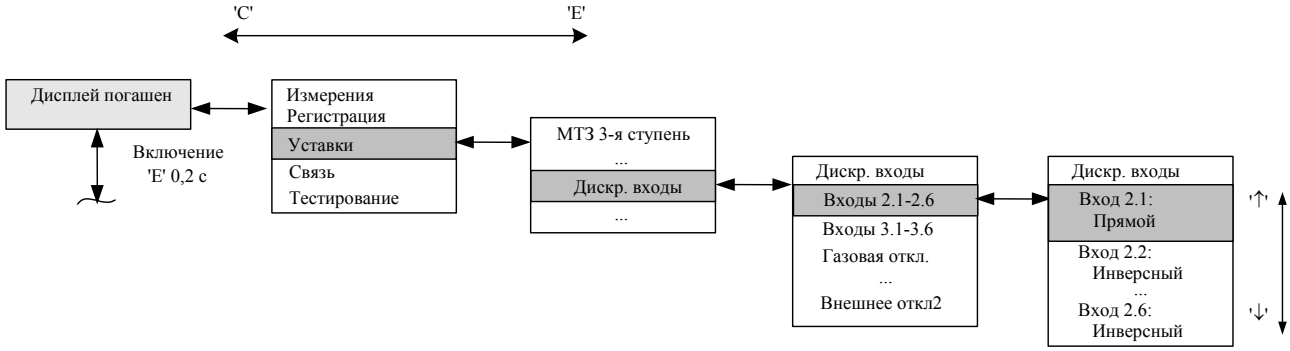

Рисунок 2.3.3 – Настройка инверсии дискретных входов

Примечание к рисунку 2.3.3 – Номер входа и назначение входа («прямой» или «инверсный») выбирается путем установки курсора на нужную позицию с помощью клавиш со стрелками.

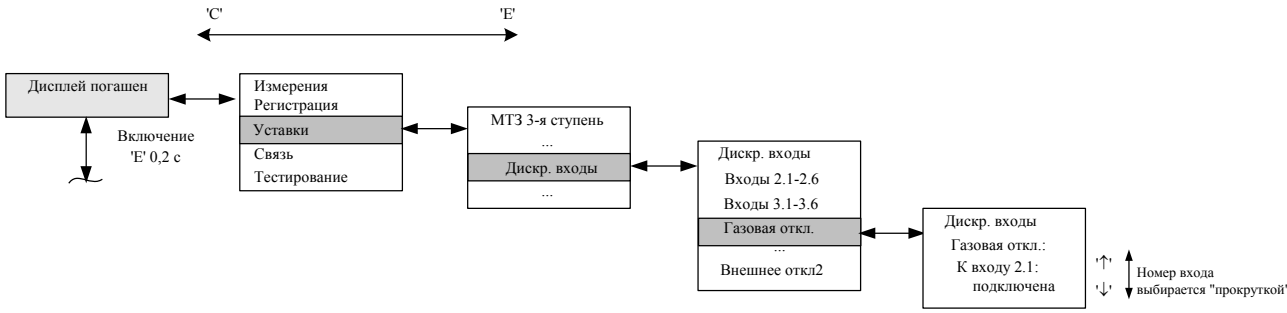

Рисунок 2.3.4 – Подключение сигналов к дискретным входам

Примечание к рисунку 2.3.4 – Назначение каждого конфигурируемого входа определяется установкой курсора на нужную позицию (в примере – это «Газовая откл.»), а затем, выбором опции «подключено», «не подключено» (в примере «Газовая откл.» подключена к входу 2.1).

Конфигурация выходных реле К2.5, К2.6, К3.1-К3.6 производится пользователем аналогично вышеприведенному. Кроме того, имеется возможность ввести в действие (вывести из действия) каждый из блоков выходных реле по отдельности, рисунок 2.3.5.

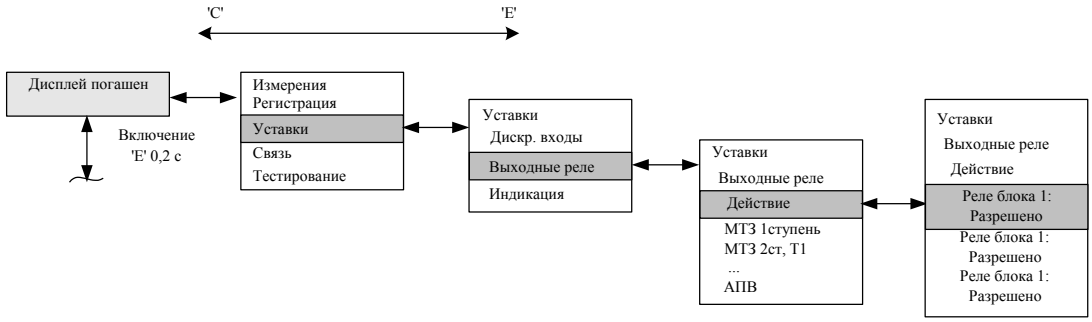

Рисунок 2.3.5 – Настройка блоков выходных реле

2.3.1.5 Тестирование

Режим тестирования предназначен для проверки подачей токов и напряжений уставок ИО и каналов отключений во время проведения мероприятий по обслуживанию. Для входа в режим тестирования необходимо войти в главное меню и выбрать вид тестирования «*Тесты ИО*» или «*Тесты логики*». Затем выбрать режим *«тесты разрешены»*.

В режиме тестирования «*Тесты ИО*» на лицевой панели устройства мигает светодиод Тест. По окончании тестирования необходимо выйти из режима.

2.3.1.6 Параметры последовательной связи

В меню «*Связь*» определяются параметры переднего и задних портов последовательной связи:

– адрес (от 1 до 255);
– скорость передачи данных (от 2,4 до 19,2 Кбит/с);
– пароль (от 1 до 999).

Значения паролей доступа к изменению уставок через интерфейс лицевой панели устройства, передний и задние порты последовательной связи отображаются только при отрытом пароле местной связи, в противном случае вместо их значений на дисплее отображается «***».

Индикация активизации переднего порта последовательной связи отображается только при подключении к нему ПК с соответствующим ПО. Задний порт TTL считается активным по умолчанию.

2.3.1.7 Информация об устройствах

В меню «*Информация*» отображаются основные сведения об устройствах:

– дата в формате дд-мм-гг (от 01-01-00 до 31-12-99);
– время в формате чч:мм:сс (от 00:00:00 до 23:59:59);
– номер ячейки, в которой установлено данное устройство (3 символа);
– название устройства (например, ТОР 100 МТЗ 31 или ТОР 200 L 02);
– версия ПО (например, 01А).

Изменение параметров часов – календаря производится путем входа в режим изменения уставок (в соответствующих подменю) и увеличением или уменьшением на единицу изменяемого параметра даты или времени. Запись измененного значения параметров даты или времени аналогична вводу уставок.

2.3.2 Рекомендации по установке параметров связи

Для корректной работы портов последовательной связи необходимо задать их параметры (для каждого порта в отдельности!):

– скорость обмена по последовательному каналу (заводская уставка – 9,6 Кбит/с);
– SPA-адрес устройства (заводская уставка адреса – 001);
– пароль порта (заводской пароль – 001).

Для работы с клавиатурой необходимо задать в меню пароль ИЧМ.

При подключении ноутбука или системы АСУ к порту связи необходимо в программе задать пароль именно данного порта связи («активного» порта связи).

Значения параметров связи должны быть установлены одинаковыми как в устройствах, так и в программе, с помощью которой осуществляется связь по последовательному каналу.

Наличие связи можно проконтролировать в меню «Связь» по счетчику монитора активного порта, отсчитывающего время с момента последней принятой посылки по последовательному каналу.

2.3.3 Рекомендации по установке конфигурации устройств

Конфигурацию устройств, установленных на конкретном присоединении, рекомендуется выполнять в определенной последовательности:

– подать питание на устройство защиты;

– установить коэффициенты трансформации трансформаторов напряжения, трансформаторов фазных токов, тока нулевой последовательности, задав их в меню *«Уставки / Трансформаторы»*;

– установить уставки защит (по току/напряжению срабатывания, времени срабатывания, вид характеристик и др., записав их с паролем;

– установить режим работы дискретных входных цепей, включая матрицу входных сигналов и их инверсию;

– установить режимы работы выключателем, сигнализации, автоматики, выходных реле программными ключами.

После выставления уставок, программных ключей необходимо подачей тока проверить уставки, а в режиме опробования или «тест логики» убедиться в правильности выбранного алгоритма работы.

Примечание – Устройства поставляются с завода-изготовителя в определённой конфигурации (заводские уставки), которая ориентирована на традиционное применение устройств защиты и автоматики. В такой конфигурации устройства выполняют свои основные функции по защитам, управлению выключателями, сигнализации, автоматике. Однако для каждого конкретного объекта требуется установить такой режим функционирования устройств, который соответствует действующему проекту и заданным уставкам.

После выполнения вышеперечисленных действий устройство готово к выполнению заданных функций.

2.3.4 Рекомендации по установке параметров аварийного осциллографа и режима регистрации событий

Для ввода в работу осциллографа необходимо задать в меню терминала *«Уставки/Осциллограф»* режим работы «*включен*».

Конфигурирование осциллографа осуществляется только при помощи компьютера с установленным ПО «ТЕКОМ». Описание работы, подключение терминала и настройка связи с ПК находится в файле помощи программы.

После запуска программы и выбора из списка типа терминала, необходимо зайти в меню программы и выбрать *«Режим/Параметры»*. Затем считать существующую конфигурацию, если необходимо ее изменить, или начать создавать новую. Для настройки осциллографа вызвать окошко «Параметры осциллографа» через меню «*Дополнительно/Параметры осциллограф*а» (рисунок 2.3.6). Окошко разделено на зоны.

Зона 1 – переключатель разрешения работы осциллографа. Этот параметр доступен также для изменения через меню терминала.

Зона 2 выбирает режим записи осциллограмм – с насыщением или перезаписью. При заполнении памяти осциллографа в режиме «Перезапись» новая осциллограмма стирает самую старую, а в режиме «Насыщение» – запись новых осциллограмм не ведется до тех пор, пока не будет произведена очистка памяти.

В зоне 3 выбираются аналоговые каналы, которые должны отображаться на осциллограмме. От количества выбранных каналов зависит расход памяти. Общая длительность осциллограмм, т.е. суммарная емкость осциллографа, отображается в зоне 5в.

В зоне 4 устанавливается частота дискретизации аналогового сигнала. Чем выше частота, тем больше выборок за период записывается в память и соответственно выше качество отображения кривых. Однако при высокой частоте выборок уменьшается суммарная емкость осциллографа. Для большинства применений рекомендуется использовать частоту 800 Гц, за исключением некоторых исполнений терминалов. Частота выборок 1600 Гц может быть полезна для анализа коротких процессов, например, при работе дифференциальной защиты. Частоту выборок 200 Гц используют для анализа работы РПН или устройств частотной разгрузки.

Зона 5 состоит из четырех участков. Участки 5а и 5б взаимосвязаны и позволяют задать длительность записи аварийного процесса в блоках или в секундах соответственно. Длительности записей при пусках от аналоговых и дискретных сигналов могут быть различны. Участок 5в динамически отображает суммарную емкость осциллографа в зависимости от настроек. В зоне 5г устанавливается длительность сигнала до аварии.

Зона 6 – переключатель досрочного завершения записи аварийного режима. Длительность записи аварийной части осциллограмм устанавливается пользователем при конфигурации. При возврате всех сигналов, формирующих пуск осциллографа, запись аварийной части осциллограмм может опционально завершаться досрочно. Условия для досрочного завершения записи осциллограммы:

– если логический сигнал инициировавший пуск возвратился и по маске критерия досрочного завершения записи он установлен;

– если нет других установленных логических сигналов, действующих на пуск осциллографа;

– если записан 1 аварийный блок.

Досрочное завершение осциллограммы производится только после записи первого и каждого последующего блока.

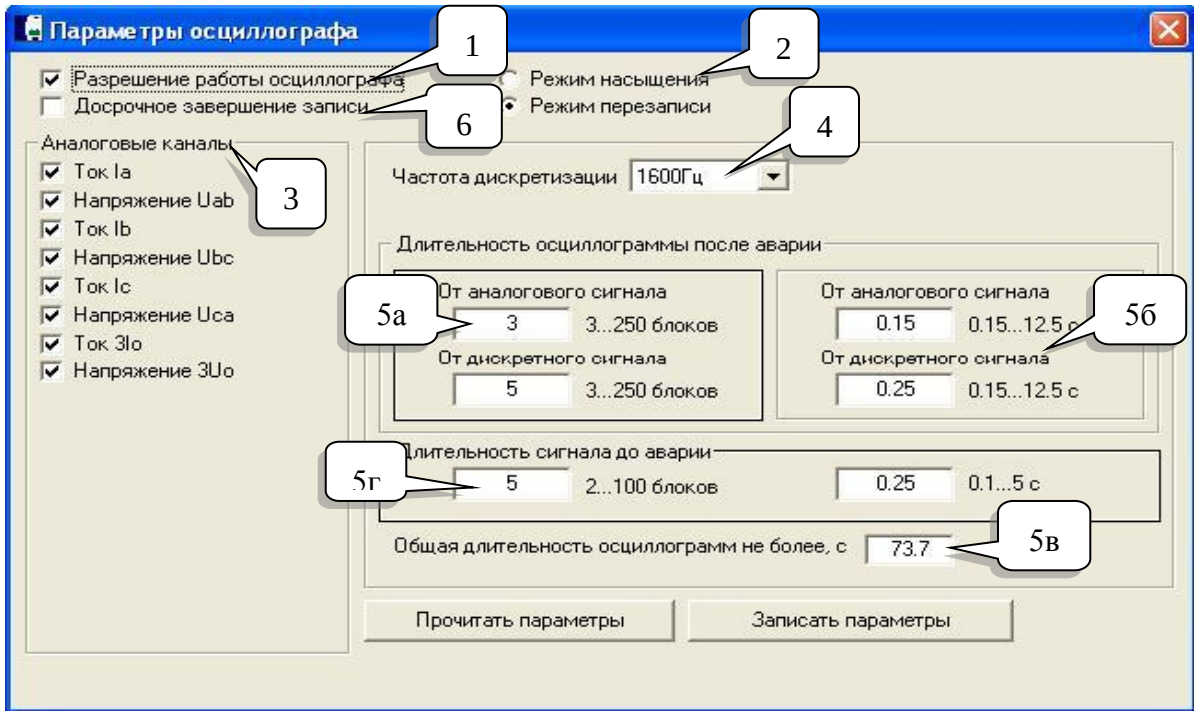

Рисунок 2.3.6 – Параметры осциллографа в программе «ТЕКОМ»

Осциллограф может пускаться от всех ступеней защит и от всех дискретных входов.

В свою очередь для пуска осциллографа могут использоваться сигналы срабатывания или пуска защит. Для дискретных сигналов необходимо выбрать, когда будет начинаться запись – при появлении сигнала (по фронту) или при исчезновении (по спаду).

В таблице 2.3.3 приведены параметры осциллографа, позволяющие настроить пуск осциллографа при различных событиях.

Таблица 2.3.3 – Параметры осциллографа

Параметры осциллографа	**Заводская уставка**	**Диапазон**
Окно параметров (рисунок 2.3.6)		
Разрешение работы осциллографа	Введен	Введен/Выведен
Досрочное завершение записи	Выведен	Введен/Выведен
Режим записи	Перезапись	Перезапись/ Насыщение
Выбор регистрируемых аналоговых каналов	Токи двух сторон, 3I0	8 аналоговых каналов
Частота дискретизации аналоговых сигналов, Гц	1600	200, 800, 1600
Длительность послеаварийной части от аналогового сигнала, блоки	5	3 - 250
Длительность послеаварийной части от дискретного сигнала, блоки	5	3 - 250
Длительность доаварийной части, блоки	10	2 – 100
Маска сигналов пуска осциллографа от тепловой защиты		
Пуск при действии тепловой защиты на сигнал	Запрещен	Запрещен/Разрешен
Пуск при действии тепловой защиты на запрет включения	Запрещен	Запрещен/Разрешен
Пуск при действии тепловой защиты на отключение	Запрещен	Запрещен/Разрешен
Маска сигналов пуска осциллографа от ЗАХ		
Пуск при запуске ЗАХ	Запрещен	Запрещен/Разрешен
Пуск при срабатывании ЗАХ сигнала	Запрещен	Запрещен/Разрешен
Пуск при срабатывании ЗАХ отключения	Запрещен	Запрещен/Разрешен
Маска сигналов пуска осциллографа от защиты пускового режима		
Пуск при запуске защиты пускового режима	Запрещен	Запрещен/Разрешен
Пуск при срабатывании защиты пускового режима	Запрещен	Запрещен/Разрешен
Пуск при срабатывании защиты от заклинивания ротора	Запрещен	Запрещен/Разрешен
Маска сигналов пуска осциллографа от защиты от потери нагрузки		
Пуск при запуске защиты от потери нагрузки	Запрещен	Запрещен/Разрешен
Пуск при срабатывании защиты от потери нагрузки	Запрещен	Запрещен/Разрешен
Маска сигналов пуска осциллографа от МТЗ первой ступени		
Пуск при запуске МТЗ первой ступени	Запрещен	Запрещен/Разрешен
Пуск при срабатывании МТЗ первой ступени	Запрещен	Запрещен/Разрешен
Маска сигналов пуска осциллографа от ТЗНП		
Пуск при запуске ТЗНП	Запрещен	Запрещен/Разрешен
Пуск при срабатывании выдержки времени Т1	Запрещен	Запрещен/Разрешен
Пуск при срабатывании выдержки времени Т2	Запрещен	Запрещен/Разрешен
Маска сигналов пуска осциллографа от ЗОФ		
Пуск при запуске ЗОФ	Запрещен	Запрещен/Разрешен
Пуск при срабатывании ЗОФ	Запрещен	Запрещен/Разрешен
Маска сигналов пуска осциллографа от органа минимального напряжения		
Пуск при запуске органа минимального напряжения	Запрещен	Запрещен/Разрешен
Пуск при срабатывании органа минимального напряжения	Запрещен	Запрещен/Разрешен
Маска сигналов пуска осциллографа от органа максимального напряжения		
Пуск при запуске органа максимального напряжения	Запрещен	Запрещен/Разрешен

Параметры осциллографа	Заводская уставка	Диапазон
Пуск при срабатывании органа максимального напряжения	Запрещен	Запрещен/Разрешен
Маска сигналов пуска осциллографа от органа 3U0		
Пуск при запуске органа 3U0	Запрещен	Запрещен/Разрешен
Пуск при срабатывании органа 3U0	Запрещен	Запрещен/Разрешен
Маска сигналов пуска осциллографа от АПВ		
Пуск от сигнала АПВ	Запрещен	Запрещен/Разрешен
Маска сигналов пуска осциллографа от входов 1.1 - 1.6		
Пуск от входа 1.1	Запрещен	Запрещен/Разрешен
Пуск от входа 1.2	Запрещен	Запрещен/Разрешен
Пуск от входа 1.3	Запрещен	Запрещен/Разрешен
Пуск от входа 1.4	Запрещен	Запрещен/Разрешен
Пуск от входа 1.5	Запрещен	Запрещен/Разрешен
Пуск от входа 1.6	Разрешен	Запрещен/Разрешен
Маска сигналов пуска осциллографа от входов 2.1 - 2.6		
Пуск от входа 2.1	Запрещен	Запрещен/Разрешен
Пуск от входа 2.2	Запрещен	Запрещен/Разрешен
Пуск от входа 2.3	Запрещен	Запрещен/Разрешен
Пуск от входа 2.4	Запрещен	Запрещен/Разрешен
Пуск от входа 2.5	Запрещен	Запрещен/Разрешен
Пуск от входа 2.6	Запрещен	Запрещен/Разрешен
Маска сигналов пуска осциллографа от входов 3.1 - 3.6		
Пуск от входа 3.1	Запрещен	Запрещен/Разрешен
Пуск от входа 3.2	Запрещен	Запрещен/Разрешен
Пуск от входа 3.3	Запрещен	Запрещен/Разрешен
Пуск от входа 3.4	Запрещен	Запрещен/Разрешен
Пуск от входа 3.5	Запрещен	Запрещен/Разрешен
Пуск от входа 3.6	Запрещен	Запрещен/Разрешен
Выбор пуска от входов 1.1 - 1.6		
Пуск от входа 1.1	По фронту	По фронту/ По срезу
Пуск от входа 1.2	По фронту	По фронту/ По срезу
Пуск от входа 1.3	По фронту	По фронту/ По срезу
Пуск от входа 1.4	По фронту	По фронту/ По срезу
Пуск от входа 1.5	По фронту	По фронту/ По срезу
Пуск от входа 1.6	По фронту	По фронту/ По срезу
Выбор пуска от входов 2.1 - 2.6		
Пуск от входа 2.1	По фронту	По фронту/ По срезу
Пуск от входа 2.2	По фронту	По фронту/ По срезу
Пуск от входа 2.3	По фронту	По фронту/ По срезу
Пуск от входа 2.4	По фронту	По фронту/ По срезу
Пуск от входа 2.5	По фронту	По фронту/ По срезу
Пуск от входа 2.6	По фронту	По фронту/ По срезу
Выбор пуска от входов 3.1 - 3.6		
Пуск от входа 3.1	По фронту	По фронту/ По срезу
Пуск от входа 3.2	По фронту	По фронту/ По срезу
Пуск от входа 3.3	По фронту	По фронту/ По срезу
Пуск от входа 3.4	По фронту	По фронту/ По срезу
Пуск от входа 3.5	По фронту	По фронту/ По срезу
Пуск от входа 3.6	По фронту	По фронту/ По срезу

2.4 Рекомендации по выбору уставок

2.4.1 Выбор уставок тепловой защиты

Рекомендации по выбору уставок псевдотепловой защиты с примерами приведены в приложении К.

2.4.2 Рекомендации по выбору метода измерений

Терминалы серии ТОР имеют возможность работать по трем методам измерений: амплитудному, среднеквадратичному и Фурье. Выбор метода измерений производится через ИЧМ в меню. Использование того или иного метода измерений может значительно повлиять на точность измерений, следовательно, на правильность работы защит и автоматики терминалов. Поэтому изменение данной уставки должно быть тщательно выверено с нижеприведенными рекомендациями.

2.4.2.1 Амплитудный метод

За расчетное значение принимается среднее арифметическое максимальных значений положительной и отрицательной полуволны. Подпрограмма сравнивает новые выборки с запомненным максимальным значением выборки в текущей полуволне и при необходимости обновляет его. При изменении знака сигнала производится обновление расчетного значения тока/напряжения.

Плюсы: небольшая зависимость результата от частоты измеряемого сигнала.

Минусы: низкая помехоустойчивость, рост погрешности при отличии формы сигнала от синусоидальной. Защиты только ненаправленные, невозможно вычислить I_2 и U_2.

2.4.2.2 Среднеквадратичный метод

Расчет действующего значения выполняется по следующей формуле

$$A = \sqrt{\frac{\sum_{i=0}^{i=31} X_i^{\,2}}{16}}, \qquad (2.1)$$

где X – значение аналогового сигнала на указанной выборке;

i – номер выборки;

A – рассчитанное действующее значение.

Плюсы: высокая помехоустойчивость, независимость от формы сигнала.

Минусы: рост погрешности при отличии частоты измеряемого сигнала от номинальной (50 Гц). Защиты только ненаправленные, невозможно вычислить I_2 и U_2.

2.4.2.3 Метод Фурье

Расчет действующего значения выполняется по следующей формуле

$$SIN = -\frac{\sum_{i=0}^{i=31}\left(X_i * \sin\frac{2\pi i}{32}\right)}{8},\ COS = \frac{\sum_{i=0}^{i=31}\left(X_i * \cos\frac{2\pi i}{32}\right)}{8},\ A = \sqrt{SIN^2 + COS^2}, \qquad (2.2)$$

где X – значение аналогового сигнала на указанной выборке;

i – номер выборки;

SIN – синусная составляющая сигнала;

COS – косинусная составляющая сигнала;

A – рассчитанное действующее значение.

Плюсы: высокая помехоустойчивость, независимость от формы сигнала, получение комплексной формы измеряемого сигнала.

Минусы: рост погрешности при отличии частоты измеряемого сигнала от номинальной (50 Гц).

В качестве основного метода измерения рекомендуется метод Фурье. Очевидными достоинствами метода Фурье являются такие, как высокая помехоустойчивость и независимость от формы измеряемого сигнала, а также необходимость получения комплексной формы сигнала для использования в некоторых частях ПО (направленные, дистанционные и дифференциальные защиты).

2.4.3 Выбор уставок защит

Подробное описание расчета уставок защит и конфигурации автоматики смотрите в документе АИПБ.656122.005 – 01 РРУ.

2.5 Рекомендации по настройке диагностики ресурса выключателя

Функция диагностики выключателя в терминалах ТОР 200 предназначена для расчета ресурса по механической и коммутационной стойкости, а также собственного времени включения и отключения выключателя.

2.5.1 Расчет ресурса механической стойкости выключателя

Расчет ресурса по механической стойкости сводится к подсчету циклов «включение – произвольная пауза – отключение» выключателя. Счетчик прибавляется на единицу после очередного отключения выключателя.

Регистратор фиксирует число отработанных выключателем циклов. Это значение может редактироваться вручную для установки начальных условий параметров выключателя.

2.5.2 Расчет ресурса коммутационной стойкости выключателя

Расчет ресурса по коммутационной стойкости выключателя производится пофазно в момент отключения выключателя. Зависимость ресурса по коммутационной стойкости от коммутируемого тока, находится по заданной характеристике $N = (I_{откл.})$. Далее рассчитывается «выработанный» ресурс за коммутацию.

Характеристика $N = f\ (I_{откл.})$ может быть задана как одиннадцатью (рисунок 2.5.1), так и двумя точками (рисунок 2.5.2).

Характеристика $N = f\ (I_{откл.})$ задана одиннадцатью точками, условно разбита на три участка:

– первый участок, если $I_{откл.} > I_2$, то $N = N_1$;
– второй участок, если $I_2 \geq I_{откл.} > I_3$, то $N = N_2$; если $I_3 \geq I_{откл.} > I_4$, то $N = N_3$ и т.д;
– третий участок, если $I_{откл.} < 0{,}33\ I_{11}$, то $N = \infty$.

Характеристика зависимости ресурса по коммутационной стойкости от коммутируемого тока $N = f\ (I_{откл.})$ приведена на рисунке 2.5.2, где $I_{n\ откл.}$. – номинальный ток отключения выключателя; I_n – номинальный ток выключателя; $N_{откл.1}$ – допустимое число операций отключения номинального тока отключения выключателя; $N_{откл.2}$ – допустимое число операций отключения номинального тока выключателя.

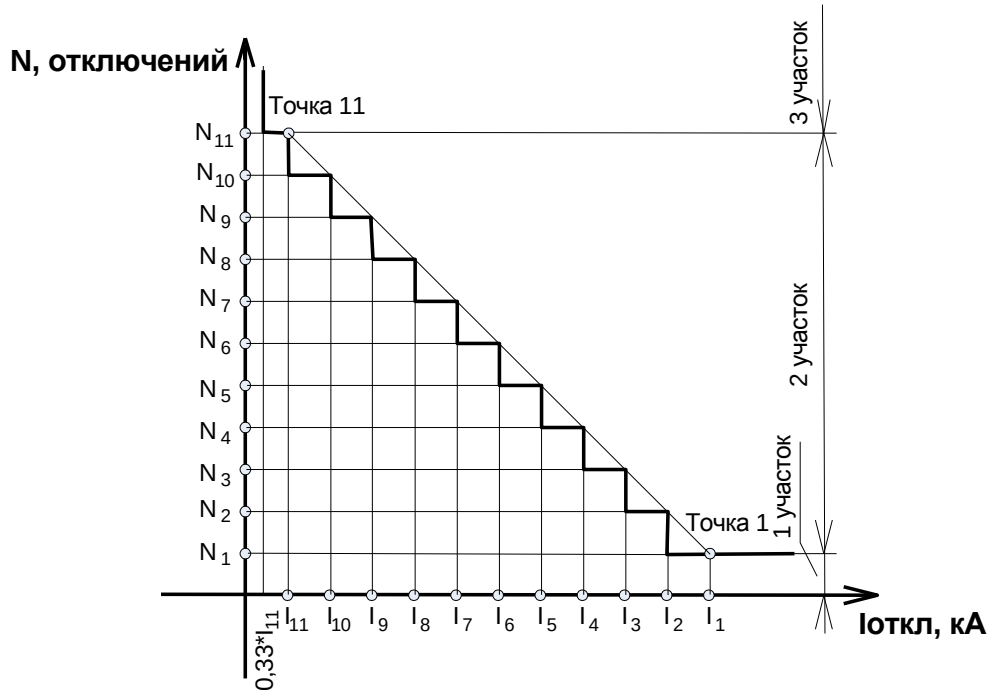

Рисунок 2.5.1 – Характеристика зависимости $N = f\,(I_{откл.})$

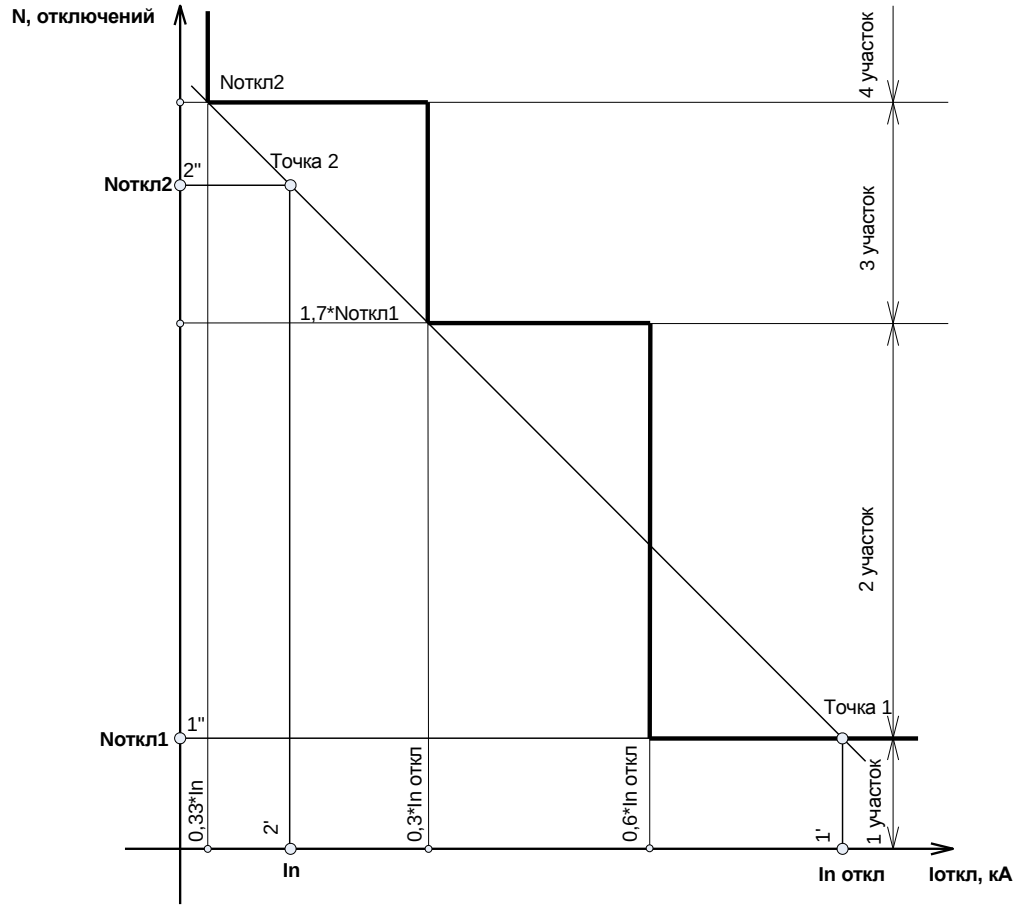

Рисунок 2.5.2 – Характеристика зависимости $N = f(I_{откл.})$

Характеристика $N= f(I_{откл.})$ заданная двумя точками, условно разбита на четыре участка:

– первый участок, если $I_{откл.} > 0{,}6I_{n\ откл.}$, то $N = N_{откл.1}$;
– второй участок, если $0{,}6I_{n\ откл.} \geq I_{откл.} > 0{,}3I_{n\ откл.}$, то $N = 1{,}7N_{откл.1}$;
– третий участок, если $0{,}3I_{n\ откл.} \geq I_{откл.} > 0{,}33I_{n}$, то $N = N_{откл.2}$;

– четвертый участок, если $I_{откл.} < 0{,}33I_{11}$, $N = \infty$.

Регистратор фиксирует величину “выработанного” ресурса по коммутационной стойкости пофазно в процентах. Эти значения могут редактироваться вручную, для установки начальных условий параметров выключателя.

2.5.3 Расчет собственного времени включения и отключения выключателя

Замер времени включения и отключения выключателя производиться по факту изменения состояния сигналов на входе РПО и РПВ. Расчет собственного времени включения и отключения выключателя производиться с учетом срабатывания / возврата дискретных входов РПО и РПВ.

Следует учесть, что если выключатель находится в неопределенном состоянии более чем (1 – 2) с, то таймер останавливается, а сигнал от функции диагностики выключателя не будет действовать на сигнализацию. Это сделано для того, чтобы избежать ложного срабатывания сигнализации при выводе автомата шины питания.

Регистратор фиксирует собственное время включения и отключения выключателя в секундах. Эти значения не редактируются вручную.

2.5.4 Мониторинг параметров

Мониторинг вышеописанных параметров можно осуществлять через:

– ИЧМ терминала. Путь *«Регистрация / Выключатель/»*;

– программу «Теком»;

– по протоколу связи через АСУ.

2.5.5 Конфигурирование параметров функции диагностики выключателя

Сконфигурировать параметры функции диагностики выключателя можно через ИЧМ или Теком.

Параметры конфигурирования следующие:

– ключ ввода функции диагностики выключателя в работу;

– сигнализация пофазной выработки ресурса коммутационной стойкости. Диапазон от 40 до 100 %;

– сигнализация выработки ресурса механической стойкости. Диапазон от 0 до 60000 циклов;

– сигнализация превышения времени включения выключателя. Диапазон от 0 до 1,00 с;

– сигнализация превышения времени отключения выключателя. Диапазон от 0 до 1,00 с;

– ток отключения выключателя в точке характеристики. Диапазон от 0 до 63 кА;

– допустимое число операций отключения выключателя. Диапазон в первой точке характеристики от 0 до 30000 операций, для остальных точек от 0 до 60000 операций.

Работа функции по характеристике $N = f\ (I_{откл.})$ заданной двумя точками. Для корректной работы должны быть заданы только первые две точки, остальные с третьей по 11 равны нулю (признак работы с характеристикой заданной по двум точкам)! Значения токов и чисел допустимого количества отключений должны быть следующими: $I_n < 0{,}3\ I_{n\ откл.}$, $N_{откл.2} > 1{,}7\ N_{откл.1}$. Если это условие не выполняется, то целесообразнее задать характеристику по 11 точкам.

Работа функции по характеристике $N = f\ (I_{откл.})$ заданной одиннадцатью точками. Для корректной работы должны быть заданы все 11 точек! Значения токов от I_1 до I_{11} и чисел допустимого количества отключений от N_1 до N_{11} в точках должны быть следующими: $I_1 \geq I_2 \geq ... \geq I_{11}$, $N_1 \leq N_2 \leq \ \ldots \leq\ N_{11}$.

Алгоритм не предусматривает интерполяцию промежуточных значений.

3 Техническое обслуживание и ремонт

3.1 Общие указания

ТО и ремонт устройств должны производиться в соответствии с «Правилами технической эксплуатации электрических станций и сетей», РЭ на устройства и руководящими документами и инструкциями.

3.2 Меры безопасности

3.2.1 Конструкция устройств обеспечивает безопасность обслуживания в соответствии с ГОСТ Р 51321.1-2007. При ТО и ремонте устройств ТОР необходимо руководствоваться «Правилами по охране труда при эксплуатации электроустановок», а также требованиями настоящего РЭ. По требованиям защиты человека от поражения электрическим током устройства соответствуют классу 0I по ГОСТ 12.2.007.0-75.

3.2.2 Обслуживание и эксплуатацию устройств разрешается производить персоналу, прошедшему соответствующую подготовку.

Не рекомендуется производить выемку блоков из устройств и их установку. Работы на зажимах устройств, снятие отдельных частей устройств, монтаж, следует производить при обесточенном состоянии и принятии мер по предотвращению поражения обслуживающего персонала электрическим током.

3.2.3 На корпусе устройства предусмотрен заземляющий винт с соответствующей маркировкой, который необходимо соединить проводником сечением не менее 4 мм^2 с заземляющим контуром (металлоконструкцией шкафа).

3.3 Рекомендации по техническому обслуживанию изделий

ВНИМАНИЕ! Устройства могут содержать цепи, действующие на отключение выключателя ввода рабочего или резервного питания (цепи ЛЗШ, УРОВ и др.), поэтому перед началом работ по ТО и проверке защит данного устройства необходимо выполнить мероприятия, исключающие отключение оборудования, не выведенного в ремонт (отключить автоматы или ключи, вывести накладки).

Работы производить при выведенном первичном оборудовании.

3.3.1 Периодичность проведения ТО

В таблице 3.3.1 указаны рекомендации предприятия-изготовителя по периодичности проведения ТО в соответствии с типоисполнением терминала. Терминалы ТОР 200 Д 22 XXXX М (Д 62 XXXX М) имеют увеличенный цикл ТО.

Таблица 3.3.1 – Периодичность проведения ТО

Исполнение терминала ТОР 200	Цикл ТО, лет	Количество лет эксплуатации																									
		0	1	2	3	4	5	6	7	8	9	10	11	12	13	14	15	16	17	18	19	20	21	22	23	24	25
Д 22 XXXX (Д 62 XXXX)	6	Н	К1	-	-	К	-	В	-	К	-	К	-	В	-	К	-	К	-	В	-	К	-	К	-	В	-
Д 22 XXXX М (Д 62 XXXX М)	8	Н	К1	-	-	К	-	О	-	В	-	О	-	К	-	О	-	В	-	О	-	К	-	О	-	В	-

Примечания

1 Н – проверка (наладка) при новом включении; К1 – первый профилактический контроль; К – профилактический контроль; В – профилактическое восстановление; О – опробование.

2 В таблице указаны обязательные опробования. Кроме того, опробования рекомендуется производить в годы, когда не выполняются другие виды обслуживания. Если при проведении опробования или профилактического контроля выявлен отказ устройства или его элементов, то производится устранение причины, вызвавшей отказ, и при необходимости в зависимости от характера отказа – профилактическое восстановление.

Допускается в целях совмещения проведения ТО устройств РЗА с ремонтом основного оборудования перенос запланированного вида ТО на срок до одного года. В отдельных обоснованных случаях продолжительность цикла ТО устройств РЗА может быть сокращена.

3.3.2 Рекомендуемые объемы работ при ТО

Рекомендуемые предприятием-изготовителем объемы работ при ТО устройств указаны в таблице 3.3.2.

Таблица 3.3.2 – Рекомендуемые объемы работ при ТО

Производимая работа при ТО	**Вид ТО**	**Трудо-затраты (на один терминал)**
Внешний осмотр: отсутствие внешних следов ударов, потеков воды, в том числе высохших, отсутствие налета окислов на металлических поверхностях, отсутствие запыленности, осмотр клемм зажимов входных и выходных сигналов, разъемов интерфейса связи в части состояния их контактных поверхностей	**Н, К1, В, К**	10 мин
Измерение сопротивления изоляции независимых цепей (кроме порта последовательной передачи данных) по отношению к корпусу и между собой: - входных цепей тока; - цепей питания оперативным током; - входных цепей дискретных сигналов; - выходных цепей дискретных сигналов от контактов выходных реле. Измерения производятся мегаомметром на 1000 В, сопротивление изоляции должно быть не менее 10 МОм	**Н, К1, В, К**	2 ч
Испытания электрической прочности изоляции независимых цепей (кроме порта последовательной передачи данных) по отношению к корпусу и между собой. Изоляция цепей устройства защиты испытывается переменным напряжением 2000 В, частоты 50 Гц в течение 1 мин	**Н, В**	2 ч
Проверка работоспособности дискретных входов, выходных реле и светодиодов терминала	**Н**	30 мин
Программное задание (или проверка) требуемой конфигурации устройства защиты в соответствии с принятыми проектными решениями и техническими характеристиками (функциями) устройства	**Н, К1, В**	4 ч
Программное задание (или проверка) уставок устройства защиты в соответствии с заданной конфигурацией	**Н, К1, В**	4 ч
Проверка правильности отображения значений и фазовых углов токов (напряжений), поданных от постороннего источника	**Н, К1, В, О**	1 ч
Проверка параметров (уставок) срабатывания и коэффициентов возврата каждого ИО при подаче на входы устройства тока (напряжения) от постороннего источника; контроль состояния светодиодов при срабатывании	**Н, К1, В**	4 ч
Проверка времени срабатывания защит и автоматики на соответствие заданным выдержкам времени	**Н, К1, В**	2 ч

Производимая работа при ТО	Вид ТО	Трудо-затраты (на один терминал)
Проверка отсутствия ложных действий при снятии и подаче напряжения оперативного тока с повторным включением через 0,5 с при минимальном значении диапазона уставок с подачей тока (напряжения), равного 0,8 тока (напряжения) срабатывания	**Н**	5 мин
Проверка взаимодействия ИО и логических цепей защиты с контролем состояния всех контактов выходных реле и визуальным контролем состояния светодиодов. Проверка проводится при напряжении питания оперативного тока, равном 0,8 $U_{ном}$, и создании условий для поочередного срабатывания каждого ИО и подачи необходимых сигналов на дискретные входы защиты	**Н, В, О**	1 ч
Проверка управляющих функций устройства защиты с воздействием контактов выходного реле на модель коммутационного аппарата (например, управление двухпозиционным реле) при управлении по месту установки защиты и дистанционно через порт последовательной связи	**Н, К1, В, К**	2 ч
Проверка функций регистрации событий, осциллографирования сигналов, отображения параметров защиты	**Н, В**	20 мин
Проверка функционирования тестового контроля	**Н, К1, В, К**	20 мин
Проверка управления по месту установки защиты коммутационным аппаратом присоединения (включить/отключить)	**Н, К1, В, К**	20 мин
Проверка взаимодействия с другими устройствами защиты, электроавтоматики, управления и сигнализации с воздействием на коммутационный аппарат	**Н, К1, В**	1 ч
Проверка рабочим током: - правильности подключения цепей тока и напряжения к устройству защиты; - контроль конфигурации и значений уставок; - контроль значений текущих параметров и состояния устройства по дисплею и сигнальным элементам	**Н, К1, В, К**	1 ч

Проверка сопротивления изоляции устройств, установленных в ячейках КРУ, шкафах и подключенных к цепям вторичной коммутации, производится для групп цепей тока, напряжения, управления и сигнализации в обесточенном состоянии (автоматом ШУ, ШП, мостиковыми перемычками и т.п.).

3.3.3 Методика проверки уставок и характеристик

3.3.3.1 Общие рекомендации

Проверка уставок срабатывания и коэффициентов возврата ИО должна производиться при плавном изменении тока, напряжения на входах устройств. Для проверки рекомендуется использовать режим «*Тесты ИО*», который обеспечивает проверки выставленных уставок ступеней защит (ИО) по току, напряжению и времени подачей входной величины. Методика проверки следующая: выбирается ступень защиты, устанавливается режим «*введён*» и подаётся входная величина. На подачу входной величины реагирует только данная ступень, действие которой выводится на реле «Тест».

Рекомендуется производить проверку подачей тока на обмотки 1 А, при этом необходимо помнить, что входной ток для проверки уставки (задаётся во вторичных величинах) должен быть снижен в пять раз. Рекомендуется проводить проверку для каждой фазы отдельно.

Для проверки взаимодействия ИО и цепей автоматики, сигнализации, управления рекомендуется использовать режим «*Тест логики*». В этом режиме имитируется подача аварийных значений воздействующих величин на измерительные входы, причём функциональная схема (действие ступеней защит, выдержек времени, выходных реле, сигнализации, регистрации и т.д.) работает полностью. Перед подачей воздействия необходимо установить в меню уровни аварийных величин токов и напряжений с введением пароля. Для выполнения теста выбрать в меню «выполнить» и нажать кнопку «Е». Аварийные величины имитируются только во время нажатия копки «Е». По загоранию светодиодов, действию выходных реле определяется правильность работы устройства.

Выход из режима выполнения функциональных тестов аналогичен выходу из режима изменения уставок без сохранения.

Проверяемые параметры должны определяться как среднеарифметические по результатам трёх проведенных измерений.

ВНИМАНИЕ!

1) В режиме тестирования «*Тесты ИО*» запрещается действие всех выходных реле (кроме реле «Тест»).

2) Режим тестирования «*Тесты ИО*» не приводит к изменению состояния программных ключей функциональной схемы, поэтому при выходе из режима тестирования нет необходимости устанавливать их вновь.

3) Не допускается длительное обтекание током более 3 I_N.

Допустимое время подачи тока от величины тока определяется из выражения

$$t = \frac{I_{доп}^2 \cdot 1c}{I^2}, \qquad (3.1)$$

где $I_{доп.} = 60\ I_N$ – допустимый ток в течение 1 с.

3.3.3.2 Проверка тока срабатывания и возврата ступеней защит

Проверка производится в следующей последовательности:

1) установить необходимые уставки ступеней защит по току, напряжению и времени (или проверить на соответствие ранее установленным);

2) подключить регулируемый источник тока и напряжения к входным клеммам ф.А - X0:2, ф.В - X0:5, ф.С - X0:8, 0 - X0:1, X0:4, X0:7, а цепи останова миллисекундомера – к выходному реле «Тест»- X16:18 и X16:14.

Источник регулируемого напряжения подключить к клеммам ф.А - X0:13 и X0:18, ф.В - X0:14 и X0:15, ф.С - X0:16 и X0:17 (предварительно откинув цепи напряжения);

3) выбрать в основном меню режим «*Тестирование/ Тесты ИО/ Тесты разрешены*»;

4) выбрать проверяемую ступень защит (к примеру: МТЗ 2 – введена);

5) плавно повышая ток (снижая напряжение), добиться пуска ступени защиты, определяемому по срабатыванию выходного реле «Тест»;

6) проверка тока, напряжения возврата производится при плавном снижении входного тока (увеличении напряжения), с фиксацией величины в момент возврата реле.

В качестве источника тока можно использовать РЕТОМ-51, РЕТОМ-41, РЕТОМ-11 (для ненаправленных защит), ЭУ5000, УРАН.

3.3.3.3 Снятие времятоковой характеристики МТЗ

Необходимо выполнить действия в следующей последовательности:

1) выполнить предыдущие мероприятия с 1 по 4 пункт 3.3.3.2;

2) на испытательной установке выставить ток от 0,8 до 1,2 $I_{уст}$;

3) скачком подать ток и зафиксировать время срабатывания. Повторить опыт для 3-5 точек;

4) дать заключение о соответствии полученной характеристики.

3.3.3.4 Проверка органа направления мощности

Проверка «фазировки» (полярности подключения) измерительных цепей выполняется в следующей последовательности:

1) подключить регулируемый источник тока и напряжения к входным клеммам ф. А - X0:10, 0 - X0:11, а цепи останова миллисекундомера – к выходному реле «Тест»- X16:18 и X16:14.

Источник регулируемого напряжения подключить к клеммам ф. А - X0:20 N - X0:19 (предварительно откинув цепи напряжения);

2) выставить уставку угла максимальной чувствительности равной 45°, в ИЧМ *«Уставки/ Направл.защиты/ ТЗНП, угол МЧ: 45°»*;

3) подать синфазные токи и напряжения с помощью испытательной установки (угол между фазами токов и напряжений равен 0°);

4) посмотреть в меню терминала измеренные значения углов «*Измерения/ Углы\Направл./ Угол (I0,U0): 0°*»;

5) посмотреть в меню терминала измеренные значения направления мощности: «*Измерения/ Углы\Направл./ Напр.(I0,U0): в зоне*»;

6) при несовпадении показаний терминала с вышеприведенными, перепроверить подключение измерительных цепей к терминалу.

Проверка зоны срабатывания выполняется в следующей последовательности:

1) выполнить мероприятия с 1 по 4 пункт 3.3.3.2 с соблюдением полярности;

2) подать напряжение 100 В с помощью испытательной установки (необходимо учитывать способ подключения цепей напряжения – в «звезду» или в «треугольник»);

3) выставить ток уставки на испытательном оборудовании;

4) с помощью фазорегулятора изменять угол между током и напряжением до срабатывания реле.

В процессе проверки необходимо измерить два угла, при которых происходит срабатывание. Зона срабатывания реле должна быть равна 170˚.

3.3.3.5 Проверка тока срабатывания и возврата защиты от замыкания на землю

Рекомендуется производить проверку и настройку ТЗНП с подключенным ТТНП к клеммам устройств X0:10 , X0:11 (1 А). Учитывая изменение коэффициента трансформации существующих типов ТТНП от нагрузки, уставку срабатывания защиты рекомендуется выставлять по первичному току. Для этого рекомендуется вначале произвести замер коэффициента трансформации ТТНП с подключённой нагрузкой: подать в первичную цепь переменный ток промышленной частоты величиной 3 А и посмотреть на дисплее (в режиме измерения тока нулевой последовательности) величину вторичного тока в амперах. Искомое значение $K_{тт}$ находится делением подаваемого тока (3,0) на замеренную величину в относительных величинах (примерно (0,090 - 0,095) для ТТНП типа ТЗЛ).

Методика проверки аналогична проверке МТЗ от междуфазных замыканий.

Проверка тока срабатывания защиты от замыкания на землю на высших гармониках

Настройка и проверка всех терминалов секции или распредустройства производится в следующей последовательности:

1) подать оперативное питание на устройство ТОР. Проверить целостность подключения вторичных цепей от ТТНП;

2) в меню выбрать режим работы ТЗНП по высшим гармоникам;

3) подключить источник тока переменной частоты (типа РЕТОМ 41М или другой источник) для подачи тока через ТТНП;

4) на ЖКИ установить режим измерения на дисплее тока нулевой последовательности 3I0;

5) от источника тока подать через ТТНП ток 1,67 А частотой 350 Гц. По индикатору проверить показания величины измеряемого вторичного тока устройством, которое должно быть в пределах (0,9 - 1,1) А (I_N=1 А).

Важно, чтобы все устройства на секции калибровались и проверялись на одной и той же величине тока и измерения проводились аналогичными типами приборов. Для регулировки измеряемой величины рекомендуется изменять коэффициент трансформации защиты от замыканий на землю.

При установке уставки первичного тока срабатывания защиты следует учесть, что значение уставки дается во вторичных величинах по отношению к номинальному току входа 1 А.

3.3.3.6 Проверку времени срабатывания ступеней защит, действующих на отключение, допускается производить двумя путями: в режиме «*Тест ИО*» и в штатном режиме. В штатном режиме цепи останова миллисекундомера подключаются к контактам выходного реле «Отключить», в тестовом режиме – к реле «Тест».

Измерение времени действия ступеней защит, действующих на сигнал, рекомендуется проводить в режиме «*Тест ИО*».

3.3.3.7 Проверка времён возврата защит производится при сбросе тока (повышении напряжения) на 30 % больше уставки тока (меньше уставки по напряжению) к параметрам срабатывания. Времена срабатывания и возврата определяются как максимальные по результатам проведенных измерений.

Интервал времени между двумя последовательными измерениями – не менее 3 с.

3.3.4 Методика проверки в режиме «Тест логики»

Проверка взаимодействия ИО и логических цепей должна осуществляться имитацией сигналов срабатывания ИО путем перевода устройства в режим тестовой проверки «*Тест логики*». Контроль выходной реакции устройств, являющейся результатом взаимодействия ИО и логических цепей, должен осуществляться путем контроля состояния сигнализации и выходных реле.

Ниже приводится пример с пошаговой проверкой работы функции АПВ после отключения от срабатывания МТЗ. Проверка начинается с выставления уставок защит, конфигурации светодиодной сигнализации, АПВ и пр., и заканчивается снятием данных со встроенного регистратора. Для примера будет использоваться терминал ТОР 200 Д с заводскими уставками и с очищенной памятью регистратора. Терминал может находиться как в составе шкафа (ячейки) со всеми необходимыми ключами, так и отдельно с подключенным питанием и схемой эмуляции работы выключателя.

3.3.4.1 Выставление уставок МТЗ

Выставить уставку по току первой ступени МТЗ равной 5 А, уставку по времени – 50 мс. Дополнительно ввести пуск по напряжению. Для этого необходимо войти в пункт меню *«Уставки»* и выставить следующие параметры:

- */ МТЗ 1 ступень:*
    - */ Защита: введена;*
    - */ Ток сраб.: 5.00 А;*
    - */ Выдержка: 0.05 с;*
    - */ Блокировка: введена;*
- */ Защ.асинх.хода/ Защита: выведена;*
- */ Защ.пуск.режима/ Защита: выведена;*
- */ ЗОФ I2 / Защита: выведена;*
- */ Защ.потер.нагр./ Защита: выведена.*

Токовые защиты сконфигурированы.

3.3.4.2 Выставление уставок по напряжению

Для пуска по напряжению токовой защиты использовать встроенный орган минимального напряжения. Выбрать уставку по напряжению в 10 В, выдержку времени 50 мс следующим образом.

Выставить в пункте меню *«Уставки»:*

- */ Орган мин. напр.:*
    - */ Защита: введена;*
    - */ Напряж.сраб.: 10.0 В;*
    - */ Выдержка: 0.05 с;*
    - */ Принцип работы: контр.1 фазы;*

- / На ЗМН: не действует;

- / На В/М блок.: действует;

- / Блокировка: выведена.

- / Орган 3U0:/ Защита: выведена;

Защиты по напряжению сконфигурированы.

3.3.4.3 Выставление уставок АПВ

Терминал ТОР 200 Д позволяет выполнить однократное АПВ, которое будет включать выключатель через 5 с после аварийного отключения.

Выставить в пункте меню *«Уставки / АПВ»:*

- / Автомат. вкл: введена;

- / Выдержка: 5.00 с;

- / От ЗМН: запрет вкл;

- / Сброс сигнал.: автоматич.;

- остальные параметры оставить по умолчанию.

Конфигурация АПВ закончена.

3.3.4.4 Настройка светодиодов

Сигнал срабатывания первой ступени МТЗ вывести на светодиодную индикацию на первый светодиод с самоподхватом. Для этого выбрать в меню пункт *«Уставки / Индикация»:*

- / МТЗ 1 ступень:

- VD1: активизирует;

- остальные VD: не активизирует;

- / Самоподхват:

- VD1: введен;

- остальные VD оставляем по умолчанию.

Светодиодная сигнализация настроена.

3.3.4.5 Дополнительные уставки

Для управления выключателем с терминала необходимо разрешить работу кнопок управления на лицевой панели. Выбрать в пункте меню *«Уставки / Выбор управления»:*

- / Разрешить ручное: всегда;

- / От кнопок: разрешено.

В работе терминала используется второй блок входов выходов, поэтому, если он физически присутствует, его необходимо активизировать в меню *«Уставки»:*

- / Блоки вх./вых.:

- / Блок 1: введен;

- / Блок 2: введен.

Для работы АПВ необходимо вывести функцию УРОВ, т.к. срабатывание УРОВ безусловно запрещает АПВ. Для вывода из работы УРОВ выбрать в меню терминала «*Уставки / УРОВ / УРОВ: выведено*.

Если терминал находится в составе шкафа, допускается для управления выключателем использовать ключи «Включить» и «Отключить». При этом цепи управления и положения выключателя должны быть подключены к терминалу.

Перед активизацией режима тестирования необходимо включить выключатель.

3.3.4.6 Тестирование

Проверка работы логической схемы терминала производится встроенными средствами тестирования. С их помощью имитируется подача токов и напряжений (в некоторых исполнениях терминалов – заданной частоты) на ИО защит. При этом работа терминала проходит в штатном режиме: защиты пускаются, набираются выдержки времени, происходит срабатывание защит, работа логической части (АПВ, АВР, УРОВ и пр.), события фиксируются регистратором, работают светодиодная сигнализация и выходные реле и т.д.

Для активизации режима тестирования необходимо перейти в пункт меню *«Тестирование / Тест логики»*. В этом пункте последовательно проставить значения токов и напряжений, действие которых будет имитироваться.

Таблица 3.3.3 – Тестирование

№	Ia, A	Ib, A	Ic, A	3I0, A	Uab, B	Ubc, B	Uca, B	3U0, B
1	4	4	4	0	100	100	100	0
2	6	4	4	0	100	100	100	0
3	6	4	4	0	9	100	100	0

3.3.4.6.1 Для первого опыта использовать строчку №1 из таблицы 3.3.3.

Значения из строчки №1 имитируют нормальный режим работы сети, токи и напряжения номинальные. Выбрать пункт меню *«Тестирование/ Тест логики/ выполнить»* и, удерживая кнопку «Е» в течение некоторого времени, большего, чем уставка по времени МТЗ 1, убедиться в отсутствии срабатывания защит.

3.3.4.6.2 Во втором опыте ток *I*а превышает уставку МТЗ 1, но напряжения всех фаз номинальные, следовательно, вольтметровая блокировка запрещает срабатывание МТЗ. Необходимо изменить значения имитируемых токов и напряжений в соответствии со строчкой №2 и выбрать пункт меню *«Тестирование / Тест логики/ выполнить»*. Кнопку «Е» также удерживать на время большее уставки по времени МТЗ 1 – срабатывания с отключением не происходит.

3.3.4.6.3 Для последнего опыта занести значения имитируемых токов и напряжений из строчки №3.

Если производилось переключение выключателя, необходимо включить выключатель и выждать более 25 с для готовности схемы АПВ. Далее выбрать пункт меню *«Тестирование / Тест логики / выполнить»* и удерживать кнопку «Е» до отключения выключателя от МТЗ 1. При этом:

– загорается первый светодиод;
– красная лампочка положения выключателя ВКЛ гаснет;
– зеленая лампочка положения выключателя ОТКЛ начинает мигать.

Если отпустить кнопку «Е» сразу после отключения, начнет работать схема АПВ первого цикла и через выдержку времени выключатель включится. При этом:

– красная лампочка положения выключателя ВКЛ загорается ровным светом;
– зеленая лампочка положения выключателя ОТКЛ гаснет.

В случае, когда кнопка «Е» после отключения выключателя удерживается более выдержки времени первого цикла АПВ, то первый цикл АПВ пропускается.

После срабатывания первого цикла АПВ и включения выключателя можно проверить работу второго цикла АПВ. Для этого необходимо на пункте меню «*Тестирование / Тест логики / выполнить»* еще раз нажать и удерживать кнопку «Е» до отключения выключателя.

После отключения выключателя начнется отсчет выдержки времени второго цикла АПВ с последующим включением выключателя.

3.3.4.7 Снятие данных с регистратора

Терминалы серии ТОР имеют встроенный аналоговый регистратор на 10 записей и регистратор дискретных событий на 250 записей.

Регистратор дискретных событий находится в пункте меню *«Регистрация / Событий: ххх»*, где ххх – количество записанных событий после последней очистки регистраторов. В подменю расположены пронумерованные события с метками времени. Выбрав интересующее событие стрелочными кнопками, и нажав кнопку «Е» можно прочитать, чему оно соответствует. Например:

1. 06-10-2010 *«Е»* Возврат
   15:24:23.124 защ.потер.нагр.

Аналоговый регистратор кроме метки времени и наименования события записывает значения токов и напряжений в первичных величинах, небаланс и пр. в момент совершения события (аварии). Аналоговые величины находятся в следующем подменю после наименования события:

1. 19-12-2007 15:04:18.406	*«Е»*Срабатывание Отсечка	*«Е»*Ток фазы А: 360 А ↓ Ток фазы В: 240 А ↓ Ток фазы С: 240 А ↓ Ток 3I0: 0,00 А ↓ Ток I2: 0,00 А ↓ Небаланс: 33 % ↓ Напряжение Uab: 1,26 кВ

и т.д. Значения в первичных величинах указываются исходя из коэффициентов трансформации ТТ и ТН, которые выставляются в пункте меню *«Уставки/ Трансформаторы»*.

Перед установкой терминала в эксплуатацию рекомендуется выполнить очистку регистраторов от записанных данных. Для этого выбрать пункт меню *«Регистрация/ Сброс регистраторов/ выполнить»*. После чего останется единственное дискретное событие «Сброс регистраторов» с указанием времени, когда он был произведен.

3.3.5 Проверка работы защит с действием на выключатель (опробование)

Проверка работы защит с действием на выключатель производится в штатном режиме.

Необходимо включить автоматы ШУ и ШП. Включить выключатель в контрольном положении, перевести ключ АПВ в положение «АПВ введено», сквитировать сигнальные реле, ввести необходимые ключи. На входные клеммы токовых цепей (без разрыва токовых цепей) подключить прогрузочную установку (3.3.3.2), скачком подать ток выше уставки на время, большее уставки по времени. При правильной работе устройства должна сработать аварийная сигнализация, АПВ, на ЖКИ появиться показания тока КЗ и фазы, времени срабатывания.

3.4 Проверка работоспособности изделий

Проверка работоспособности изделий, находящихся в работе, производится визуально.

При нормальной работе устройств на передней лицевой панели устройств светится зеленый светодиод Uпит. Если дисплей устройства находился в погашенном состоянии, то при нажатии любой кнопки он включается и переходит в режим индикации измерений. Рекомендуется периодически сравнивать показания токов и напряжений на ЖКИ (в режиме измерения) с другими приборами, косвенно оценивая работоспособность измерительной части устройств. Проверка величин уставок и параметров может быть произведена как по месту, так и удаленно, через систему АСУ.

3.4.1 Перечень неисправностей и методы их устранения

Если устройство не включается при подаче напряжения питания, то это возможно из-за перегорания предохранителя (1 А) в цепях питания, который располагается в блоке питания устройств. Для его замены необходимо снять заднюю панель, вынуть при обесточенном питании блок питания (располагается напротив ЖКИ) и заменить предохранитель из имеющихся в ЗИП, предварительно выпаяв неисправный.

При неисправности устройств, выявленной системой самодиагностики, реле «неисправность» обесточивается и своими контактами действует на систему вызывной сигнализации, а также на загорание лампы на двери шкафа. На ЖКИ устройств появляется код неисправности и расшифровка.

Ряд неисправностей, связанных с областью памяти уставок, не всегда означает выход из строя устройств целиком, а может быть устранен процедурой форматирования.

При появлении неисправностей следует записать код неисправности и передать представителям фирмы-изготовителя для принятия мер по замене или устранению.

Перечень кодов неисправностей с указанием принятия необходимых мер по дальнейшей эксплуатации приведен в таблице 3.4.1.

Таблица 3.4.1 – Перечень кодов неисправностей

Код неисправности	**Характер неисправности**	**Метод устранения**
20, 21, 205, 206, 207, 208, 209, 210, 211, 212, 213, 214, 215, 216, 217, 218, 219, 221, 223	Неисправность устройства	1 Вывод устройства из работы 2 Замена неисправного блока
30, 50, 58, 60	Неисправность памяти программ	
71,72, 73, 74, 75, 110, 111, 112, 113, 114,	Неисправность выходных цепей отключения	
51, 52, 53, 56	Неисправность памяти уставок	1 Вывод устройства из работы 2 Форматирование уставок 3 Переключение питания устройства 4 Если выполнение пунктов.1-3 не привело к устранению неисправности - заменить неисправный блок 5 Если работоспособность восстановилась – выставить ранее установленные уставки и конфигурацию
77 - 88, 115 - 126	Неисправность выходных цепей сигнализации	Необходим вывод цепей УРОВ, ЛЗШ. Не требуется немедленного вывода устройства из работы. Ремонт – при выводе оборудования
131 - 133	Неисправность входных цепей	
91	Неисправность системных часов	Продолжение эксплуатации. Ремонт – при ближайшем ТО

Имеется возможность восстановления исправности устройств путем форматирования области уставок и ключей EEPROM, т.е. установке «заводских» значений всех параметров устройств. Форматирование проводится открытием пароля V160=1 с последующей записью параметра V167=2 по последовательному каналу от АСУ или переносного компьютера, либо одновременным нажатием на 5 с кнопок «С» и «Е» на лицевой панели, во время отображения на дисплее кода неисправности микросхемы энергонезависимой памяти. Процесс форматирования продолжается в течение нескольких секунд. После выполнения вышеперечисленных операций необходимо произвести отключение устройств на время не менее 10 с и последующее включение напряжения питания. Процедура форматирования приводит к записи в EEPROM значений уставок по умолчанию (заводских уставок) и необходимых для диагностики кодов-ключей, поэтому **после процедуры форматирования необходимо заново установить имевшиеся ранее уставки и параметры**.

4 Транспортирование, хранение и утилизация

4.1 Условия транспортирования и хранения

4.1.1 Условия транспортирования и хранения устройств и допустимые сроки сохраняемости в упаковке до ввода в эксплуатацию приведены в таблице 4.1.1.

4.1.2 Если требуемые условия транспортирования и (или) хранения и допустимые сроки сохраняемости отличаются от приведенных в таблице 4.1.1, то устройства поставляют для условий и сроков, устанавливаемых по ГОСТ 23216-78 и указываемых в договоре на поставку или заказе-наряде.

Таблица 4.1.1 – Условия транспортирования и хранения

Вид поставок	**Обозначение условий транспортирования в части воздействия**		**Обозначение условий хранения по ГОСТ 15150-69**	**Допустимый срок сохраняемости в упаковке изготовителя, год**
	механических факторов по ГОСТ 23216-78	**климатических факторов по ГОСТ 15150-69**		
Внутри страны (кроме районов Крайнего Севера и труднодоступных районов по ГОСТ 15846-2002)	С	5(ОЖ4)	3(Ж3)	2
Внутри страны в районы Крайнего Севера и труднодоступные районы по ГОСТ 15846-2002	С	5(ОЖ4)	3(Ж3)	2
Экспортные в районы с умеренным климатом	С	5(ОЖ4)	3(Ж3)	3

4.1.3 Устройства рассчитаны на хранение в неотапливаемых помещениях с верхним значением температуры окружающего воздуха плюс 50 ºС и нижним минус 50 ºС, с относительной влажностью до 98 % при 35 ºС.

4.1.4 При транспортировании допускаются воздействия внешней окружающей среды с верхним значением температуры воздуха плюс 50 ºС и нижним минус 60 ºС.

4.1.5 Транспортирование упакованных устройств может производиться любым видом закрытого транспорта (в железнодорожных вагонах, контейнерах, зарытых автомашинах, герметизированных отсеках воздушного транспорта и т.д.), предохраняющим изделия от воздействия солнечной радиации, резких скачков температур, атмосферных осадков и пыли с соблюдением мер предосторожности против механических воздействий. Устройства для экспортных поставок допускают транспортирование морским путем.

4.1.6 Погрузка, крепление и перевозка устройств в транспортных средствах должны осуществляться в соответствии с действующими правилами перевозок грузов на соответствующих видах транспорта с учетом манипуляционных знаков маркировки транспортной тары по ГОСТ 14192-96.

4.2 Утилизация

4.2.1 После окончания срока службы устройства подлежат демонтажу и утилизации.

4.2.2 В состав устройств не входят драгоценные металлы, а также ядовитые, радиоактивные и взрывоопасные вещества.

4.2.3 Демонтаж и утилизация устройств не требуют применения специальных мер безопасности и выполняются без применения специальных приспособлений и инструментов. Утилизацию блока должна проводить эксплуатирующая организация и выполнять согласно нормам и правилам, действующим на территории потребителя, проводящего утилизацию.

Приложение А
(обязательное)
Внешний вид, габаритные, установочные и присоединительные размеры

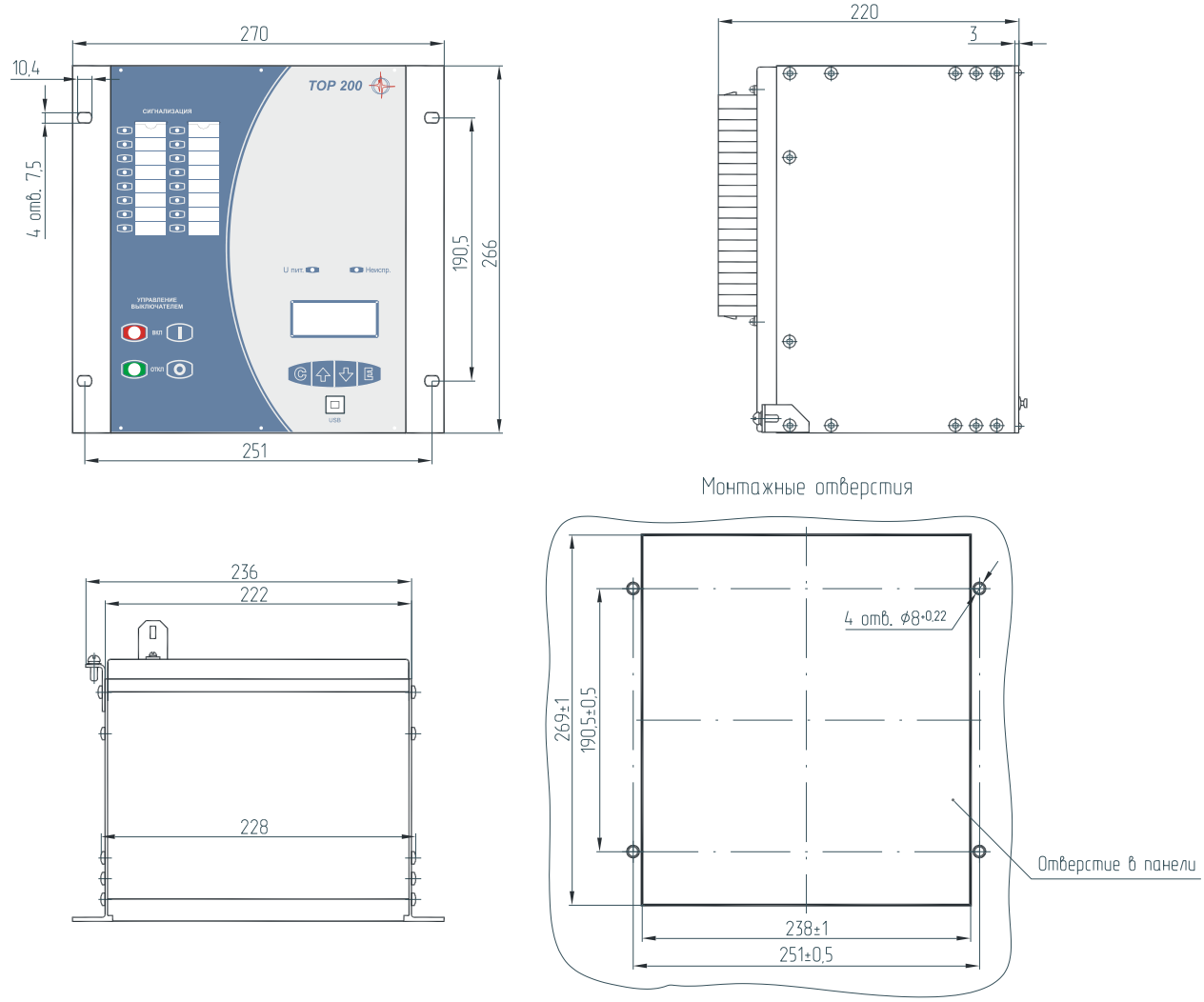

Рисунок А.1 – Габаритные и установочные размеры для утопленного монтажа

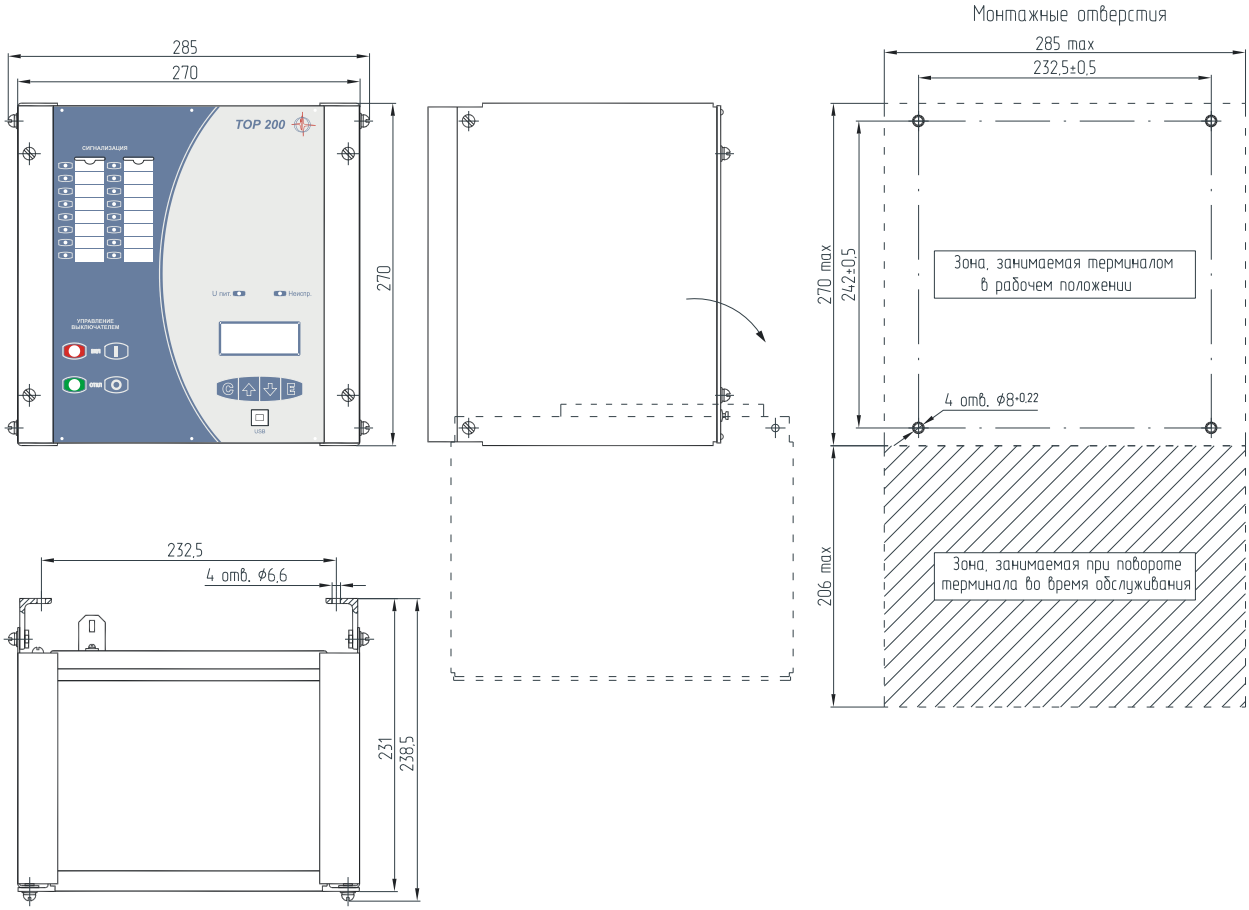

Рисунок А.2 – Габаритные и установочные размеры для навесного монтажа

Рекомендации:
1 вариант крепления: $d=7^{+0,5}$
Крепеж (поставляется в комплекте): Винт М6-8gх20.58.С.016 ГОСТ 17473-80;
Гайка М6-6Н.5.С.016 ГОСТ 5927-70, Шайба 6 65Г 016 ГОСТ 6402-70

2 вариант крепления: $d=4,8^{+0,1}$
Крепеж (не поставляется в комплекте): Винт-саморез М6х10

Приложение Б
(справочное)
Расположение элементов управления и индикации на устройстве ТОР 200

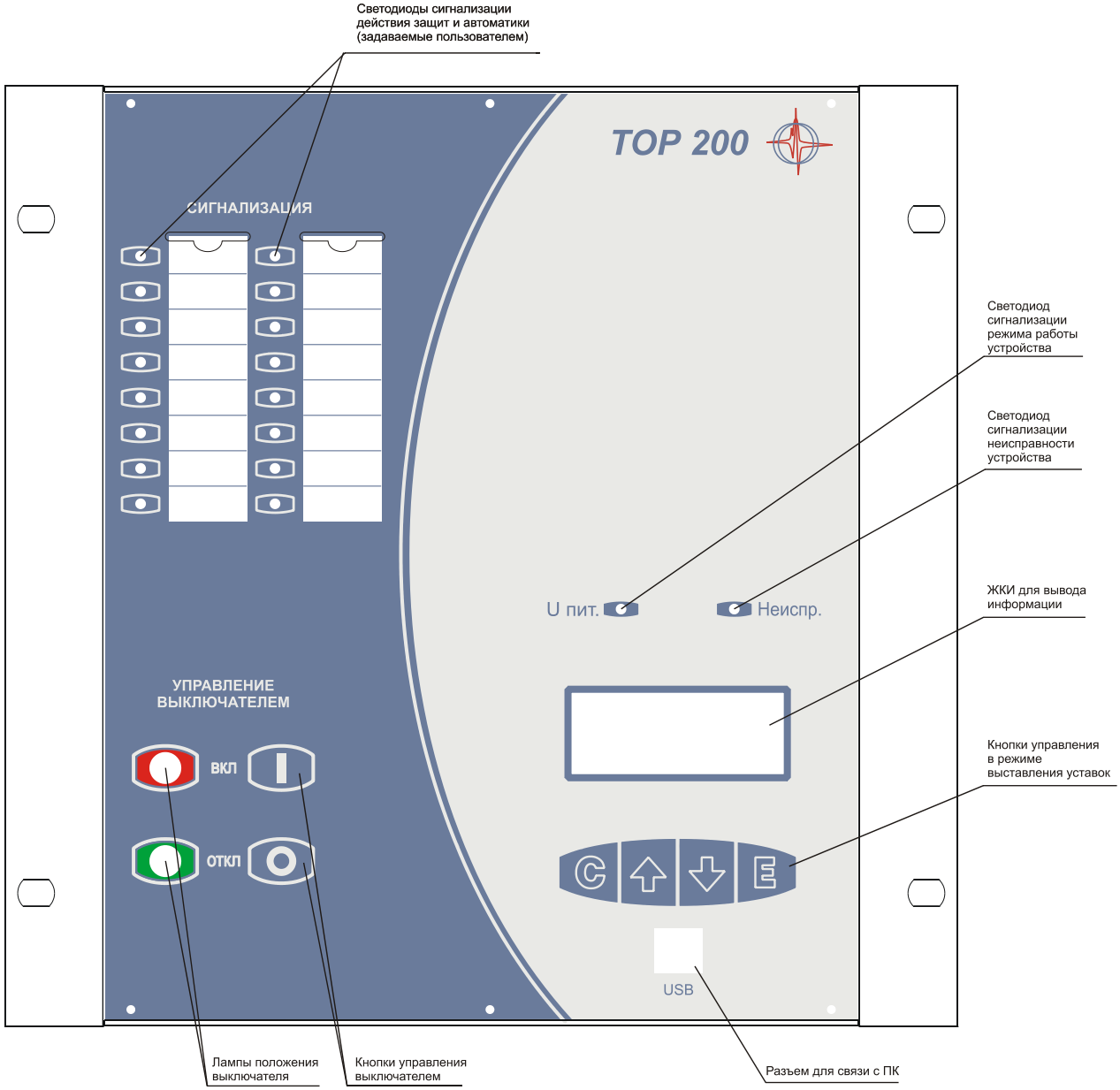

Рисунок Б.1 – Расположение элементов усправления и индикации

Приложение В
(справочное)
Расположение клемм на устройстве ТОР 200

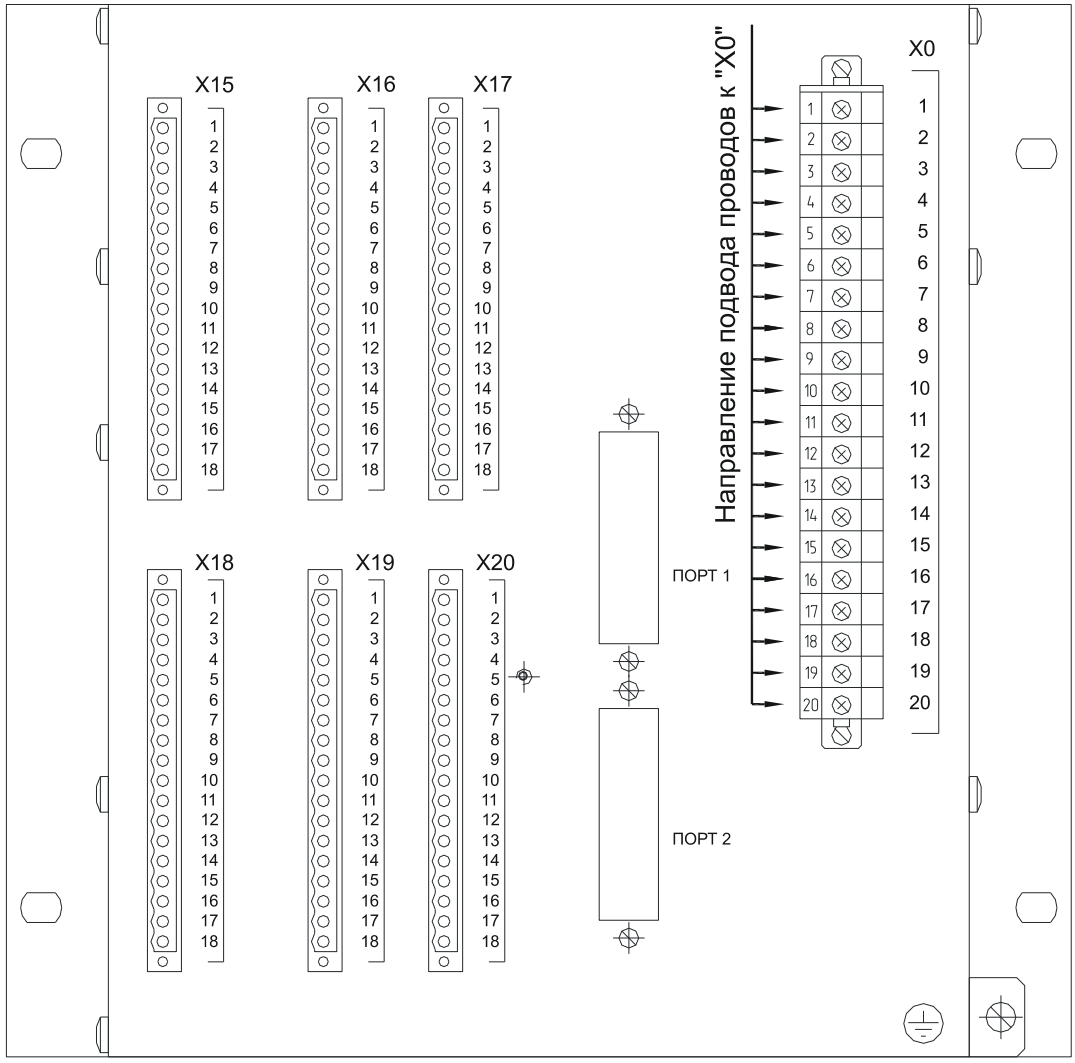

1. Показана конфигурация с наибольшим количеством плат.

Рисунок В.1 – Расположение клемм на устройстве

Приложение Г
(обязательное)
Функциональная схема устройства

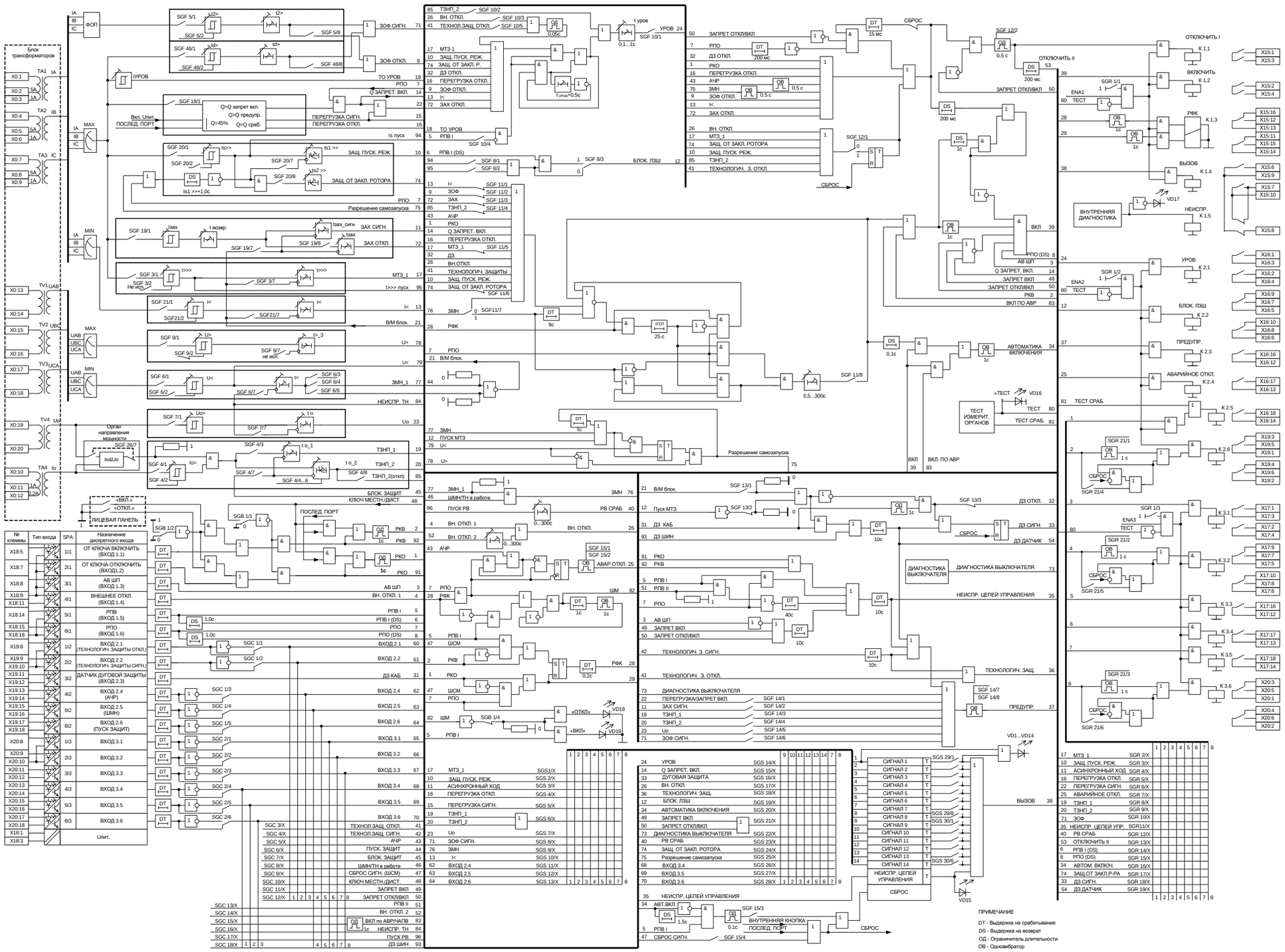

Рисунок Г.1 – Функциональная схема устройства

Приложение Д
(обязательное)
Структурная схема и схемы включения устройств

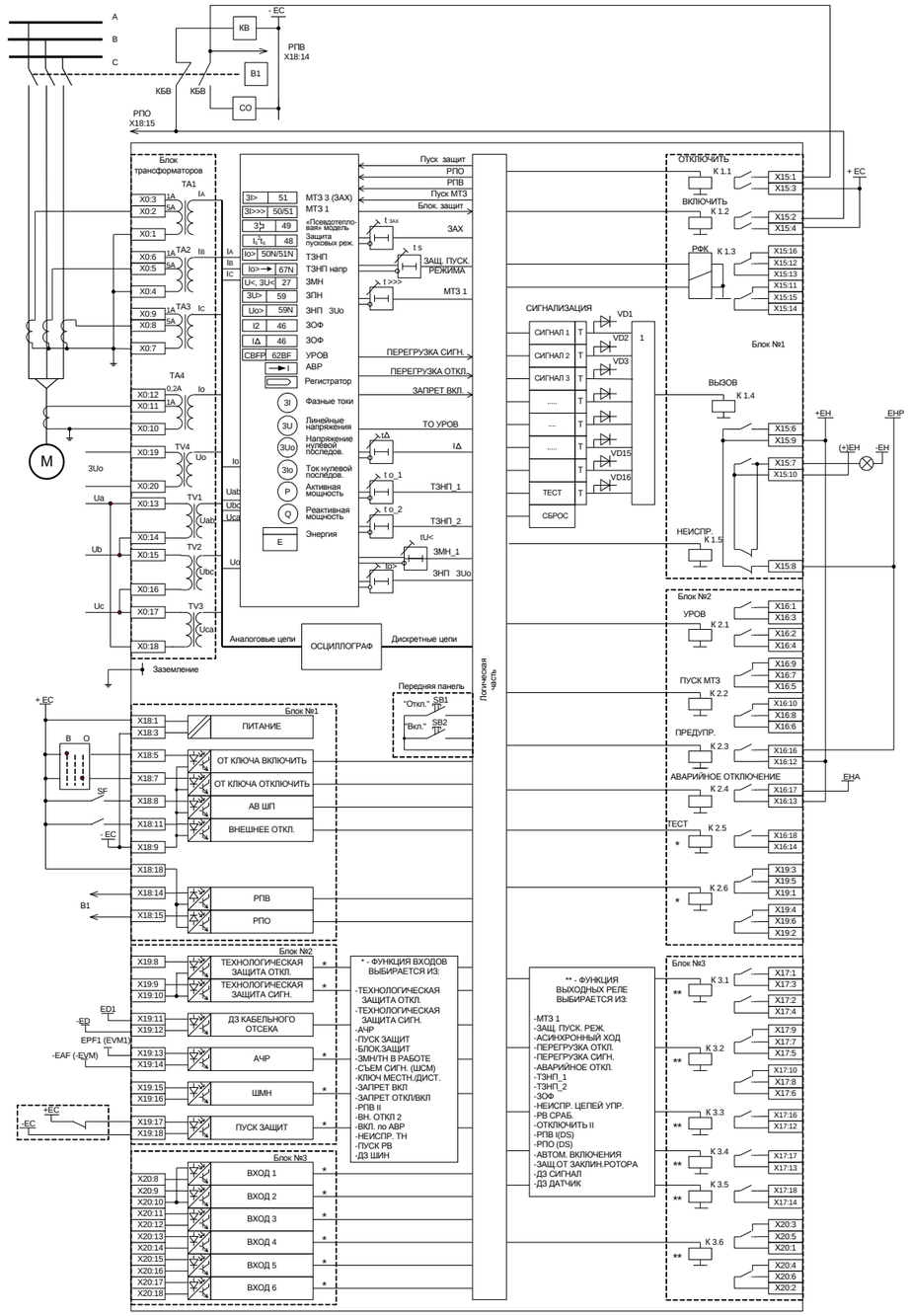

Рисунок Д.3 – Структурная схема устройства

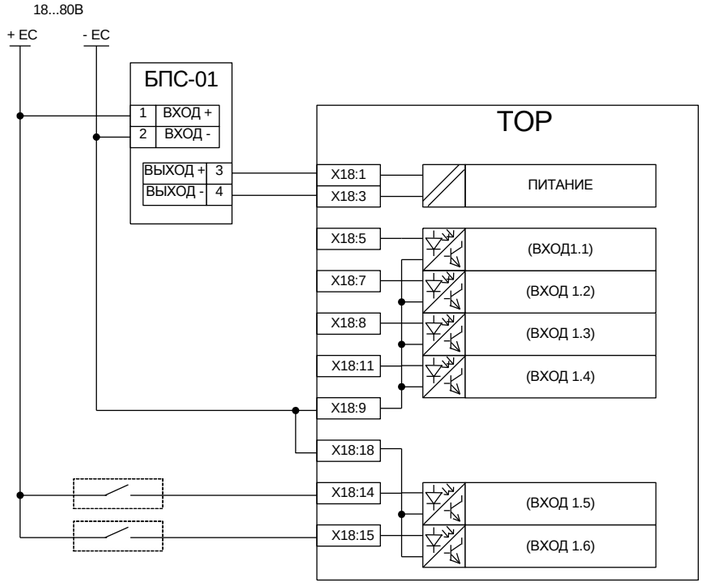

Рисунок Д.1 – Схема включения терминала при использовании на ПС оперативного напряжения +24 В, +48 В

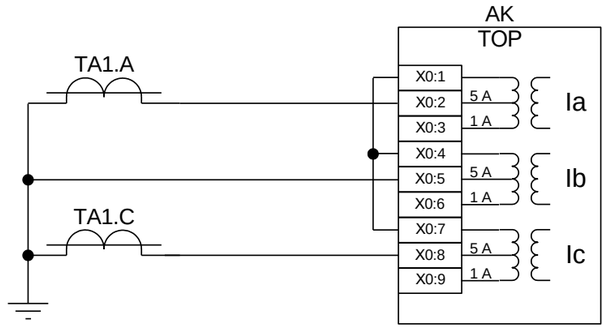

Рисунок Д.2 – Пример схемы включения терминала при отсутствии ТТ в фазе В

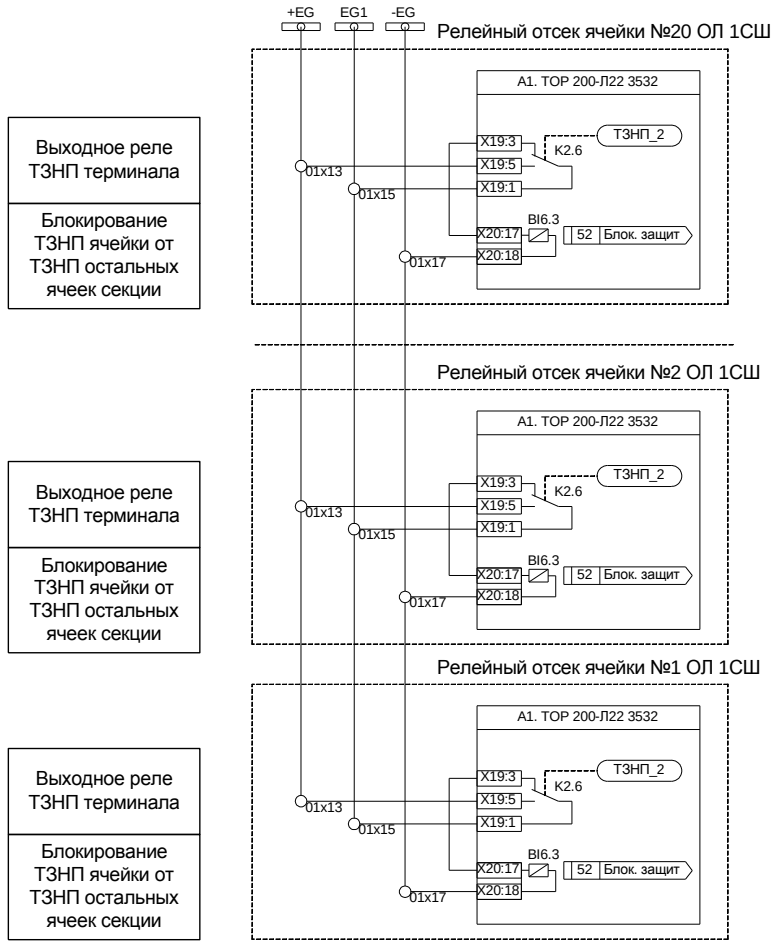

Рисунок Д.4 – Пример схемы организации групповой ТЗНП

Приложение Е
(обязательное)
Графики обратнозависимых времятоковых характеристик

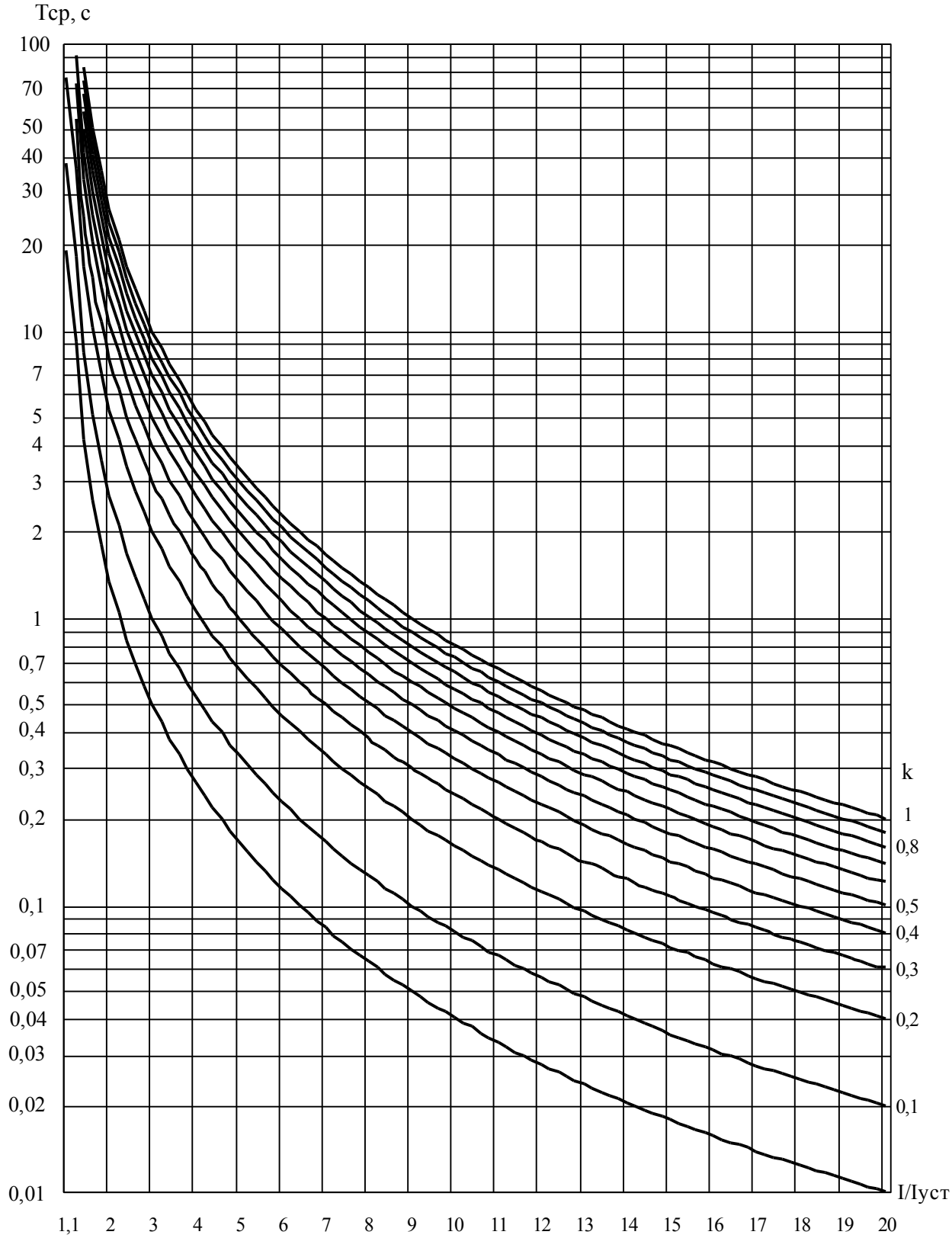

Рисунок Е.1 – Чрезвычайно инверсная характеристика

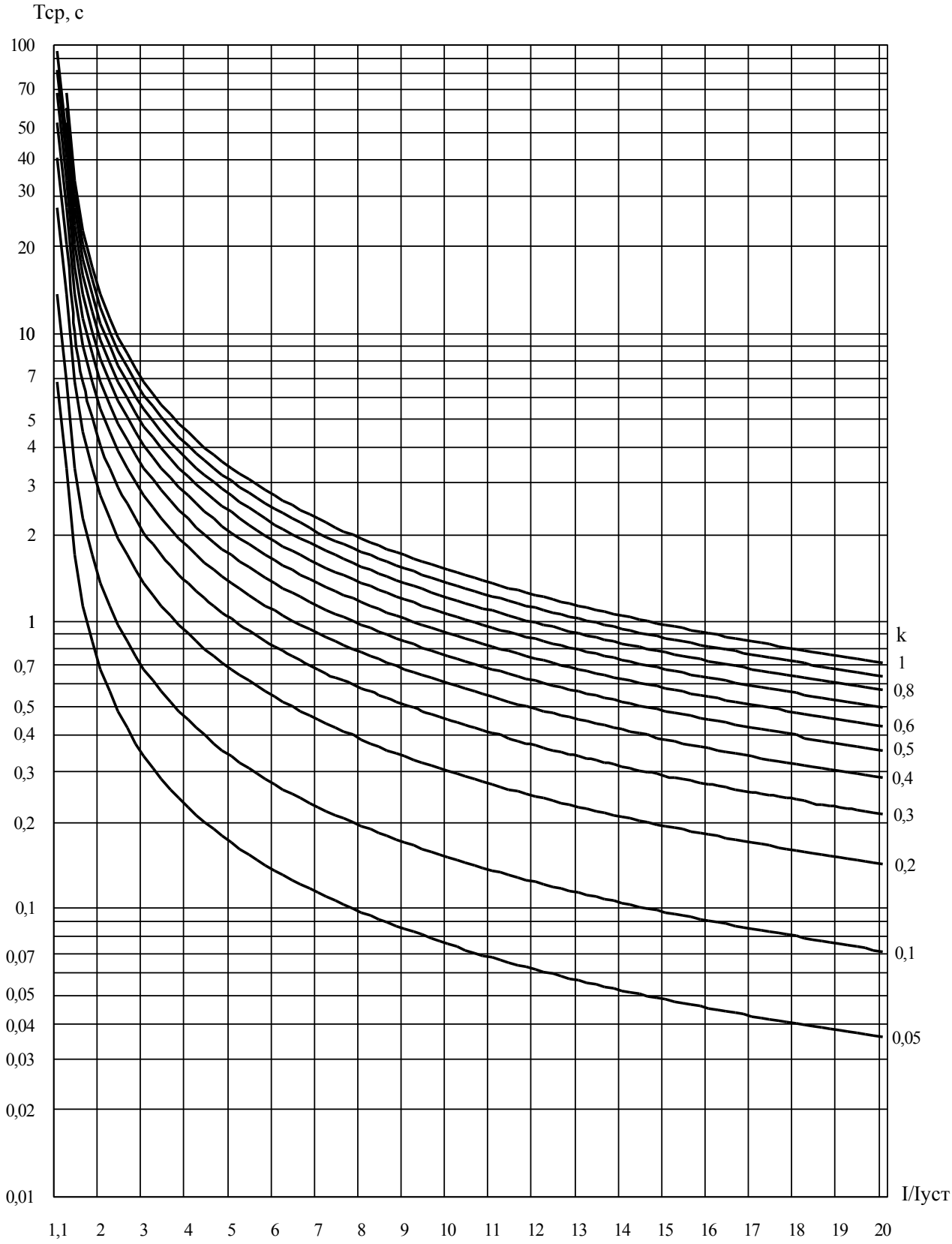

Рисунок Е.2 – Сильно инверсная характеристика

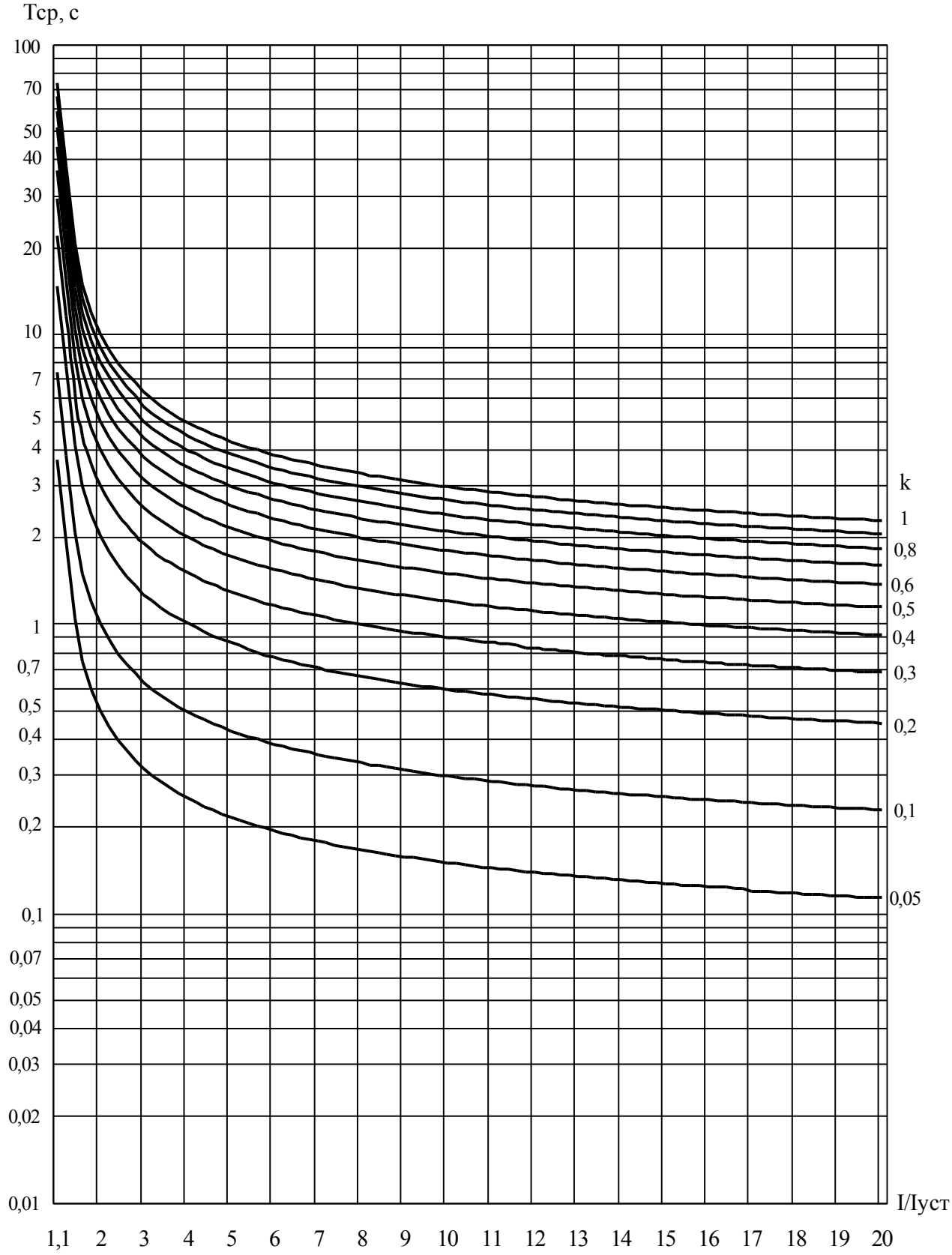

Рисунок Е.3 – Нормально инверсная характеристика

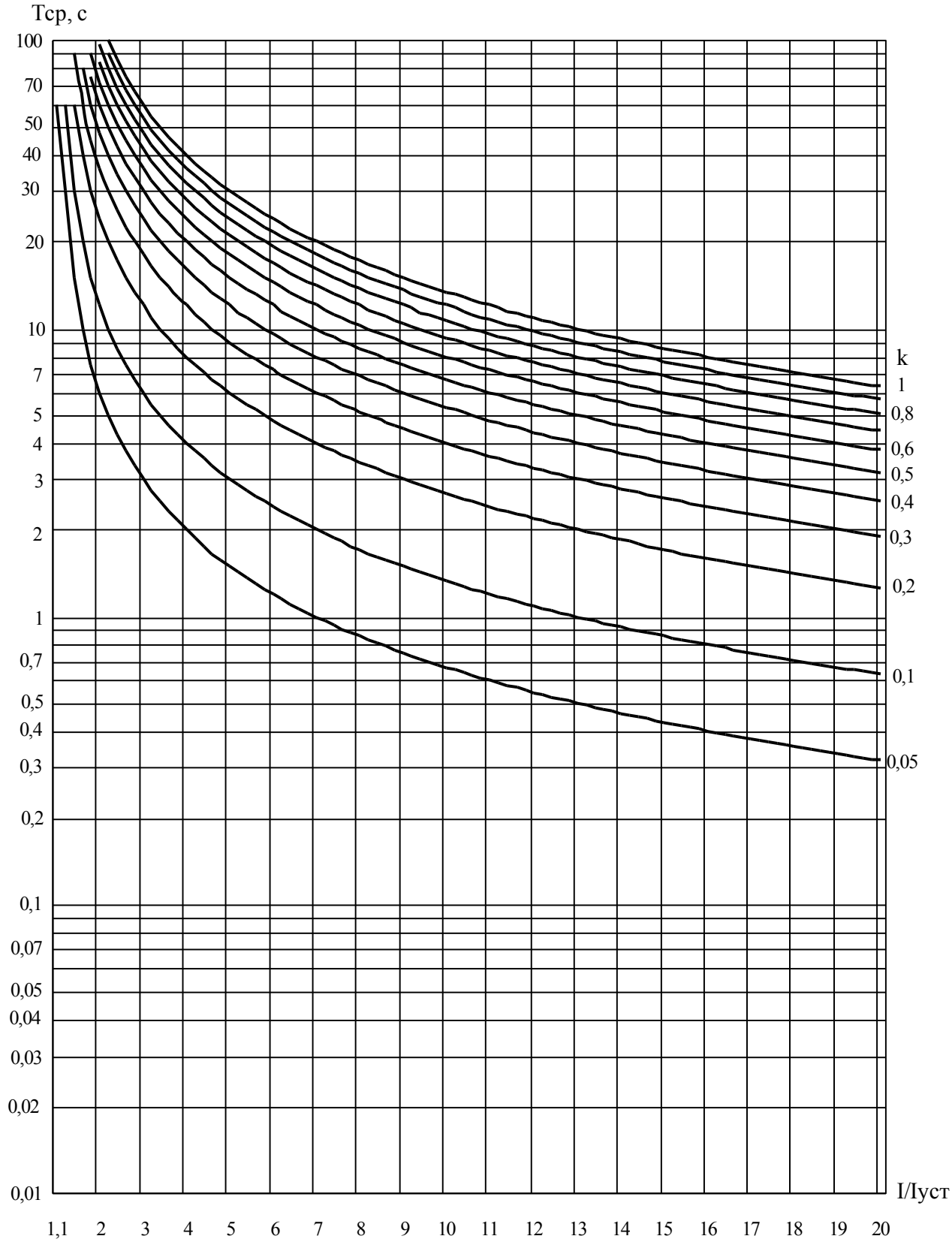

Рисунок Е.4 – Длительно инверсная характеристика

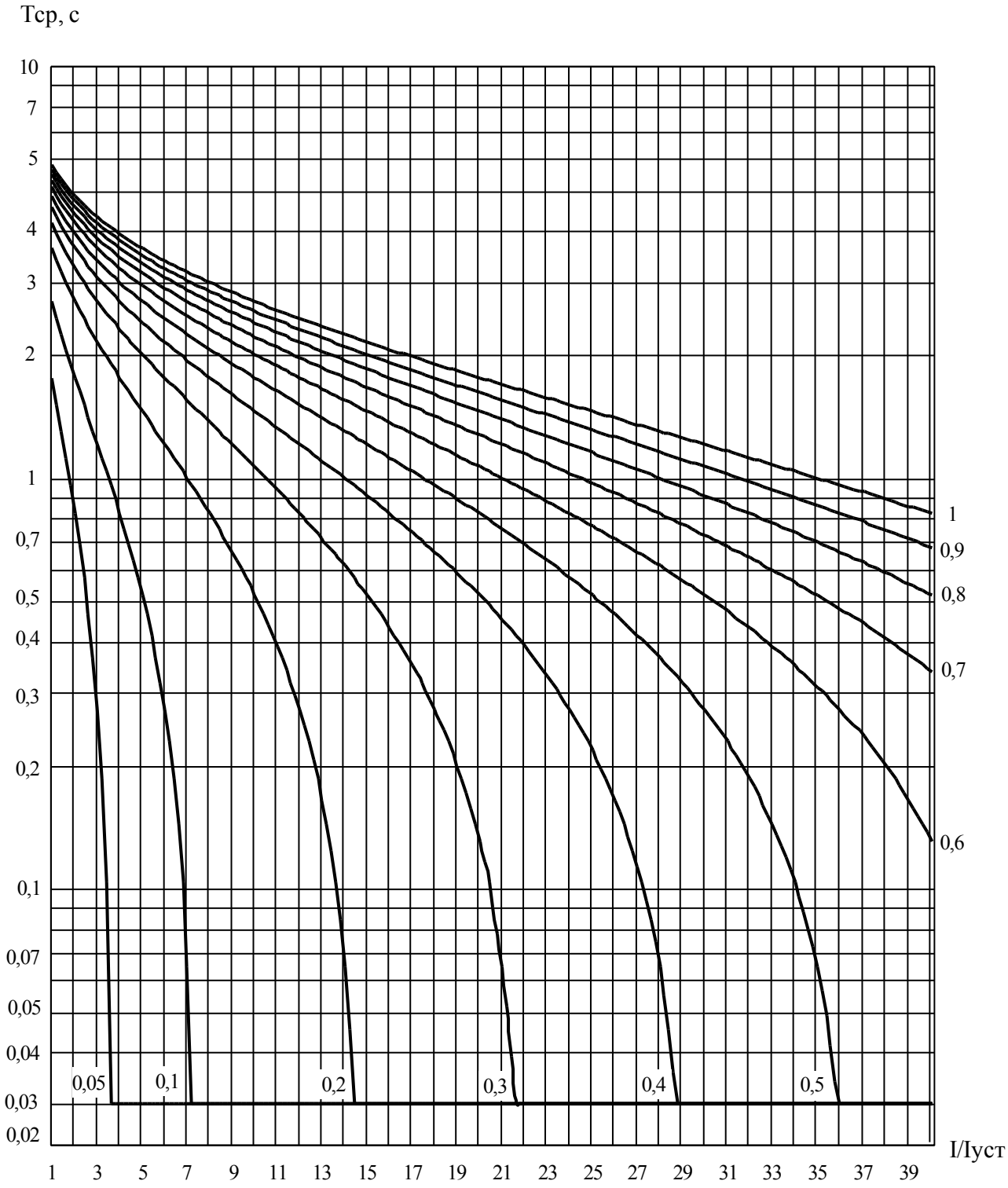

Рисунок Е.5 – Характеристика RXIDG-типа

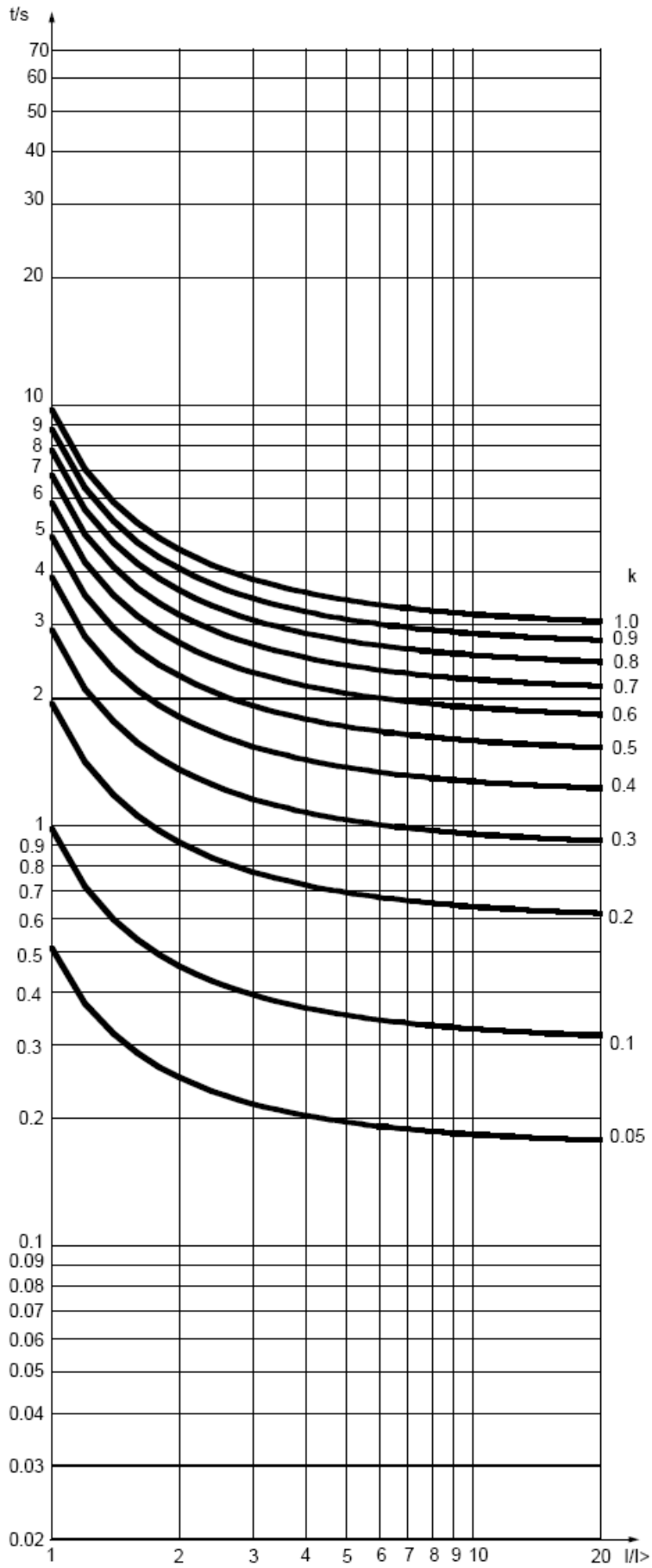

Рисунок Е.6 – Характеристика RI-типа

Приложение Ж
(рекомендуемое)
Перечень оборудования и средств измерения

Наименование	Диапазон измеряемых (контролируемых) величин	Класс точности или предел допустимой погрешности	Обозначение НТД
Вольтметр переменного тока	До 300 В	0,5	ГОСТ 8711-93
Вольтметр постоянного тока	До 300 В	0,5	ГОСТ 8711-93
Амперметр переменного тока	(0,5 – 1) А (5 – 10) А	0,5	ГОСТ 8711-93
Трансформатор тока измерительный	(0,5 – 50) А	0,2	ГОСТ 23624-2001
Частотомер	(0,01 – 500) кГц	0,2	ГОСТ 7590-93
Мегаомметр на 500 В	(0 – 1000) МОм	1,0	ГОСТ 23706-93
Мост постоянного тока	(0,005 – 999990) Ом	0,5-5	ГОСТ 7165-93
Универсальная пробойная установка	(0,5 – 2) кВ	4 (вольтметра)	АЭ2.771.001 ТУ
Комплекс программно-технический измерительный	(0,05 – 20) А (0,05 – 120) В	± 0,5 %	РЕТОМ
Электронный осциллограф	(0 – 300) В (5 – 400) Гц	± 10 %	ГОСТ 9829-81
Измеритель временных параметров реле	(0-100) с	0,005/0,004	ТУ25-0408.003-83
Примечание – При проведении испытаний и проверок допускается применение другого оборудования, обеспечивающего измерение контролируемых параметров с точностью не ниже требуемой.			

Приложение И
(обязательное)
Характеристики срабатывания защиты от перегрузки

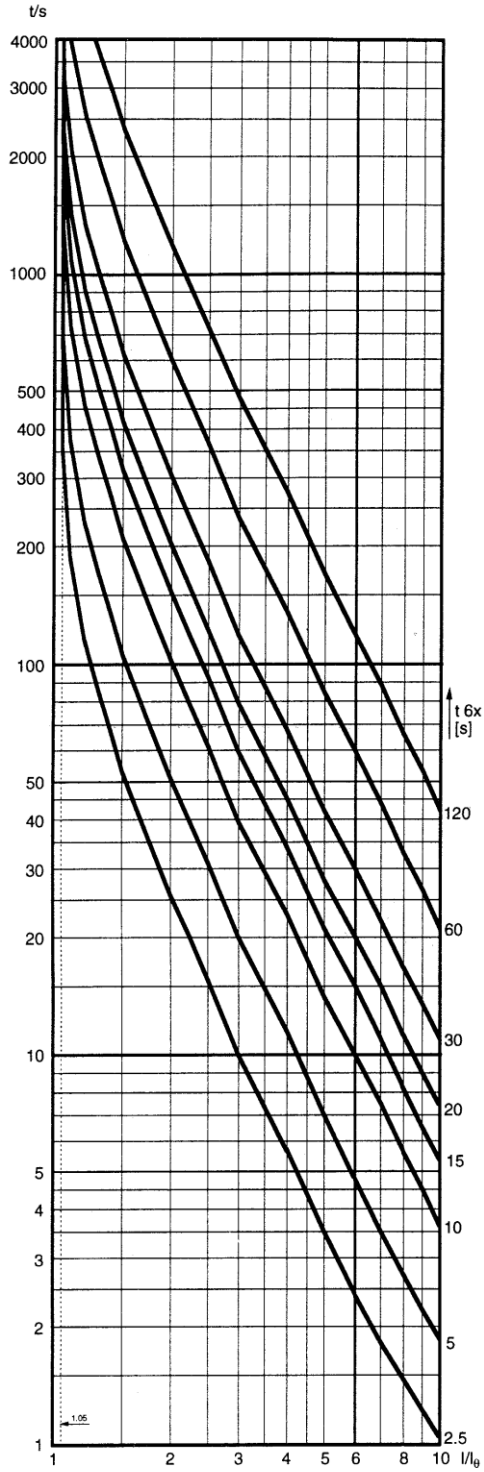

Рисунок И.1 – Графики срабатывания тепловой защиты двигателя без предварительной нагрузки («холодные» кривые) p = (20 – 100) %

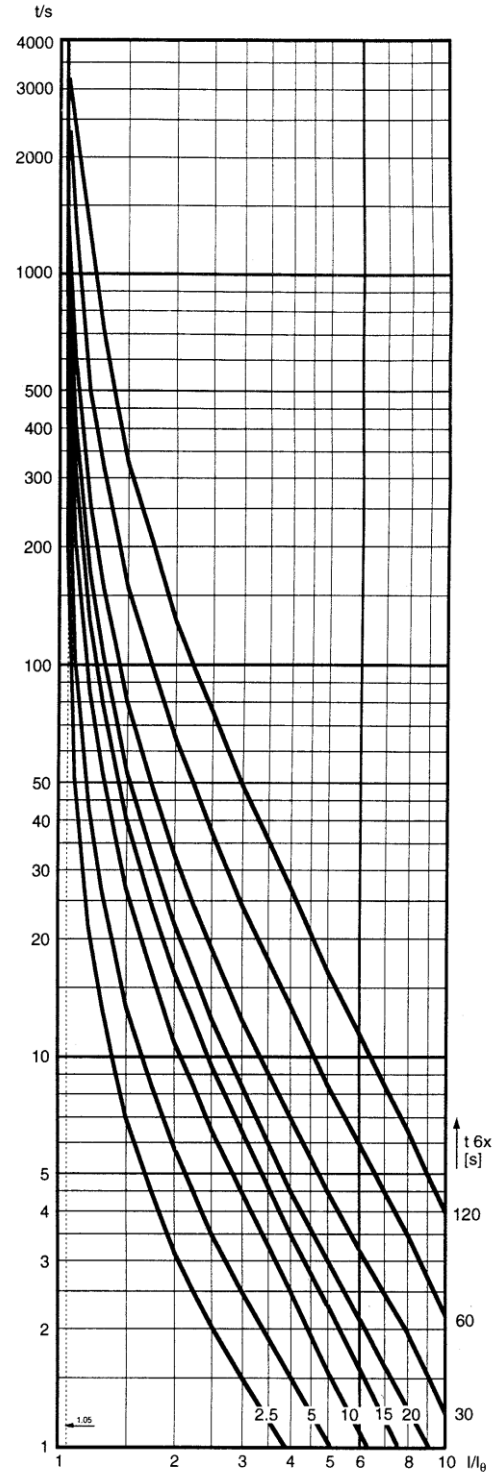

Рисунок И.2 – Графики срабатывания тепловой защиты двигателя с предварительной нагрузкой 1,0 I_n, («горячие» кривые) p = 100 %

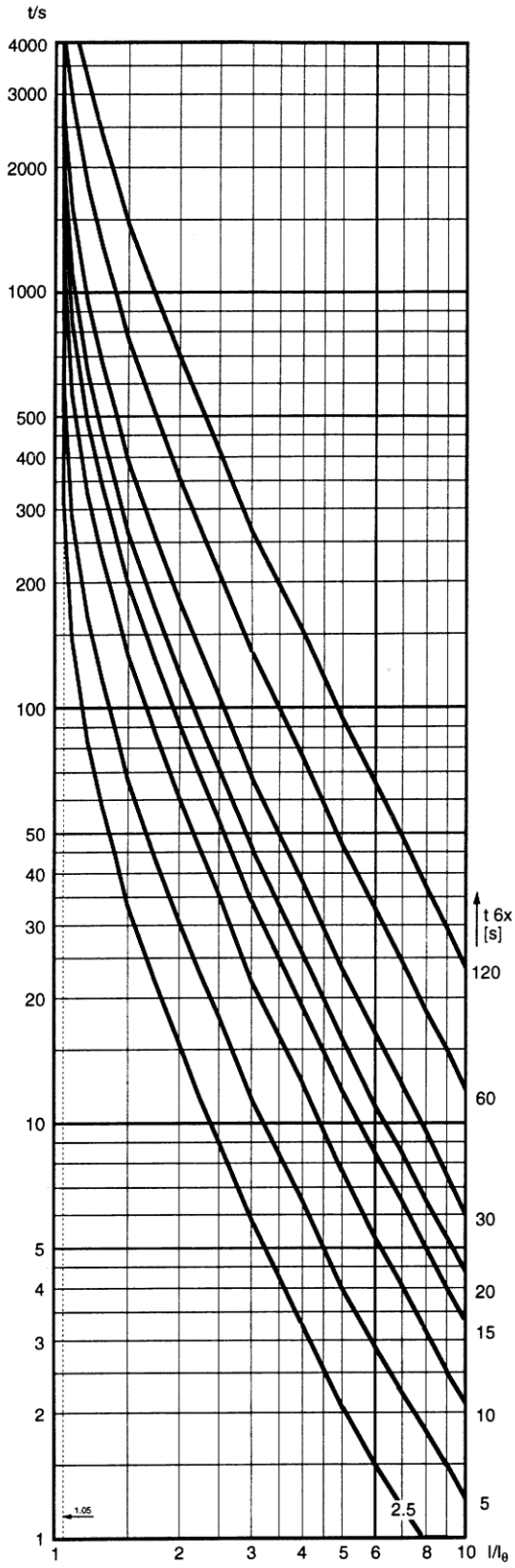

Рисунок И.3 – Графики срабатывания тепловой защиты двигателя с предварительной нагрузкой 1,0 I_n, («горячие» кривые), p = 50 %

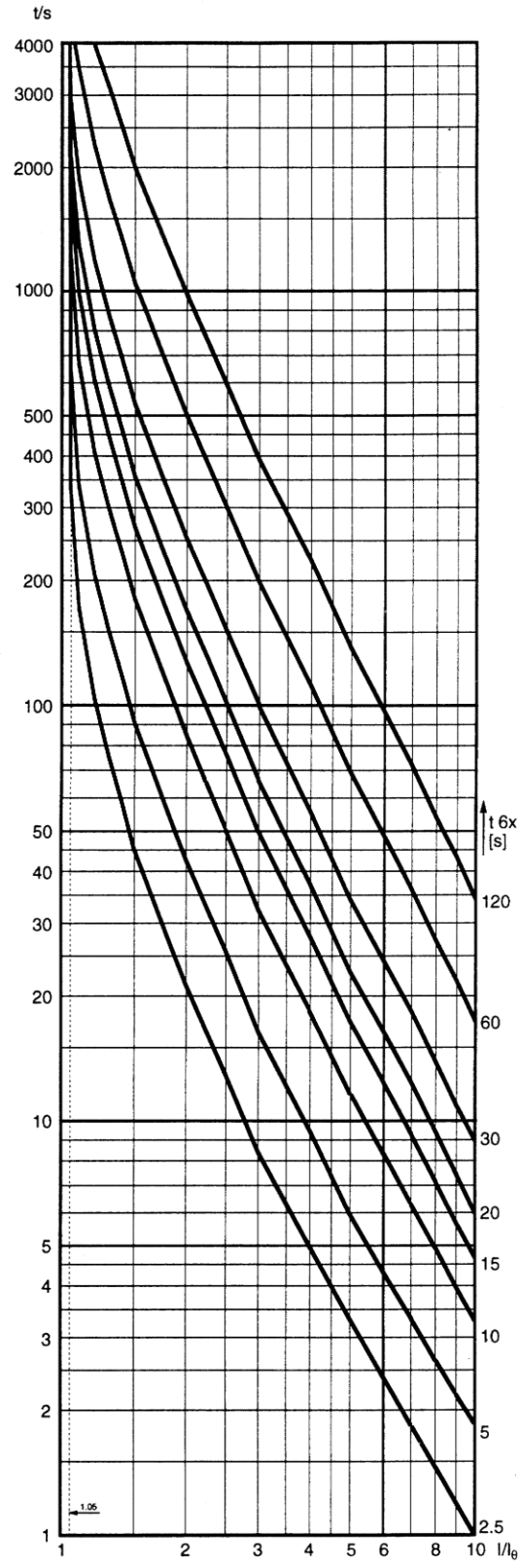

Рисунок И.4 – Графики срабатывания тепловой защиты двигателя с предварительной нагрузкой 1,0 I_n, («горячие» кривые), p = 20 %

Приложение К
(обязательное)
Выбор уставок защиты от тепловых перегрузок

К.1 Общие положения

Защита от тепловых перегрузок защищает двигатель, как от кратковременных, так и от длительных перегревов. Наибольшая допустимая длительная нагрузка определяется уставкой по номинальному току нагрузки (I_{Θ}). Обычно эта уставка равна номинальному полному току нагрузки двигателя при 40 °С окружающей среды. При вышеупомянутых условиях возрастание тока двигателя на 5 % вызовет срабатывание тепловой защиты за время близкое к бесконечности. Если температура окружающей среды постоянно ниже 40 °С, уставка I_{Θ} может быть выбрана на (5-10) % выше полного тока нагрузки двигателя.

Время срабатывания тепловой защиты рассчитывается по формулам, приведенным в данном приложении, в которых используется следующие параметры: коэффициент тепловой защиты (р) и уставка t6x .

Перегрузки небольшой продолжительности возникают главным образом во время пуска двигателя. Обычно разрешаются два пуска из холодного состояния и один пуск из горячего состояния. Поэтому допустимое время заклинивания ротора (t_{6x}), определяющее характеристику тепловой защиты, выбирается в соответствии с временем пуска двигателя. Уставка может быть легко определена по «горячей» кривой времятоковой диаграммы. Пользуясь, кривой для такого же t6x по диаграмме «холодных» кривых, можно определить общее время пусков, которые можно совершить из холодного состояния двигателя. Как правило, уставка t_{6x}, равная примерно от 1,6 до 2,0 времени пуска двигателя, обеспечивает проведение желаемых двух «холодных»/одного «горячего» пусков.

Одной из основных уставок тепловой защиты является коэффициент р. Уставка р = 100 % выбирается для объектов с чисто одиночной постоянной времени (кабели, трансформаторы и т.п.) Как видно из рисунка К.1 «горячая» кривая для р = 100 % разрешает время включения из горячего состояния равное примерно 10 % допустимого времени включения из холодного состояния. Например, выбрав уставку р = 100 % для двигателя, имеющего
t_{6x} = 10 с, время отключения в горячем состоянии составит лишь 1 с, в то время как двигатель может выдержать перегрузку в течение не менее 5 с или 6 с. Чтобы использовать полную тепловую емкость двигателя нужно применять более низкие значения р.

При работе двигателя с номинальной нагрузкой обычно используется около половины его тепловой емкости, это должно быть учтено при выборе уставок тепловой защиты. Так, при уставке р = 50 % и при полной нагрузке тепловая защита зафиксирует использование (45 – 50) % тепловой емкости двигателя.

Значения параметра р, как правило, следует выбирать в интервале между 50 % (для стандартного двигателя с прямым пуском) и 100 % (для невращающегося объекта или двигателя с мягким (затяжным) пуском).

Только в особых случаях, где требуется хорошее согласование тепловых характеристик, и очень хорошо известны характеристики защищаемого объекта, допускается выбирать значения между 50 % и 100 %.

ВНИМАНИЕ! Уставка р = 40 % может оказаться удобной для разрешения, например, трех «холодных» пусков. Значения р значительно ниже 50 % следует выбирать осторожно, потому что в таком случае имеется возможность перегрузить защищаемый объект, так как тепловая защита может разрешить слишком много «горячих» пусков или «забыть» многое из предшествовавших тепловых событий. На рисунке К.1 можно увидеть, что горячая кривая для р = 20 % очень близка к холодной кривой. Холодная кривая одинакова для всех значений р.

Предупреждающий сигнал тепловой защиты может быть использован для предотвращения нежелательного отключения из-за начавшейся тепловой перегрузки. При возникновении предупредительного сигнала, нагрузка двигателя должна быть снижена для предотвращения отключения. Уровень предупредительной сигнализации (Θ_a) устанавливается в процентах от уровня срабатывания тепловой защиты.

Уровень тепловой защиты, при котором формируется сигнал запрета повторного включения (Θ_i), устанавливается в процентах от уровня сигнала на отключение.

Коэффициент охлаждения (k_c) определяет скорость охлаждения двигателя в режиме покоя. Чем больше этот коэффициент, тем медленнее охлаждается двигатель. Рекомендуется устанавливать значение 3.

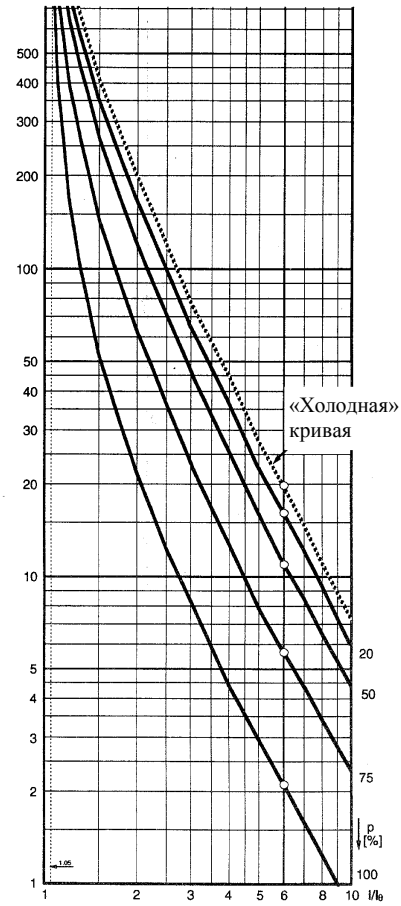

Рисунок К.1 – Влияние значения p на время отключения по «горячей» кривой при t_{6x} = 20 с

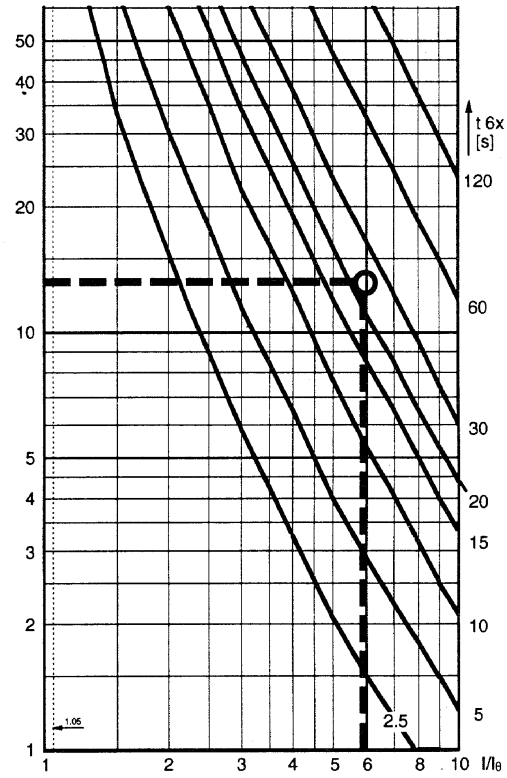

Рисунок К.2 – Определение уставки t_{6x} по «горячей» кривой нагрева

К.2 Пример расчета уставок

К.2.1 Исходные данные защищаемого двигателя с короткозамкнутым ротором:
номинальная мощность P_{nm} = 4500 кВт;
номинальное напряжение U_{nm}=3300 В;
номинальный ток I_{nm} = 930 А;
пусковой ток I_s = 6,21 I_{nm};
время пуска t_s =11с;
допустимое время заклинивания ротора – 19 с;
температура окружающей среды – 20 °С;
коэффициент трансформации т.т. 1000/5.

К.2.2 Расчет уставок

При температуре окружающей среды меньше 40 °С ток полной нагрузки двигателя может быть увеличен на 5 %. Значит уставка I_θ, составит

$$I_\theta = \frac{1{,}05 \times 930\text{A} \times 5}{1000} = 4{,}88 \text{ A}$$

Двигатель имеет прямой пуск, поэтому р = 50 %.

Уставка t_{6x} выбирается по времятоковой характеристике, соответствующей горячему состоянию двигателя. Это позволяет осуществить один «горячий» и два «холодных» пуска.

Сначала определим отношение между пусковым током и полным током нагрузки

$$I_s / I_\Theta = I_s / (1{,}05 \times I_{nm}) = 6{,}2 / 1{,}05 \approx 5{,}9.$$

Откладывая по оси X значение кратности пускового тока (5,9), а по оси Y время пуска двигателя с запасом (10 - 20) %, выбираем уставку $t_{6x} \approx 25$ с (рисунок К.2). Таким образом, при первом пуске из холодного состояния тепловая защита сработает только по истечении 25 с, что дольше разрешенных 19 с. Поэтому для предотвращения перегрузок во время пусков в устройстве имеется ступень пусковой защиты I_s.

Значение уставки по пусковому току выбрано следующим

$$I_s = 6{,}2 \times 930 \text{ A} \times 5 / 1000 \approx 28{,}83\text{A}.$$

Для того, чтобы получить некоторый запас надежности, уставку по времени пуска выбирают на 10 % выше нормального времени пуска. Поэтому t_s =11 с × 1,1 = 12 с.

Уставка по предупреждающему сигналу выбирается примерно Θ_a = (80 – 90) % для оправданно ранней сигнализации. Так как пуск поглощает ≈ 45 % (11 с / 25 с) тепловой емкости, то уровень запрета повторного пуска Θ_l выбирается ниже 55 %, в нашем случае около 50 %.

Коэффициент охлаждения k_c принимается около 3, потому что двигатель обычный, полностью закрытого исполнения, охлаждаемый вентилятором на валу ротора.

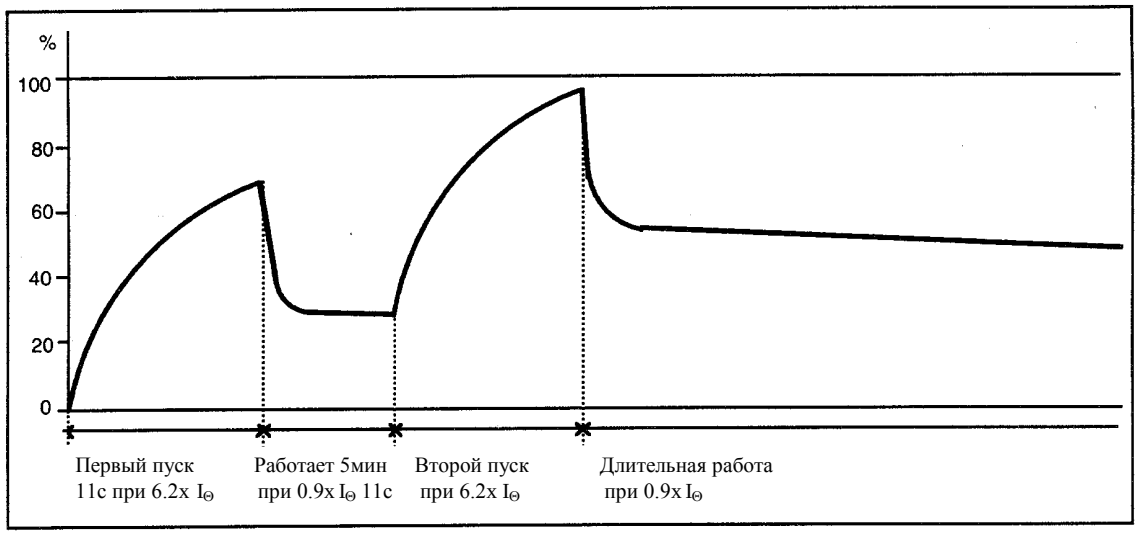

Рисунок К.3 – Кривые нагрева/охлаждения для двух холодных пусков двигателя с нормальной нагрузкой

Поведение тепловой модели в различных ситуациях показано на рисунках К.3 и К.4. На рисунке К.3 показано поведение тепловой модели во время двух последовательных пусков из холодного состояния. Во время первого пуска пусковой ток нагревает двигатель в течение времени пуска и в общей сложности используется около 65 % тепловой емкости. После пуска двигатель продолжает вращаться несколько минут с нормальной нагрузкой около 90 % тока полной нагрузки.

Так как двигатель вышел из пускового состояния, тепловой уровень ускоренно спадает до уровня установившегося режима. Второй пуск поднимает тепловой уровень до уровня близкого к отключению, но еще разрешающего работу двигателя.

После второго пуска двигатель продолжает вращаться длительно с нормальной нагрузкой, и мы видим, что кривая использования тепловой емкости понижает свой уровень до установившегося значения, когда использовано около 37 % тепловой емкости.

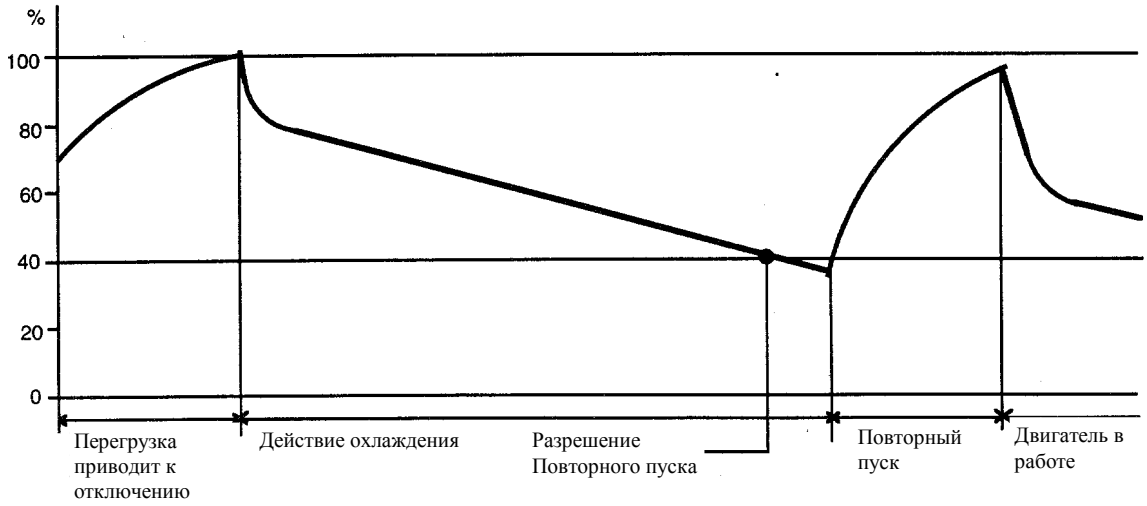

Рисунок К.4 – Кривые нагрева/охлаждения при отключении от перегрузки с последующим повторным пуском двигателя

Рисунок К.4 отображает ситуацию, когда двигатель вращался в течение длительного срока, а затем перегрузился вплоть до действия защиты на отключение. Защита даст разрешение на повторный пуск, когда тепловой уровень снизится ниже уставки «по уровню запрета на включение при перегрузке» Θ_1, которая в данном случае равна 40 %. Двигатель начинает остывать. Так как двигатель остановлен, темп остывания снижен вследствие прекращения вращения вентилятора на валу двигателя. Замедленное охлаждение учтено в защите за счет соответствующей уставки коэффициента охлаждения k_c, принимаемого равным (4 – 3). Когда тепловой уровень упадет ниже уставки установленной для повторного пуска (40 %), защита разрешит повторный пуск, и двигатель можно запустить снова.

К.3 Математические уравнения для теплового устройства

Нагрев во время условий перегрузки

$$\Theta_A=(I / (1{,}05\, I_\theta))^2 \times (1 - e^{-t/\tau}) \times 100\ \%\ ,$$

и

$$\Theta_B =(I / (1{,}05\, I_\theta))^2 \times (1 - e^{-t/\tau}) \times p\ \%.$$

Когда ток уменьшается ниже 1,0 I_θ тепловая кривая А (рисунок К.4) линейно опускается до уровня, плавно преобразуясь в кривую В, как это видно по кривой в части С. Это соответствует выравниванию горячих точек в двигателе. Пока двигатель вращается с нормальной нагрузкой или работает в холостую, охлаждение следует по спадающей кривой с постоянной времени совпадающей с постоянной нагрева.

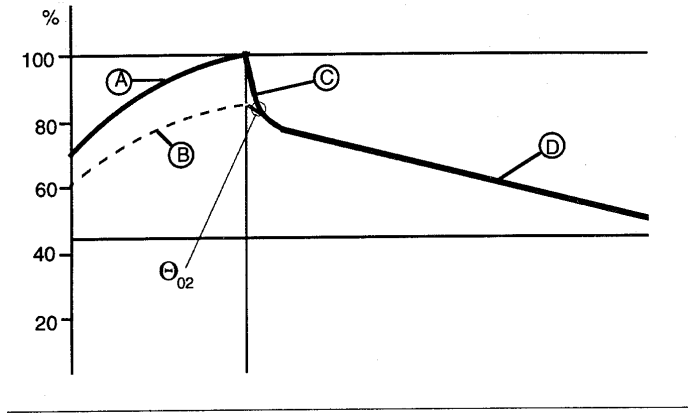

Рисунок К.5

При остановленном двигателе, то есть когда ток ниже 12 % от I_θ, охлаждение может быть выражено как

$$\Theta = \Theta_{02} \times e^{-t/kc \times \tau} ,$$

где Θ_{02} – начальный тепловой уровень;
k_c – коэффициент охлаждения.

Решая уравнение нагрева, относительно времени срабатывания получаем

$$t = 32xt_{6x}x\ell n\left\{\frac{(I/I_\theta)^2 - p/100x(I_p/I_\theta)^2}{(I/I_\theta)^2 - I_t/I_\theta)^2}\right\}.$$

В этом выражении I_t, – уровень тока срабатывания (или ток трогания защиты), который равен 1,05 I_θ, следовательно

$$t = 32xt_{6x}x\ell n\left\{\frac{(I/I_\theta)^2 - p/100x(I_p/I_\theta)^2}{(I/I_\theta)^2 - 1.1025}\right\},$$

где I_θ; t_{6x} и p – уставки защиты;
I_p – ток нагрузки предшествующего режима;
I – ток перегрузки, который привел к срабатыванию.
Оператор ln – натуральный логарифм (log e).

Приложение Л
(рекомендуемое)
Параметры измеряемых величин

Надпись на дисплее	Измеряемый параметр	Диапазон
Измерения Первичные	Измеряемые токи и напряжения в первичных величинах	
Измерения Первичные Ток фазы A:	Первичное значение тока фазы A, A	От 0 до 50 I_N
Измерения Первичные Ток фазы B:	Первичное значение тока фазы B, A	От 0 до 50 I_N
Измерения Первичные Ток фазы C:	Первичное значение тока фазы C, A	От 0 до 50 I_N
Измерения Первичные Ток I2:	Первичное значение тока I2, A	От 0 до 50 I_N
Измерения Первичные Небаланс:	Величина небаланса в сети, %	От 0 до 100
Измерения Первичные Ток 3Io	Ток нулевой последовательности, A	От 0 до 25 I_N
Измерения Первичные Напряж. Uab:	Первичное значение напряжения Uab, кВ	От 0 до 2,0 U_N
Измерения Первичные Напряж. Ubc:	Первичное значение напряжения Ubc, кВ	От 0 до 2,0 U_N
Измерения Первичные Напряж. Uca:	Первичное значение напряжения Uca, кВ	От 0 до 2,0 U_N
Измерения Первичные Напряж. U0:	Первичное значение напряжения нулевой последовательности, кВ	От 0 до 2,0 U_N
Измерения Вторичные	Измеряемые токи и напряжения во вторичных величинах	
Измерения Вторичные Ток фазы A:	Вторичное значение тока фазы A, A	От 0 до 50 I_N
Измерения Вторичные Ток фазы B:	Вторичное значение тока фазы B, A	От 0 до 50 I_N
Измерения Вторичные Ток фазы C:	Вторичное значение тока фазы C, A	От 0 до 50 I_N
Измерения Вторичные Ток I2:	Вторичное значение тока I2, A	От 0 до 50 I_N
Измерения Вторичные Небаланс:	Величина небаланса в сети, %	От 0 до 100
Измерения Вторичные Ток 3Io:	Ток нулевой последовательности, A	От 0 до 25 I_N
Измерения Вторичные Напряж. Uab:	Вторичное значение напряжения Uab, B	От 0 до 2,0 U_N
Измерения Вторичные Напряж. Ubc:	Вторичное значение напряжения Ubc, B	От 0 до 2,0 U_N
Измерения Вторичные Напряж. Uca:	Вторичное значение напряжения Uca, B	От 0 до 2,0 U_N
Измерения Вторичные Напряж. U0:	Первичное значение напряжения нулевой последовательности, кВ	От 0 до 2,0 U_N

Надпись на дисплее	Измеряемый параметр	Диапазон
Измерения Мощность/Энерг.	Измеряемые мощность, энергия, коэффициент мощности	
Измерения Мощность/Энерг. Активная мощн:	Активная мощность, кВт	
Измерения Мощность/Энерг. Реактивн.мощн:	Реактивная мощность, кВар	
Измерения Мощность/Энерг. Cos ф:	Коэффициент мощности	
Измерения Мощность/Энерг. Е прям, кВт*ч:	Учтенная активная энергия (в прямом направлении), кВт ч	
Измерения Мощность/Энерг. Wпрям, кВАр*ч:	Учтенная реактивная энергия (в прямом направлении), кВар ч	
Измерения Мощность/Энерг. Е обр, кВт*ч:	Учтенная активная энергия (в обратном направлении), кВт ч	
Измерения Мощность/Энерг. W обр, кВАр*ч:	Учтенная реактивная энергия (в обратном направлении), кВар ч	
Измерения Углы/Направлен	Измеряемые углы между токами и напряжениями в системе, направления	
Измерения Углы/Направлен. Угол (Io,Uo):	Величина угла между током нулевой последовательности относительно напряжения нулевой последовательности, градус	От 0 до 359
Измерения Углы/Направлен. Напр.(Io,Uo):	Направление векторов тока нулевой последовательности относительно напряжения нулевой последовательности	в зоне не в зоне
Измерения Дискр. входы	Состояние сигналов на дискретных входах	
Измерения Дискр. входы Входы 1.1-1.6:	Состояние сигналов на дискретных входах 1.1-1.6	000000…111111
Измерения Дискр. входы Входы 2.1-2.6:	Состояние сигналов на дискретных входах 2.1-2.6	000000…111111
Измерения Дискр. входы Входы 3.1-3.6:	Состояние сигналов на дискретных входах 3.1-3.6	000000…111111
Измерения Дискр. входы РКВ:	Состояние входного дискретного сигнала от реле команды «включить»	0 или 1
Измерения Дискр. входы РКО:	Состояние входного дискретного сигнала от реле команды «отключить»	0 или 1
Измерения Дискр. входы Автомат ШП:	Состояние входного дискретного сигнала от контакта автомата ШП	0 или 1
Измерения Дискр. входы Внеш. Откл.:	Состояние входного дискретного сигнала входа внешнего отключения	0 или 1
Измерения Дискр. входы РПВ:	Состояние входного дискретного сигнала от блок-контактов реле положения выключателя «включено»	0 или 1
Измерения Дискр. входы РПО:	Состояние входного дискретного сигнала от блок-контактов реле положения «отключено»	0 или 1
Измерения Дискр. входы Вход 2.1:	Состояние сигнала на дискретном входе 2.1	0 или 1
Измерения Дискр. входы Вход 2.2:	Состояние сигнала на дискретном входе 2.2	0 или 1
Измерения Дискр. входы Датчик ДЗ:	Состояние сигнала на дискретном входе 2.3 от датчика (клапана) дуговой защиты	0 или 1
Измерения Дискр. входы Вход 2.4:	Состояние сигнала на дискретном входе 2.4	0 или 1

Надпись на дисплее	Измеряемый параметр	Диапазон
Измерения Дискр. входы Вход …	Состояние сигналов на остальных дискретных входах отображаются аналогично в следующих строках меню	0 или 1
Измерения Выходные реле	Состояние сигналов, поданных на выходные реле	
Измерения Выходные реле Реле К1.1-К1.5:	Состояние сигналов, поданных на выходные реле К1.1 - К1.5	00000…11111
Измерения Выходные реле Реле К2.1-К2.6:	Состояние сигналов, поданных на выходные реле К2.1 - К2.6	000000…111111
Измерения Выходные реле Реле К3.1-К3.6:	Состояние сигналов, поданных на выходные реле К3.1 - К3.6	000000…111111
Измерения Выходные реле Отключить:	Состояние сигнала, поданного на выходное реле «отключить» К1.1	0 или 1
Измерения Выходные реле Включить:	Состояние сигнала, поданного на выходное реле «включить» К1.2	0 или 1
Измерения Выходные реле РФК:	Положение реле фиксации команд К1.3	0 или 1
Измерения Выходные реле Вызов:	Состояние сигнала «Вызов», поданного на реле К1.4	0 или 1
Измерения Выходные реле Неисправность:	Состояние сигнала «Неиспр.», поданного на реле К1.5	0 или 1
Измерения Выходные реле УРОВ	Состояние сигнала «УРОВ», поданного на реле К2.1	0 или 1
Измерения Выходные реле Пуск МТЗ:	Состояние сигнала «Пуск МТЗ», поданного на реле К2.2	0 или 1
Измерения Выходные реле Предупр.:	Состояние сигнала, поданного на реле К2.3	0 или 1
Измерения Выходные реле Авар.откл.:	Состояние сигнала «Авар. откл», поданного на реле К2.4	0 или 1
Измерения Выходные реле Реле К2.5	Состояние сигнала, поданного на реле К2.5	0 или 1
Измерения Выходные реле Реле …	Состояние сигналов, поданных на остальные выходные реле, отображаются аналогично в следующих строках меню	0 или 1
Измерения Выходные реле Реле К1.1-К1.5:	Состояние сигналов, поданных на выходные реле К1.1 - К1.5	00000…11111
Измерения Выходные реле Реле К2.1-К2.6:	Состояние сигналов, поданных на выходные реле К2.1 - К2.6	000000…111111

Приложение М
(рекомендуемое)
Перечень уставок

Надпись на дисплее	Уставка	Связанный ключ	Диапазон
Уставки Перегрузка	Уставки защиты от перегрузки		
Уставки Перегрузка Защита: введена	Ввод в действие защиты от перегрузки	SGF 18/1	1 - введена 0 - выведена
Уставки Перегрузка Номин. ток: 1.00 А	Уставка по номинальному току нагрузки двигателя во вторичных значениях, А		От 0,20 до 4 I_N
Уставки Перегрузка Время t6x: 12 с	Уставка максимально допустимого времени перегрузки двигателя при заклинивании ротора, с		От 2 до 120
Уставки Перегрузка Коэф. тепл.защ: 50 %	Уставка по уровню коэффициента тепловой защиты, %		От 20 до 100
Уставки Перегрузка Предупр.сигн.: 80 %	Уставка по уровню срабатывания защиты на сигнализацию, %		От 50 до 100
Уставки Перегрузка Запрет включ.: 50 %	Уставка по уровню запрета на включение при перегрузке, %		От 20 до 80
Уставки Перегрузка Коэф. охлажд.: 3	Уставка по коэффициенту уменьшения постоянной охлаждения в режиме покоя		От 1 до 64
Уставки Защ.асинх.хода	Уставки защиты асинхронного хода		
Уставки Защ.асинх.хода Защита: выведена	Ввод в действие защиты асинхронного хода	SGF 19/1	1 - введена 0 - выведена
Уставки Защ.асинх.хода Ток сраб.: 1.25 А	Уставка по току срабатывания защиты асинхронного хода во вторичных значениях, А		От 0,1 до 40 I_N
Уставки Защ.асинх.хода Выдержка сигн: 1.00 с	Уставка выдержки Т1 по времени срабатывания защиты асинхронного хода, с		От 0,05 до 300
Уставки Защ.асинх.хода Выдержка откл: выведена	Действие защиты асинхронного хода на отключение с выдержкой Т1	SGF 19/8	1 - введена 0 - выведена
Уставки Защ.асинх.хода Выдержка откл: 1.00 с	Уставка выдержки Т1 на отключение защиты асинхронного хода, с		От 0,05 до 300
Уставки Защ.асинх.хода Выдержка возв: 5.00 с	Уставка выдержки Т2 по времени возврата защиты асинхронного хода, с		От 0,05 до 20
Уставки Защ.асинх.хода Блокировка: выведена	Блокировка защиты асинхронного хода	SGF 19/7	1 - введена 0 - выведена
Уставки Защ.пуск.режима	Уставки защиты пускового режима		
Уставки Защ.пуск.режима Защита: введена	Ввод в действие защиты пускового режима	SGF 20/1	1 - введена 0 - выведена

Надпись на дисплее	Уставка	Связанный ключ	Диапазон
Уставки Защ.пуск.режима Ток сраб.: 6.00 А	Уставка по току срабатывания защиты пускового режима во вторичных значениях, А		От 0,1 до 10 I_N
Уставки Защ.пуск.режима Выдержка: 10.0 с	Уставка выдержки Т по времени срабатывания защиты пускового режима, с		От 0,05 до 100
Уставки Защ.пуск.режима Принцип раб.: токовая	Принцип (алгоритм) работы защиты пускового режима	SGF 20/2	0 – токовая 1 – тепловой импульс
Уставки Защ.пуск.режима Блокировка: выведена	Блокировка защиты пускового режима	SGF 20/7	1 - введена 0 - выведена
Уставки Защ.пуск.режима Защ.закл.рот.: выведена	Защита от заклинивания ротора	SGF 20/8	1 - введена 0 - выведена
Уставки Защ.пуск.режима Т закл.ротора: 10.0 с	Выдержка времени защиты от заклинивания ротора, с		От 0,05 до 100
Уставки МТЗ 1 ступень	Уставки МТЗ первой ступени		
Уставки МТЗ 1 ступень Защита: введена	Ввод в действие первой ступени МТЗ	SGF 3/1	1 - введена 0 - выведена
Уставки МТЗ 1 ступень Ток сраб.: 7.50 А	Уставка по току срабатывания первой ступени МТЗ во вторичных значениях, А		От 0,25 до 40 I_N
Уставки МТЗ 1 ступень Выдержка: 0.05 с	Уставка выдержки Т1 по времени срабатывания первой ступени МТЗ, с		От 0,05 до 300
Уставки МТЗ 1 ступень Блокировка: выведена	Блокировка первой ступени МТЗ	SGF 3/7	1 - введена 0 - выведена
Уставки ТЗНП	Уставки ступени защиты от замыканий на землю		
Уставки ТЗНП Защита: введена	Ввод в действие ТЗНП	SGF 4/1	1 - введена 0 - выведена
Уставки ТЗНП Действие: ненаправлен.	Настройка органа направления мощности защиты от замыканий на землю	SGF 26/7	0-ненапр. 1-напр.
Уставки ТЗНП Ток сраб.: 0.20 А	Уставка по току срабатывания ТЗНП во вторичных значениях, А		От 0,01 до 10 I_N
Уставки ТЗНП Т1 на сигнал: выведена	Ввод выдержки Т1 ТЗНП с действием на сигнализацию	SGF 4/3	1 - введена 0 - выведена
Уставки ТЗНП Выдержка Т1: 2.00 с	Уставка выдержки Т1 по времени срабатывания ТЗНП, с		От 0,05 до 300
Уставки ТЗНП Т2 на откл.: не действует	Ввод выдержки Т2 ТЗНП с действием на отключение	SGF 4/8	1 - действует 0 - не действует
Уставки ТЗНП Выдержка Т2: длит., инверс.	Выбор характеристики срабатывания защиты от замыканий на землю (приложение Е)	SGF 4/4 SGF 4/5 SGF 4/6	000-независимая 100-чрезвычайно инв. 010-сильно инв.

Надпись на дисплее	Уставка	Связанный ключ	Диапазон
			110-инв. 001-длительно инв. 101-RI-типа 011-RXIDG-типа 111-независимая
Уставки ТЗНП Выдержка Т2: 2.00 с	Уставка выдержки Т2 по времени срабатывания ТЗНП, с		От 0,05 до 300
Уставки ТЗНП Коэф. времени: 0.05	Коэффициент времени ТЗНП (при обратнозависимых характеристиках)		От 0,05 до 1,00
Уставки ТЗНП Блокировка: введена	Блокировка ТЗНП	SGF 4/7	1 - введена 0 - выведена
Уставки ТЗНП Принцип раб.: по осн.гарм.	Выбор принципа работы защиты от замыканий на землю – по основной гармонике или по высшим гармоникам	SGF 4/2	1-по высшей гармонике 0-по основной гармонике
Уставки Направл.защиты	Уставки органа направления мощности		
Уставки Направл.защиты ТЗНП, угол МЧ: 0	Уставка по углу максимальной чувствительности ТЗНП, градус		От 0 до 359 (шаг 1)
Уставки ЗОФ I2	Уставки ступени защиты от обрыва фаз (по току обратной последовательности)		
Уставки ЗОФ I2 Защита: выведена	Ввод в действие ЗОФ с контролем по току обратной последовательности I2	SGF 5/1	1 - введена 0 - выведена
Уставки ЗОФ I2 I2 сраб. : 0.15 А	Уставка по току срабатывания ЗОФ во вторичных значениях, А		От 0,03 до 2,50 I_N
Уставки ЗОФ I2 Выдержка: 0.06 с	Уставка Т по времени срабатывания ЗОФ, с		От 0,06 до 300
Уставки ЗОФ I2 На отключение: не действует	Действие ЗОФ на отключение выключателя	SGF 5/8	1 - действует 0 - не действует
Уставки ЗОФ I2 Принцип раб.: контр.3 фаз	Выбор принципа работы	SGF 5/2	1 - контр.2 фаз 0 - контр.3 фаз
Уставки ЗОФ Id	Уставки ступени защиты от обрыва фаз (по току небаланса)		
Уставки ЗОФ Id Защита: введена	Ввод в действие ЗОФ с контролем по небалансу (Id)	SGF 46/1	1 - введена 0 - выведена
Уставки ЗОФ Id Небаланс: 25 %	Уставка по небалансу срабатывания ЗОФ, %		От 10 до 100
Уставки ЗОФ Id Выдержка: 9.00 с	Уставка Т по времени срабатывания ЗОФ, с		От 1,00 до 300
Уставки ЗОФ Id На отключение: не действует	Действие ЗОФ на отключение выключателя	SGF 46/8	1 - действует 0 - не действует

Надпись на дисплее	Уставка	Связанный ключ	Диапазон
Уставки ЗОФ Id Принцип раб.: контр.2 фаз	Выбор принципа работы	SGF 46/2	1 - контр.2 фаз 0 - контр.3 фаз
Уставки Защ.потер.нагр	Уставки защиты потери нагрузки		
Уставки Защ.потер.нагр Защита: выведена	Ввод в действие защиты потери нагрузки	SGF 21/1	1 - введена 0 - выведена
Уставки Защ.потер.нагр Ток сраб.: 0.50 А	Уставка по току срабатывания защиты потери нагрузки во вторичных значениях, А		От 0,10 до 4 I_N
Уставки Защ.потер.нагр Выдержка: 10.0 с	Уставка выдержки Т1 по времени срабатывания защиты потери нагрузки, с		От 0,05 до 300
Уставки Защ.потер.нагр Принцип раб.: контр. 3 фаз	Принцип работы – срабатывание при снижении тока одной или трёх фаз	SGF 21/2	1 - контр.3 фаз 0 - контр.1фазы
Уставки Защ.потер.нагр Блокировка: выведена	Блокировка защиты потери нагрузки	SGF 21/7	1 - введена 0 - выведена
Уставки Орган мин.напр	Уставки защиты минимального напряжения		
Уставки Орган мин.напр Защита: введена	Ввод в действие защиты минимального напряжения	SGF 6/1	1 - введена 0 - выведена
Уставки Орган мин.напр Напряж.сраб.: 70.0 В	Уставка по напряжению срабатывания защиты минимального напряжения, В		От 10,0 до 100
Уставки Орган мин.напр Выдержка: 0.05 с	Уставка выдержки по времени срабатывания защиты минимального напряжения, с		От 0,05 до 300
Уставки Орган мин.напр Принцип раб.: контр. 1 фазы	Настройка принципа работы защиты минимального напряжения	SGF 6/2	0 - контр. 1 фаз. 1 - контр. 3 фаз.
Уставки Орган мин.напр На ЗМН: не действует	Действие защиты минимального напряжения на формирование сигнала ЗМН совместно с внешним сигналом ШМН	SGF 6/4	1 - действует 0 - не действует
Уставки Орган мин.напр На В/М блок.: действует	Действие защиты минимального напряжения на вольтметровую блокировку МТЗ (пуск МТЗ по напряжению)	SGF 6/5	1 - действует 0 - не действует
Уставки Орган мин.напр Блокировка: выведена	Действие сигнала блокировки на защиту минимального напряжения	SGF 6/7	1 - введена 0 - выведена
Уставки Орган макс.напр	Уставки защиты максимального напряжения		
Уставки Орган макс.напр Защита: введена	Ввод в действие защиты максимального напряжения	SGF 9/1	1 - введена 0 - выведена
Уставки Орган макс.напр Напряж.сраб.: 80.0 В	Уставка по напряжению срабатывания защиты минимального напряжения, В		От 50,0 до 150
Уставки Орган макс.напр Выдержка: 0.05 с	Уставка выдержки по времени срабатывания защиты максимального напряжения, с		От 0,05 до 300

Надпись на дисплее	Уставка	Связанный ключ	Диапазон
Уставки Орган макс.напр Принцип раб.: контр. 1 фазы	Настройка принципа работы защиты максимального напряжения	SGF 6/2	0 - контр. 1 фаз. 1 - контр. 3 фаз.
Уставки Орган 3Uo	Контроль напряжения нулевой последовательности		
Уставки Орган 3Uo Защита: введена	Ввод в действие органа напряжения нулевой последовательности	SGF 7/1	1 - введена 0 - выведена
Уставки Орган 3Uo Напряж.сраб.: 10.0 В	Уставка по напряжению срабатывания органа напряжения нулевой последовательности, В		От 1,00 до 100
Уставки Орган 3Uo Выдержка: 10.0 с	Уставка выдержки по времени срабатывания органа контроля напряжения на линии, с		От 0,05 до 300
Уставки Орган 3Uo Блокировка: выведена	Действие сигнала блокировки на орган напряжения нулевой последовательности	SGF 7/7	1 - введена 0 - выведена
Уставки УРОВ	Уставки УРОВ		
Уставки УРОВ УРОВ: введено	Ввод в действие УРОВ	SGF 10/1	1 - введено 0 - выведено
Уставки УРОВ Туров: 0.25 с	Уставка выдержки по времени срабатывания УРОВ, с		От 0,1 до 1,0
Уставки УРОВ Токовый орган: 0.25 А	Уставка по току срабатывания измерительного органа УРОВ, А		От 0,05 до 0,50 I_N
Уставки УРОВ От ТЗНП: не действует	Действие УРОВ при отключении от ТЗНП	SGF 10/2	1 - действует 0 – не действует
Уставки УРОВ От внеш.откл.: не действует	Действие УРОВ при отключении от сигнала «Внешнее отключение»	SGF 10/3	1 - действует 0 – не действует
Уставки УРОВ От технол.защ: не действует	Действие УРОВ при отключении от технологической защиты	SGF 10/5	1 - действует 0 – не действует
Уставки УРОВ Контроль РПВ: выведен	Контроль включенного положения выключателя для действия УРОВ	SGF 10/4	1 - введен 0 - выведен
Уставки АПВ	Уставки АПВ		
Уставки АПВ Автомат.вкл.: выведена	Ввод в работу АПВ	SGF 11/8	1 - введена 0 - выведена
Уставки АПВ Выдержка: 2.00 с	Выдержка времени на срабатывание автоматики включения, с		От 0,5 до 300
Уставки АПВ Защ.сбр.нагр.: разреш. АПВ	Действие защиты от сброса нагрузки на автоматику включения	SGF 11/1	1 – запр. АПВ 0 - разр. АПВ
Уставки АПВ ЗОФ: разреш. АПВ	Действие защиты от обрыва фаз на автоматику включения	SGF 11/2	1 – запр. АПВ 0 - разреш. АПВ
Уставки АПВ ЗАХ: разреш. АПВ	Действие защиты от асинхронного хода на автоматику включения	SGF 11/3	1 – запр. АПВ 0 - разр. АПВ

Надпись на дисплее	Уставка	Связанный ключ	Диапазон
Уставки АПВ ТЗНП: разреш. АПВ	Действие токовой защиты нулевой последовательности на автоматику включения	SGF 11/4	1 – запр. АПВ 0 - разр. АПВ
Уставки АПВ МТЗ 1 ст.: разреш. АПВ	Действие МТЗ первой ступени на автоматику включения	SGF 11/5	1 – запр. АПВ 0 - разр. АПВ
Уставки АПВ Защ.закл.рот.: разреш. АПВ	Действие защиты от заклинивания ротора на автоматику включения	SGF 11/6	1 – запр. АПВ 0 - разр. АПВ
Уставки АПВ От ЗМН: запрет АПВ	Действие ЗМН на автоматику включения	SGF 11/7	1 – АПВ по снятию 0 – запр. АПВ
Уставки АПВ Сброс сигнал.: ручной	Сброс сигнализации, аварийных сообщений с дисплея, подхваченных реле после успешного АПВ	SGF 15/3	1 – автоматически 0 – вручную
Уставки Цепи отключения	Уставки цепей отключения		
Уставки Цепи отключения Самоподхват: не установлен	Установка самоподхвата (защелки) сигнала на отключение при срабатывании: - внешнего отключения; - МТЗ 1-й ступени; - защиты пускового режима; - ТЗНП_2; - технологической защиты. При установленном самоподхвате сигнал на отключение остается активным после возврата вышеуказанных защит	SGF 12/1	1-установлен 0-не установлен
Уставки Цепи отключения Сигнал откл.: длительный	Выбор длительности сигнала на отключение	SGF 12/2	1-импульсный 0-длительный
Уставки Дуговая защита	Уставки дуговой защиты		
Уставки Дуговая защита На отключение: действует	Ввод действия дуговой защиты на отключение выключателя	SGF 13/3	1 - действует 0 - не действует
Уставки Дуговая защита Контр. по напр: выведен	Ввод пуска дуговой защиты с контролем по напряжению	SGF 13/1	1 - введен 0 - выведен
Уставки Дуговая защита Контр. по току: введен	Ввод пуска дуговой защиты с контролем по току	SGF 13/2	1 - введен 0 - выведен
Уставки Блокировка ЛЗШ	Уставки блокировки ЛЗШ		
Уставки Блокировка ЛЗШ От з.пуск.реж: выведена	Использование пуска МТЗ третьей ступени на блокирование ЛЗШ	SGF 8/1	1 - введена 0 - выведена
Уставки Блокировка ЛЗШ От МТЗ 1 ст.: введена	Использование пуска МТЗ второй ступени на блокировку ЛЗШ	SGF 8/2	1 - введен 0 - выведен
Уставки Блокировка ЛЗШ Контроль РПВ: выведен	Контроль включенного положения выключателя при блокировке ЛЗШ	SGF 8/3	1 - введен 0 - выведен
Уставки Сигнализация	Уставки предупредительной и аварийной сигнализаций		
Уставки/Сигнал. Предупр.сигнал. Перегрузка: введена	Ввод действия защиты от перегрузки на реле «Предупредительная сигнализация»	SGF 14/1	1 - введено 0 - выведено

Надпись на дисплее	Уставка	Связанный ключ	Диапазон
Уставки/Сигнал. Предупр.сигнал. Защ.асин.хода: введена	Ввод действия защиты асинхронного хода на реле «Предупредительная сигнализация»	SGF 14/2	1 - введено 0 - выведено
Уставки/Сигнал. Предупр.сигнал. ТЗНП, Т1: введена	Ввод действия ТЗНП с выдержкой времени Т1 на реле «Предупредительная сигнализация»	SGF 14/3	1 - введено 0 - выведено
Уставки/Сигнал. Предупр.сигнал. ТЗНП, Т2: введена Уставки/Сигнал. Предупр.сигнал. Орган 3Uo: введен	Ввод действия ТЗНП с выдержкой времени Т2 на реле «Предупредительная сигнализация» Ввод действия органа 3U0 на реле «Предупредительная сигнализация»	SGF 14/4 SGF 14/5	1 - введено 0 - выведено 1 - введено 0 - выведено
Уставки/Сигнал. Предупр.сигнал. ЗОФ: введено	Ввод действия ЗОФ на реле «Предупредительная сигнализация»	SGF 14/6	1 - введено 0 - выведено
Уставки/Сигнал. Предупр.сигнал: Длительность: длительно	Установка длительности сигнала «Предупредительная сигнализация». В длительном режиме сигнал держится до отпадания воздействующих сигналов	SGF 14/7 SGF 14/8	00 - длительно 10 - 1с 01 - 10 с 11 - длительно
Уставки/Сигнал. Аварийн.сигнал: Длительность: длительно	Установка длительности сигнала «Аварийное отключение». В длительном режиме сигнал держится до квитирования РФК	SGF 15/1 SGF 15/2	00 - длительно 10 - 1с 01 - 10 с 11 - длительно
Уставки/Сигнал. Сброс От дискр.входа: введен	Разрешение сброса светодиодной сигнализации, подхваченных реле и событий на дисплее от внешнего сигнала через дискретный вход	SGF 15/4	1 - введен 0 - выведен
Уставки Дискр. входы	Настройка дискретных входов		
Уставки/Входы Входы 2.1-2.6 Вход 2.1: прямой	Установка программной инверсии на дискретный вход 2.1	SGC 1/1	1 - инверсный 0 - прямой
Уставки/Входы … …	Для остальных входов с программной инверсией предусмотрены аналогичные пункты меню (1.4.4.2)	SGC 1 SGC 2	
Уставки/Входы Технол.откл. К входу 2.1: подключена	Подключение сигнала «Отключение технологической зашиты» к дискретному входу 2.1	SGC 3/1	1 - подключена 0 - не подключена
Уставки/Входы Технол.откл. К входу 2.2: не подключена	Подключение сигнала «Отключение технологической зашиты» к дискретному входу 2.2	SGC 3/2	1 - подключена 0 - не подключена
Уставки/Входы Технол.откл. …	Для подключения сигнала «Отключение технологической зашиты» к остальным дискретным входам предусмотрены аналогичные пункты меню (1.4.4.2)	SGC 3	
Уставки/Входы … …	Для подключения остальных сигналов к дискретным входам предусмотрены аналогичные пункты меню (1.4.4.2)	SGC 3 - SGC 17	
Уставки\Входы ДЗ шин К входу 3.4: подключено	Подключение сигнала от датчика дуговой защиты шин к дискретному входу 3.4	SGC 18/1	1 - подключено 0 - не подключено
Уставки\Входы ДЗ шин К входу 3.5: подключено	Подключение сигнала от датчика дуговой защиты шин к дискретному входу 3.5	SGC 18/2	1 - подключено 0 - не подключено

Надпись на дисплее	Уставка	Связанный ключ	Диапазон
Уставки\Входы ДЗ шин …	Для подключения сигнала от датчика дуговой защиты шин к остальным дискретным входам предусмотрены аналогичные пункты меню (1.4.4.2)	SGC 18	
Уставки Выходные реле	Настройка выходных реле		
Уставки/Вых.реле МТЗ 1 ступень На реле К2.5 не действует	Подключение сигнала срабатывания МТЗ первой ступени к выходному реле 2.5	SGR 2/1	1 - действует 0 - не действует
Уставки/Вых.реле МТЗ 1 ступень На реле К2.6 не действует	Подключение сигнала срабатывания МТЗ первой ступени к выходному реле 2.6	SGR 2/2	1 - действует 0 - не действует
Уставки/Вых.реле МТЗ 1 ступень …	Подключение сигнала срабатывания МТЗ первой ступени к остальным выходным реле выполняется аналогично (1.4.5)	SGR 2	
Уставки/Вых.реле Защ.пуск.реж. На реле К2.5 не действует	Подключение сигнала срабатывания МТЗ второй ступени с выдержкой Т1 к выходному реле 2.5	SGR 3/1	1 - действует 0 - не действует
Уставки/Вых.реле … …	Подключение остальных сигналов к выходным реле выполняется аналогично (1.4.5)	SGR 3 - SGR 19	
Уставки\Вых.реле Вых.сигналы Реле К2.6 длительный	Выбор длительности срабатывания выходного реле 2.6	SGR 21/1	1 - импульсный 0 - длительный
Уставки\Вых.реле Вых.сигналы Реле К3.2 длительный	Выбор длительности срабатывания выходного реле 3.2	SGR 21/2	1 - импульсный 0 - длительный
Уставки\Вых.реле Вых.сигналы Реле К3.6 длительный	Выбор длительности срабатывания выходного реле 3.6	SGR 21/3	1 - импульсный 0 - длительный
Уставки\Вых.реле Вых.сигналы Подхват К2.6 выведен	Использование самоподхвата выходного реле 2.6 до сброса сигнализации и фиксации реле	SGR 21/4	1 - введен 0 - выведен
Уставки\Вых.реле Вых.сигналы Подхват К3.2 выведен	Использование самоподхвата выходного реле 3.2 до сброса сигнализации и фиксации реле	SGR 21/5	1 - введен 0 - выведен
Уставки\Вых.реле Вых.сигналы Подхват К3.6 выведен	Использование самоподхвата выходного реле 3.6 до сброса сигнализации и фиксации реле	SGR 21/6	1 - введен 0 - выведен
Уставки Индикация	Настройка светодиодной индикации (сигнализации)		
Уставки/Индикац. МТЗ 1 ступень VD1: активизирует	Подключение сигнала срабатывания МТЗ первой ступени на первый светодиод	SGS 1/1	1 - активизирует 0 - не активизирует
Уставки/Индикац. МТЗ 1 ступень VD2: не активизир.	Подключение сигнала срабатывания МТЗ первой ступени на второй светодиод	SGS 1/2	1 - активизирует 0 - не активизирует
Уставки/Индикац. МТЗ 1 ступень …	Подключение сигнала срабатывания МТЗ первой ступени на остальные светодиоды (1.4.6.1)	SGS 1	
Уставки/Индикац. Защ.пуск.реж. VD1: не активизир.	Подключение сигнала срабатывания МТЗ второй ступени на первый светодиод. Как видно, на VD1 действуют срабатывания от МТЗ первой и второй ступеней	SGS 2/1	1 - активизирует 0 - не активизирует

Надпись на дисплее	Уставка	Связанный ключ	Диапазон
Уставки/Индикац. … …	Подключение других сигналов на остальные светодиоды производится аналогично (1.4.6.1)	SGS 3 - SGS 28	
Уставки/Индикац. Самоподхват VD1: введен	Установка защелки на первый светодиод. С включенной защелкой индикация будет активна до сброса	SGS 29/1	1 - введен 0 - выведен
Уставки/Индикац. Самоподхват VD2: введен	Установка защелки на второй светодиод. Без защелки индикатор погаснет при возврате сигнала	SGS 29/2	1 - введен 0 - выведен
Уставки/Индикац. Самоподхват …	Установка защелки на остальные светодиоды аналогична (1.4.6.1)	SGS 29 SGS 30	
Уставки/Индикац. Полож. выкл-я На лиц.панели: отображать	Отображение положения выключателя с помощью ламп ВКЛ и ОТКЛ на лицевой панели	SGB 1/4	1 - отображать 0 - не отображать
Уставки Выбор управлен.	Выбор управления выключателем		
Уставки Выбор управлен. Разреш.ручное: всегда	Разрешение ручного управления с учетом ключа местное/дистанционное, либо без учета этого ключа	SGB 1/1	1 - от ключа М/Д 0 - всегда
Уставки Выбор управлен. От кнопок: разрешено	Ручное управление от кнопок ВКЛ и ОТКЛ на лицевой панели терминала	SGB 1/2	1 - запрещено 0 - разрешено
Уставки Выключатель	Настройка диагностики износа выключателя		
Уставки Выключатель Расчет износа: введен	Ввод в действие алгоритма расчета коммутационного и механического ресурса выключателя		введен выведен
Уставки Выключатель Время вкл.: 0.50 с	Максимальное время включения выключателя, с		От 0 до 1,00
Уставки Выключатель Время откл.: 0.50 с	Максимальное время отключения выключателя, с		От 0 до 1,00
Уставки Выключатель Сигнализация: 80.0 %	Сигнализация коммутационного износа выключателя, %		От 40 до 100
Уставки Выключатель Кол-во циклов: 30000	Уставка механического ресурса		От 0 до 60000
Уставки Выключатель Ток откл. (1): 10.0 кА	Ток отключения выключателя в точке 1, кА		От 0 до 63
Уставки Выключатель Кол.откл. (1): 100	Допустимое число отключений в точке 1 характеристики		От 0 до 30000
Уставки Выключатель Ток откл. (2): 0.60 кА	Ток отключения выключателя в точке n (1 - 11), кА		От 0 до 63
Уставки Выключатель Кол.откл. (2): 50000	Допустимое число отключений в точке n характеристики		От 0 до 60000
…	…		
Уставки Выключатель Ток откл (11): 0.00 кА	Ток отключения выключателя в точке n (1 - 11), кА		От 0 до 63

Надпись на дисплее	Уставка	Связанный ключ	Диапазон
Уставки Выключатель Кол.откл.(11): 0	Допустимое число отключений в точке n характеристики		От 0 до 60000
Уставки Трансформаторы	Уставки трансформаторов		
Уставки Трансформаторы Ктт фазн.: 60	Значение коэффициента трансформации фазных токов		От 1 до 8000
Уставки Трансформаторы Кттнп : 28.0	Значение коэффициента трансформации тока нулевой последовательности		От 0,1 до 999
Уставки Трансформаторы Ктн : 63	Значение коэффициента трансформации трансформатора напряжения на секции шин		От 1 до 2200
Уставки Трансформаторы Ктно : 63	Значение коэффициента трансформации трансформатора напряжения нулевой последовательности		От 1 до 2200
Уставки Трансформаторы Ном. ток ТЗНП: 1 А	Значение номинального входного тока защиты от замыканий на землю. Должно совпадать с использованной обмоткой ТТ 3I0 терминала, А		От 0,2 до 5
Уставки Трансформаторы Ном.фазн.ток: 5 А	Значение номинальных входных токов максимальной токовой защиты. Должно совпадать с использованной обмоткой ТТ фаз терминала, А		От 1 до 5
Уставки Осциллограф	Уставки встроенного осциллографа		
Уставки Осциллограф Режим: выключен	Включение\выключение встроенного осциллографа. Для полной настройки необходимо использовать персональный компьютер и программу «Теком». 2.3.4[1)]		Включен Выключен
Уставки Метод измерений	Выбор метода измерений входных аналоговых величин		
Уставки Метод измерений Метод: Фурье	Выбор метода измерения аналоговых величин. Подробнее в 2.4.2		Амплитудный Среднеквадра-тичный Фурье
Уставки Блоки вх./вых.	Выбор используемых блоков дискретных входов и выходных реле		
Уставки Блоки вх./вых. Блок 1: Введен	Ввод в работу первого блока входов/выходов (разъемы X15 и X18)	SGR 1/1	1 - введен 0 - выведен
Уставки локи вх./вых. Блок 2: веден	Ввод в работу второго блока входов/выходов (разъемы X16 и X19)	SGR 1/2	1 - введен 0 - выведен
Уставки Блоки вх./вых. Блок 3: выведен	Ввод в работу второго блока входов/выходов (разъемы X17 и X20)	SGR 1/3	1 - введен 0 - выведен
Уставки Програм. ключи	Перечень всех программных переключателей с контрольными суммами		
Уставки Програм. ключи SGF 1: 1	Установка контрольной суммы программного ключа SGF 1. Сумма рассчитывается методом преобразования двоичного числа в десятичное. Контрольная сумма взаимосвязана с уставками МТЗ первой ступени в меню	SGF 1	От 0 до 255

Надпись на дисплее	Уставка	Связанный ключ	Диапазон
Уставки Програм. ключи SGF 2: 97	Установка контрольной суммы программного ключа SGF 2. Контрольная сумма взаимосвязана с уставками МТЗ второй ступени в меню	SGF 2	От 0 до 255
Уставки Програм. ключи …	Установка контрольной суммы групп программных ключей SGF, SGR, SGS, SGC и SGB производится аналогично. Сумма рассчитывается методом преобразования двоичного числа в десятичное. Все контрольные суммы взаимосвязаны с уставками в меню	SGF SGR SGS SGC SGB	От 0 до 255

[1)] Внешние дискретные сигналы и внутренние сигналы пуска/срабатывания функций защит и автоматики, появление которых приводит к запуску осциллографа, задаются (маскируются) с помощью специальных параметров – масок. Маска состоит из битов, состояние которых определяет, приводит ли пуск/срабатывание той или иной функции защиты или автоматики к запуску аварийной записи или нет.

Индикатором состояния масок пуска осциллографа от внутренних или внешних дискретных сигналов служит контрольная сумма.

Полная настройка осциллографа производится через последовательный порт с помощью ПО.

Список сокращений

АД - асинхронный двигатель;
АПВ - автоматическое повторное включение;
АСУ ТП - автоматизированная система управления технологическим процессом;
АЧР - автоматическая частотная разгрузка;
БСК - батарея статических конденсаторов;
ВЛ - воздушная линия электропередачи;
В/М - вольтметровая (блокировка по напряжению);
ДЗЛ - продольная дифференциальная защита линии;
ДЗТ - дифференциальная защита с торможением;
ДО - дифференциальная отсечка;
EEPROM - микросхема с энергонезависимой памятью;
ЖКИ - жидкокристаллический индикатор;
ЗИП - запасные части и принадлежности;
ЗМН - защита минимального напряжения;
ЗОФ - защита от обрыва фаз;
ЗПП - защита от потери питания;
ИЧМ - интерфейс человек-машина;
ИО - измерительный орган;
КЗ - короткое замыкание;
КЛ - кабельная линия;
КРУ (Н) - комплектное распределительное устройство (наружной установки);
КСО - камера стационарная одностороннего обслуживания;
КТП СН - комплектная трансформаторная подстанция собственных нужд;
ЛЗШ - логическая защита шин;
МТЗ - максимальная токовая защита;
МЭК - международная электротехническая комиссия;
ОЗЗ - однофазное замыкание на землю;
ПЗУ - постоянное запоминающее устройство;
ПК - персональный компьюте;
ПО - программное обеспечение;
ПС - подстанция;
РЗА - релейная защита и автоматика;
РКВ - реле команды «включить»;
РКО - реле команды «отключить»;
РПВ - реле положения включено;
РПО - реле положения отключено;
РФК - реле фиксации команд;
РЭ - руководство по эксплуатации;
СД - синхронный двигатель;
ТЗНП - токовая защита нулевой последовательности;
ТН - трансформатор напряжения;
ТО - техническое обслуживание;
ТТ - трансформатор тока;
ТТНП - трансформатор тока нулевой последовательности;
УРОВ - устройство резервирования при отказе выключателя;
ШМН - шинка минимального напряжения;
± ШД - шинки дуговой защиты;
ШЗА - шинки звуковой аварийной сиганлизации;
ШЗП - шинки звуковой предупредительной сигнализации;
ШМ - шинка мигания;

ШС - шинки сигнализации;
ШП - шинка питания;
ШУ - шинка управления;
GPS - глобальная система навигации и определения положения;
SGC - программный ключ входных дискретных цепей;
SGR - программный ключ выходных цепей;
SGF - программный ключ функциональных блоков;
SGB - программный ключ цепей блокирования;
SGS - программный ключ цепей сигнализации.

Лист регистрации изменений

Изм.	Номера листов (страниц)				Всего листов (страниц) в документе	№ документа	Входящий № сопроводительного документа и дата	Подпись	Дата
	изме–ненных	заме–ненных	новых	аннулиро–ванных					
-									
1		все			127	АИПБ.197 - 2015			10.2015
2	127	2-125		126	126	АИПБ.239 - 2015			11.2015
3	126	2-124		125	125	АИПБ.246 - 2015			12.2015
4		2-124			-	АИПБ.47 - 2016			02.2016
5		1-3, 77-81			-	АИПБ.188 - 2016			07.2016
6	–	7	–	–	–	АИПБ.251-2016			08.2016
7	–	13	–	–	–	АИПБ.297-2016			09.2016